*PLHT Maintenance



* Customers can put some grease on pivot points(red circle place), with brass or gunmetal bushings.





* Let's maintain your machine!

零件代碼	品 名 及 圖 案	用量	備 註
20PLHT-A 底架	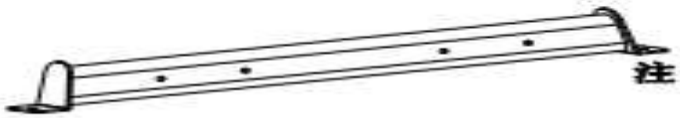	1SET	注：整机二涂二烤， 一涂:底色，黑亮光漆EPK03-068 二涂:EPB00-261,透明粉 特殊标示除外
20PLHT-B 側架一	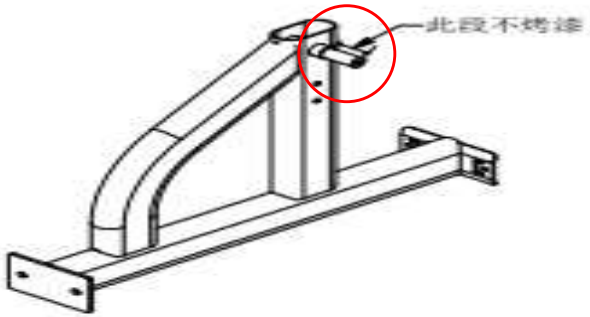	1SET	
20PLHT-F 側架二	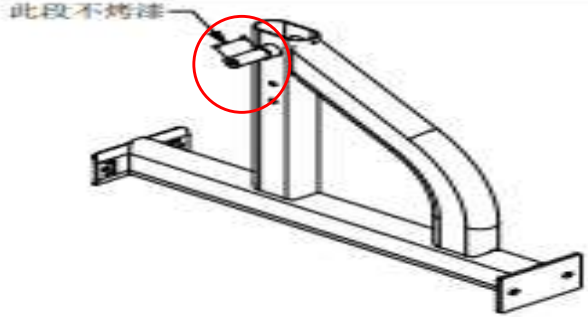	1SET	
9121-126 座垫		1SET	黑色耐寒乳胶皮 250X370X65/15mm 包在内箱: H9121-126 (127X87X25台分)
9131-076 靠垫	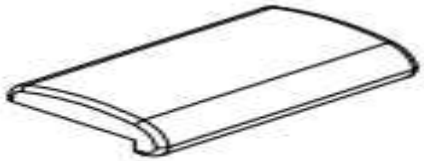	1SET	黑色耐寒乳胶皮 600X365X135/15mm 包在内箱: H9131-076 (203X125X48台分)

零件代碼	品 名 及 圖 案	用量	備 註
20PLHT-C 连接杆	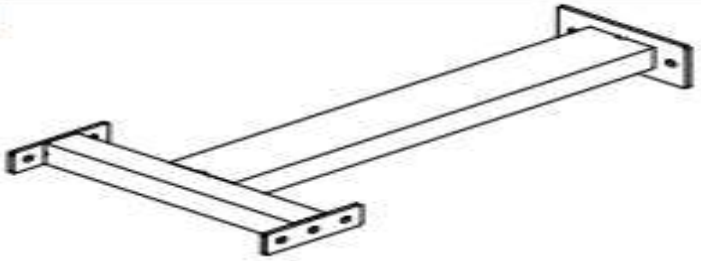	1SET	
20PLHT-I 配重架一	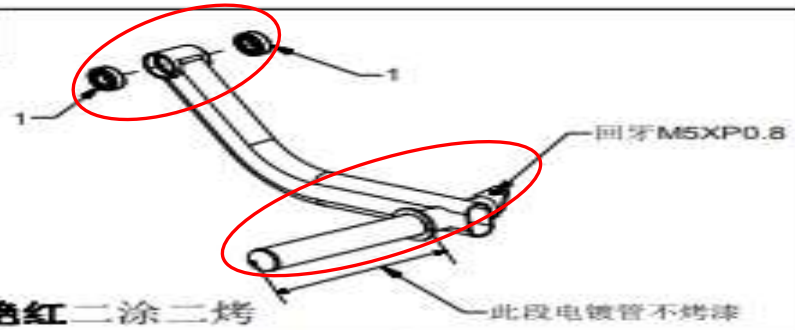 **EPK04-057,艳红**二涂二烤	1SET	1.组立8510-037=2PCS
20PLHT-J 配重架二	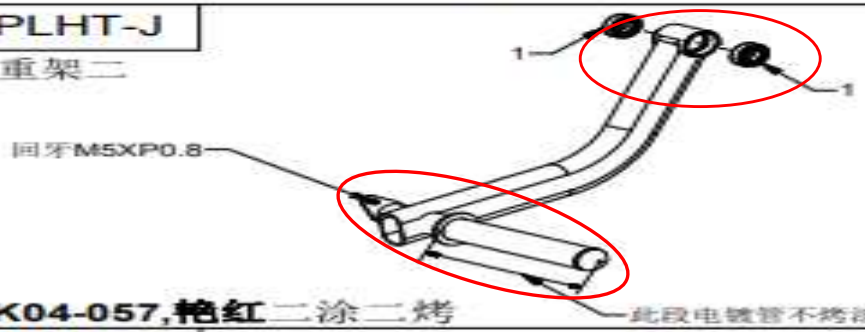 **EPK04-057,艳红**二涂二烤	1SET	1.组立8510-037=2PCS
20PLHT-K 座垫架	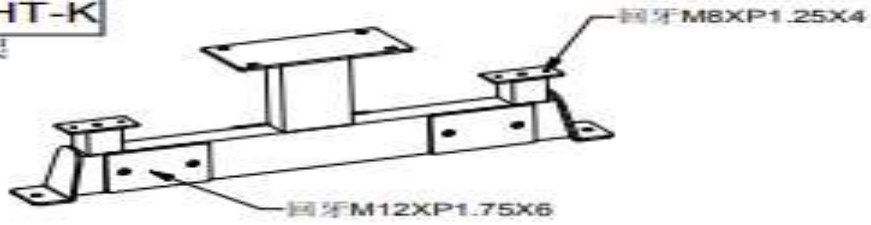	1SET	

零件代碼	品 名 及 圖 案	用量	備 註
20PLHT-L 靠垫架	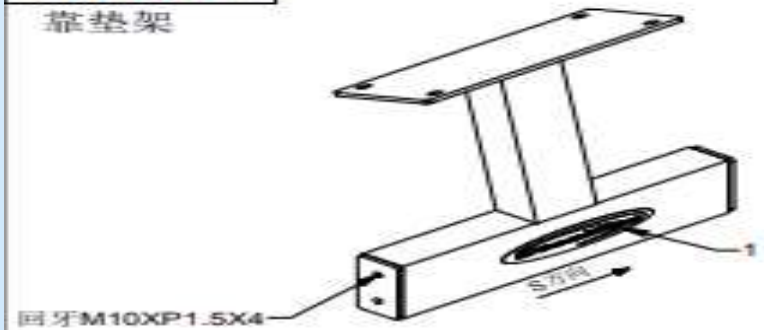	1SET	1.贴9440-216=1PCS
8312-062 连接片	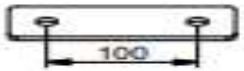	2SET	包在内箱: HLPLHT-BR (99X91X43台分)
8312-049 连接片	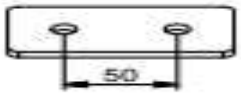	2SET	
8323-150 固定片		2SET	
23PLHT-BR	附件包	1SET	
GPLHT-BR	螺丝包	1SET	

零件代碼	品 名 及 圖 案	用量	備 註
20PLHT-D 脚踏板	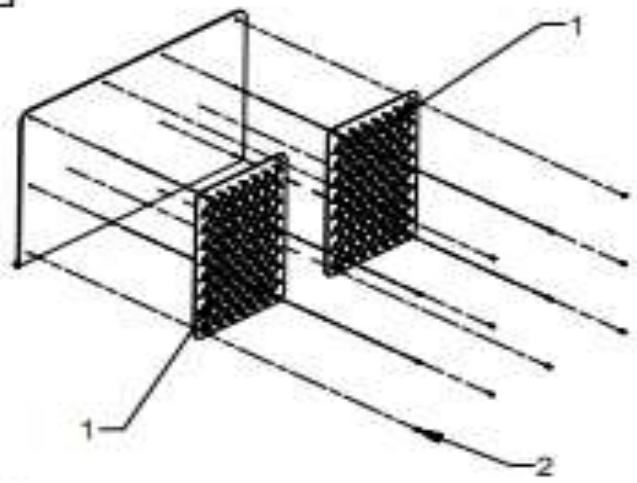	1SET	1.組立8370-079=2PCS (280X1.5TX455L) 2.M4X10L抽芯铆钉 =12PCS
20PLHT-E 踏板架		2SET	

PLHT-BR PARTS

A [1PCS]

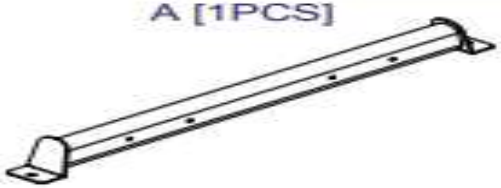

B [1PCS]

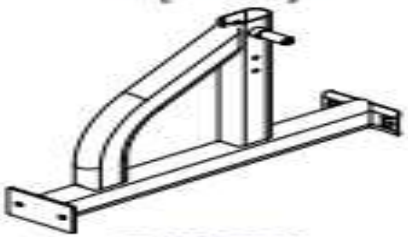

C[1PCS]

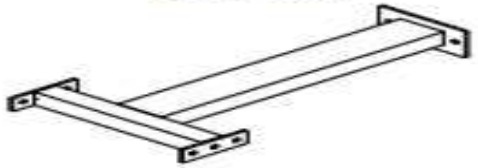

D[1PCS]

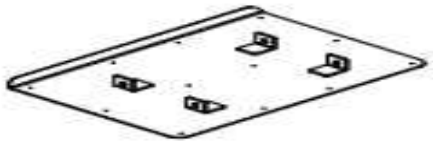

E [2PCS]



F[1PCS]

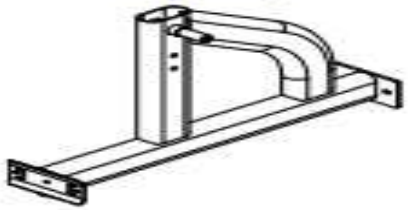

I [1PCS]



J [1PCS]



K[1PCS]



L [1PCS]



O[2PCS]
(8370-079)



P[1PCS]
(9131-076)



Q[1PCS]
(9121-126)



R[2PCS]
(8312-062)



S[2PCS]
(8312-049)



U[2PCS]
(8323-150)

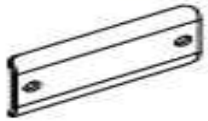

PLHT-BR PARTS

D1.Rubber Pad (9310-134) 4PCS
D5.Door mat(9310-136) 4PCS
D6.Rubber block(9310-077) 2PCS
D7.Elliptical Plug(9211-193) 2PCS
D8.Elliptical Plug (9211-192) 2PCS
D9.Rubber Ring (9310-016) 2PCS
D10. Pinch Cock (OC-06) 2PCS
D11.Safety Belt Buckle (9630-331) 1PCS
D12.Straps(9630-330) 1PCS
D13. Bearing(8510-037)(Pre-installed) 4PCS
D14.End Cover (8130-131) 2PCS
D15.Plastic Clip(9219-042) 1PCS
D16.Protective Cover(8110-171) 2PCS

D1



D5



D6



D7



D8



D9



D10



D11



D12



D13



D14



D15



D16



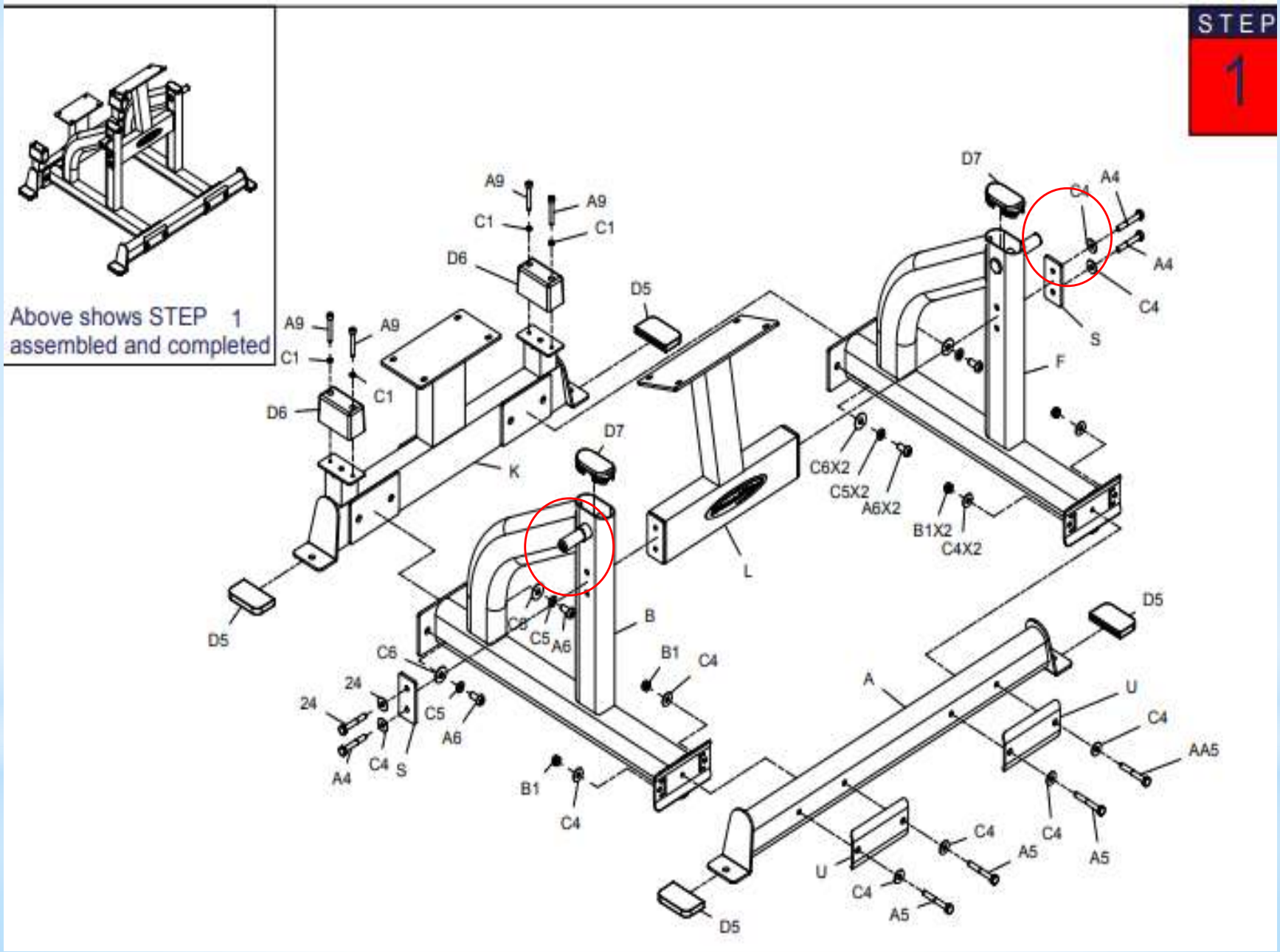
STEP
1
Above shows STEP 1
assembled and completed
A9
C1
D6
D5
D7
A4
C4
S
F
K
L
B
C6X2
C5X2
A6X2
B1X2
C4X2
C6
C5
A6
B1
24
A
U
AA5
A5

STEP 2

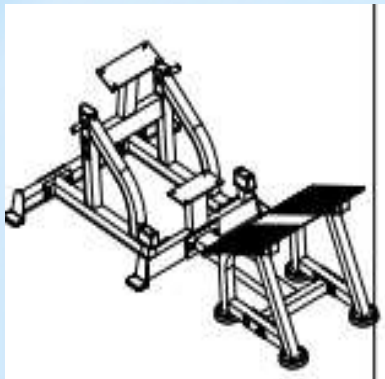

Above shows STEP 2 assembled and completed

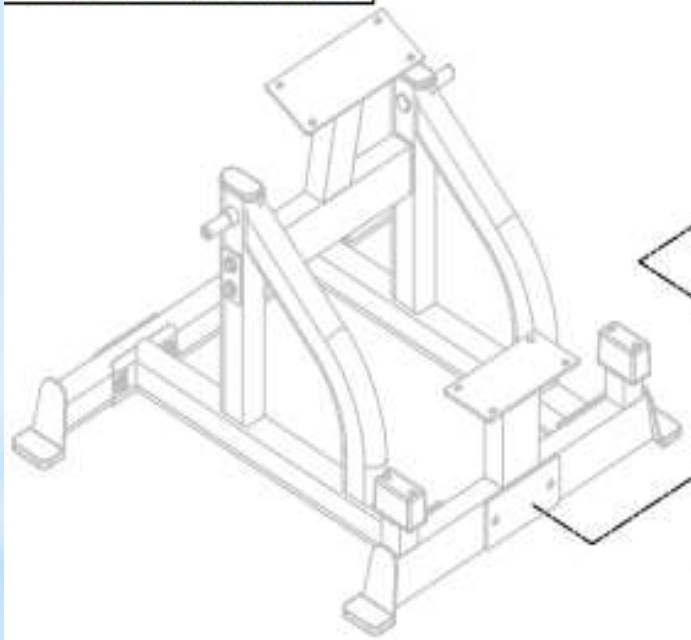

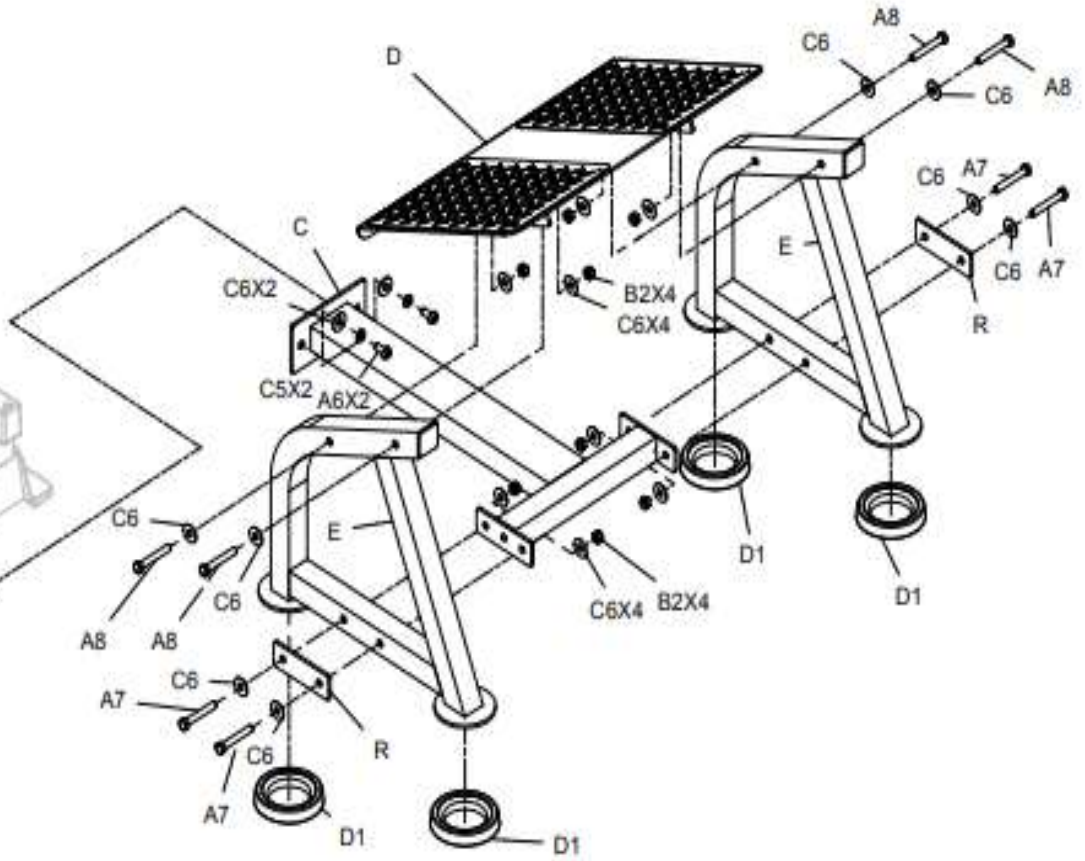

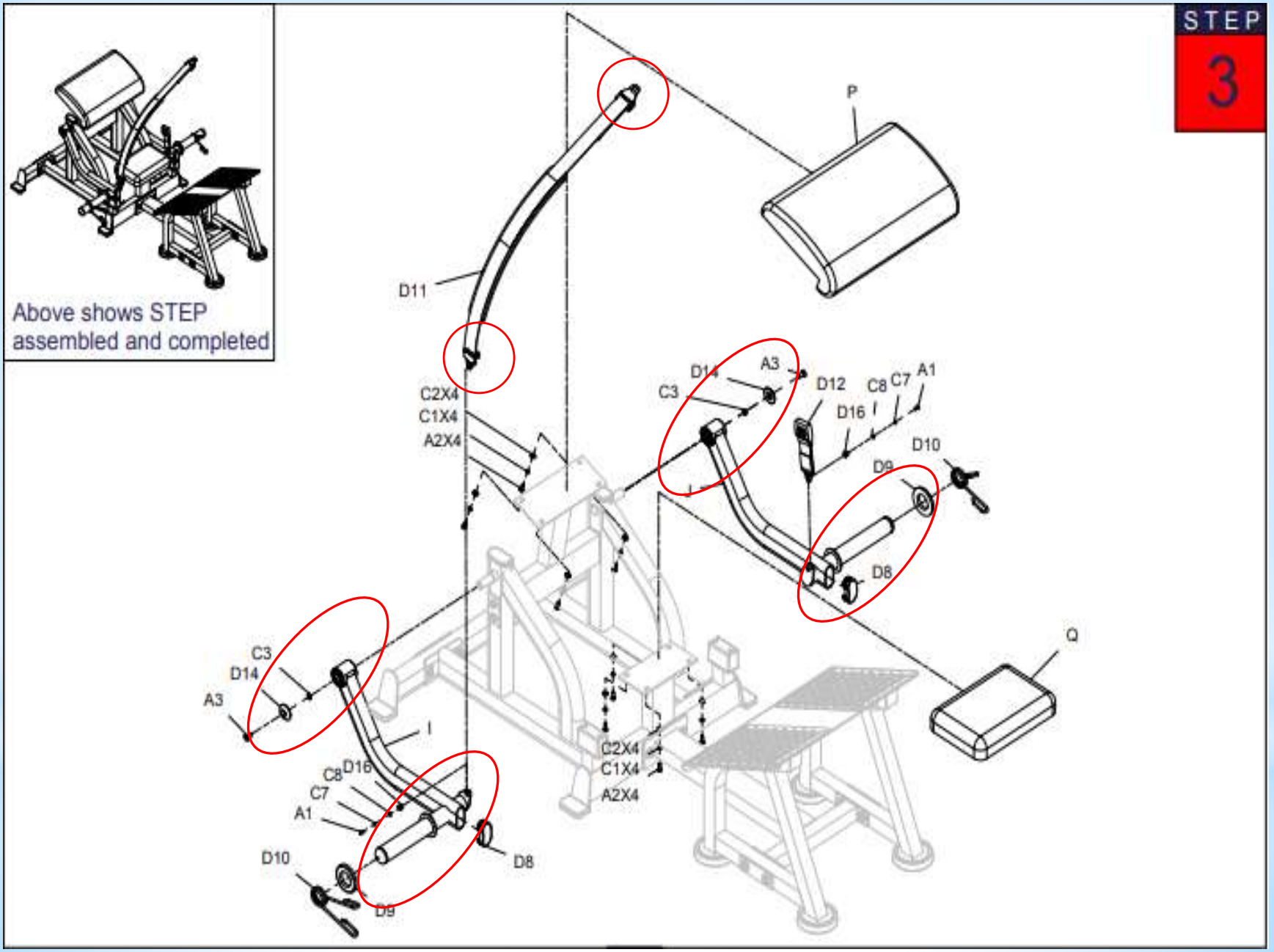
STEP
3
Above shows STEP assembled and completed
P
D11
C2X4
C1X4
A2X4
C3
D14
A3
D12
C8
C7
A1
D16
D10
D9
D8
Q
I
C2X4
C1X4
A2X4

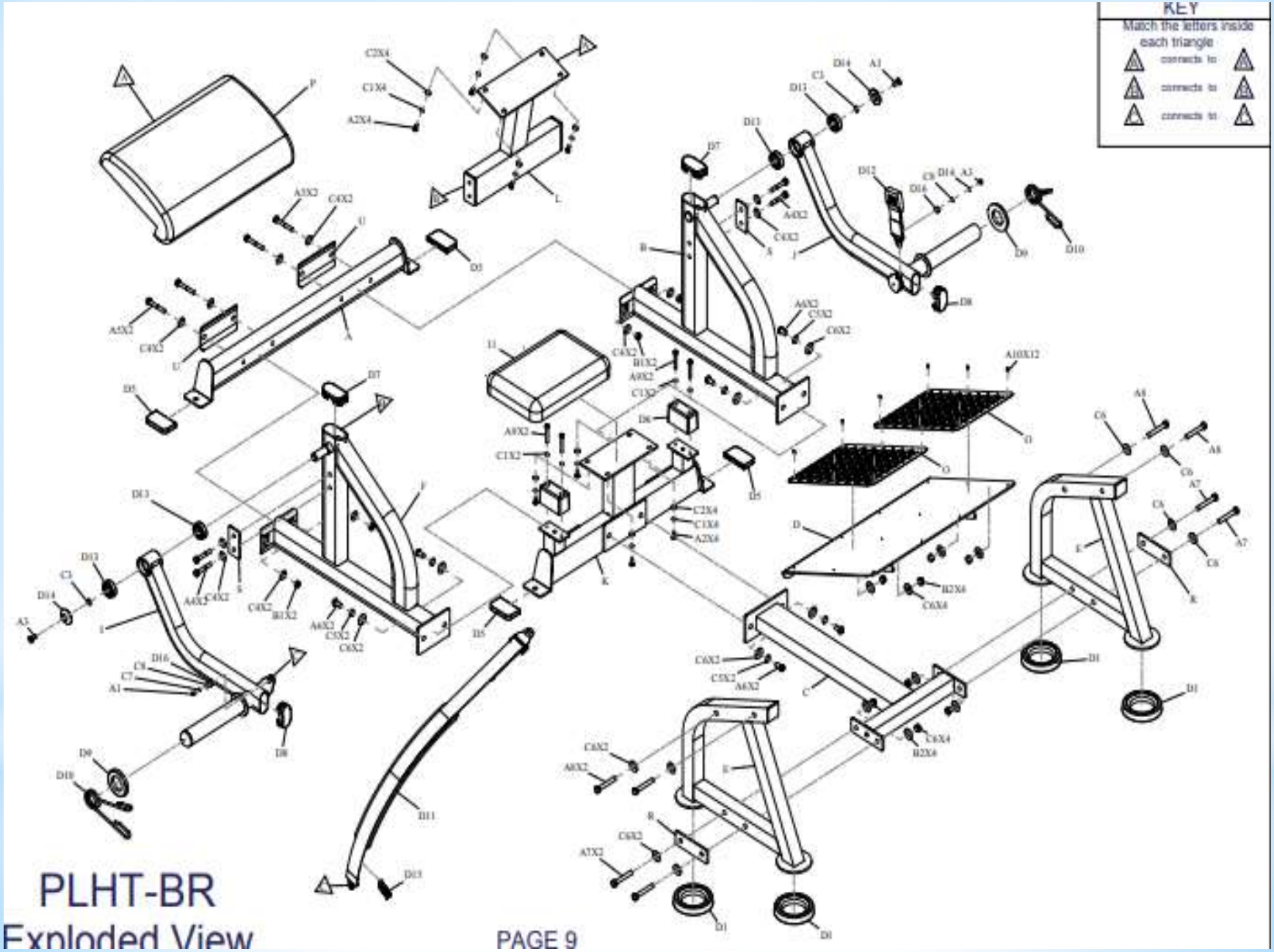
KEY
Match the letters inside each triangle
connects to
connects to
connects to
PLHT-BR
Exploded View
PAGE 9

*Well done!

