*MLE200 Maintenance



* Customers can put some grease on pivot points(red circle place), with brass or gunmetal bushings.





* Let's maintain your machine!

零件代碼	品名及圖案	用量	備註
6621-001A 6650-003	主架 背墊架	1SET	1.組立1/2"X1"L=4PCS 一般外六角螺絲 2.組立1/2"華司Ø25=4PCS 3.組立3/8"X2-1/4"L=1PCS 一般外六角頭螺絲 4.組立3/8"X2-1/2"L=1PCS 一般外六角頭螺絲 5.組立3/8"華司Ø27=4PCS 6.組立3/8"尼帽=2PCS 7.組立M10X25L=4PCS 錐形內六角螺絲 8.貼9440-055貼紙=1PCS 10.組立8830-021氣壓桿=1PCS 11.組立9211-107雙層座=1PCS 12.組立9211-118按扣墊=2PCS 13.組立9211-036按扣墊=2PCS 14.貼工單貼紙=1PCS 15.貼9440-312認證貼紙=1PCS 16.組立9211-008管塞=2PCS

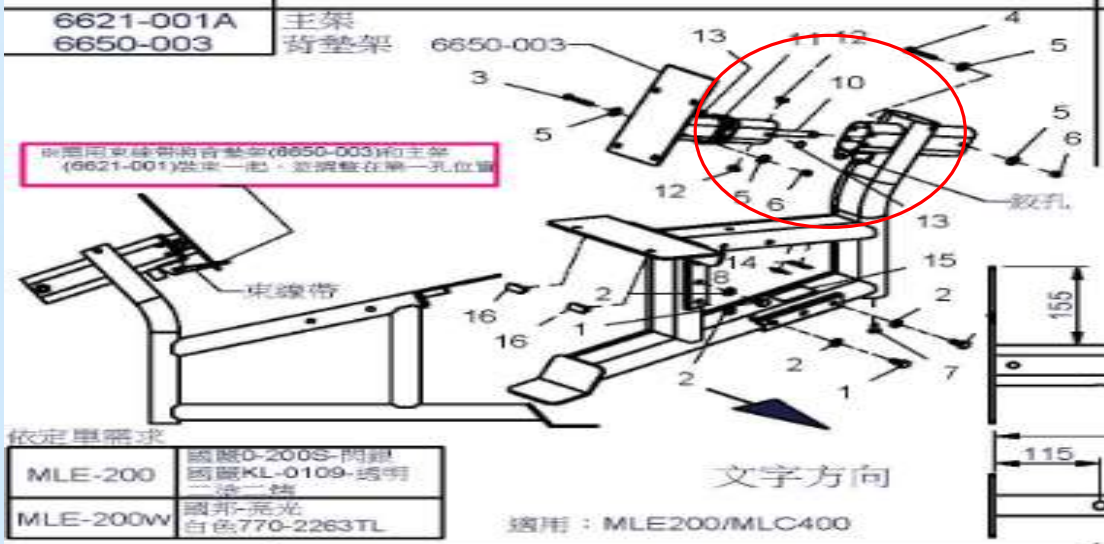

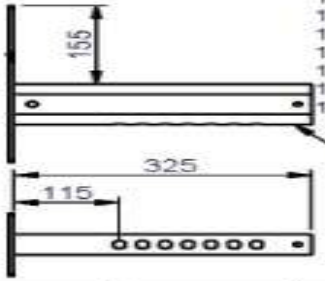

依定單需求

MLE-200	國麗0-200S-閃銀 國麗KL-0109-透明 二塗二烤
MLE-200W	國邦-亮光 白色770-2263TL

設變單號
2017110003

6690-005	扶手架 國麗3124S-閃銀 國麗KL0002透明漆 二塗二烤	1SET	1.組立3/16"X3/16'L=8PCS 沉頭內六角螺絲 2.組立8890-006鐵套=2PCS 3.組立9162-109=2PCS PVC浸漬把手Ø24X5tX175L 4.組立8130-250束子=2PCS

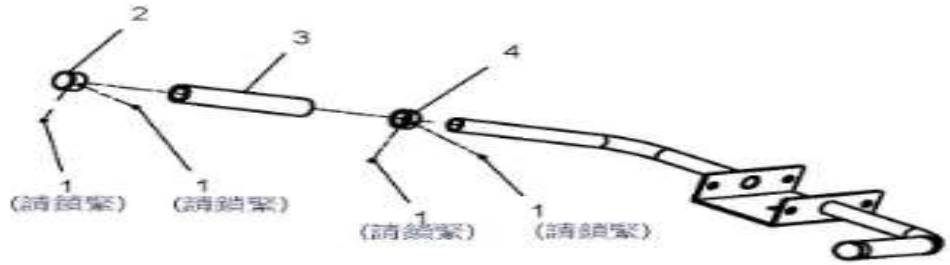

依定單需求

MLE-200	國麗0-200S-閃銀 國麗KL-0109-透明 二塗二烤
MLE-200W	國邦-亮光 白色770-2263TL

6680-007	調整拉桿 國麗3124S-閃銀 國麗KL0002透明漆 二塗二烤	1SET	1.組立8250-101調整組=1PCS 2.組立9212-063=1PCS 高密度把手(暗紅) Ø12.7XØ16.7X150L

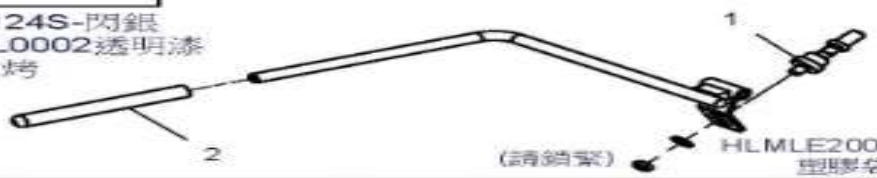

HLMLE200A內箱
塑膠袋包裝

依定單需求

MLE-200	國麗0-200S-閃銀 國麗KL-0109-透明 二塗二烤
MLE-200W	國邦-亮光 白色770-2263TL

零件代碼	品名及圖案	用量	備註
6670-001	支撐管 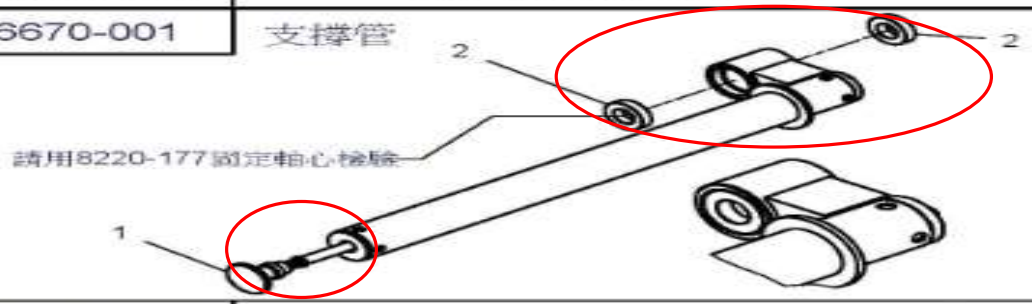	1SET	1.組立8250-117調整組=1PCS 2.組立8510-018軸承=2PCS 4.9630-151氣泡袋=1PCS 205X900XB-平口 適用：MLE200/MLC400 /MBK1600 依定單需求 MLE-200：固麗0-200S-閃銀 固麗KL-0109-透明 一途一精 MLE-200W：國邦-亮光 白色770-2263TL
8240-090 電鍍	鐵棒 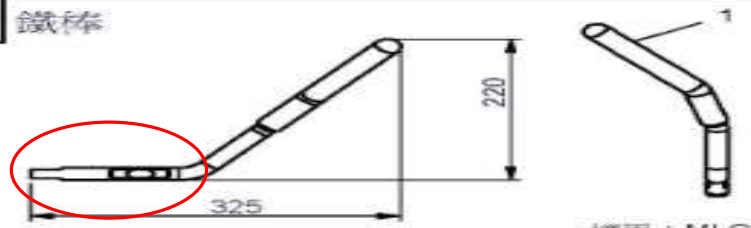	1SET	1.組立9212-062=1PCS 高密度把手(暗釘) Ø3/4"X3tX230L HLMLE200A內箱
6630-003A	連接桿 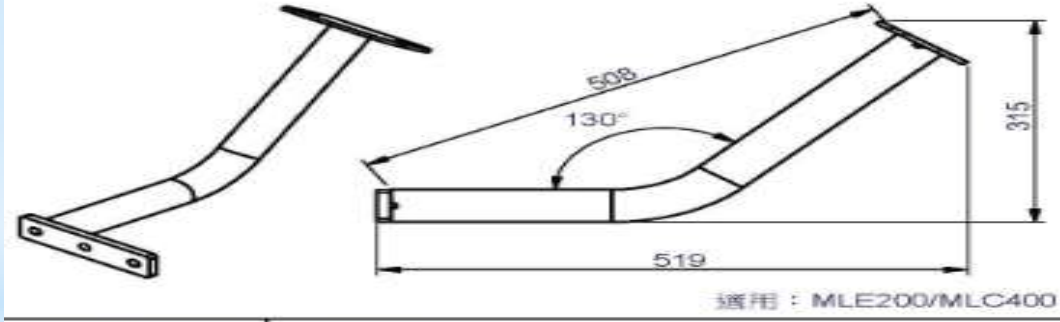	1SET	依定單需求 MLE-200：固麗0-200S-閃銀 固麗KL-0109-透明 一途一精 MLE-200W：國邦-亮光 白色770-2263TL
6630-002	連接桿 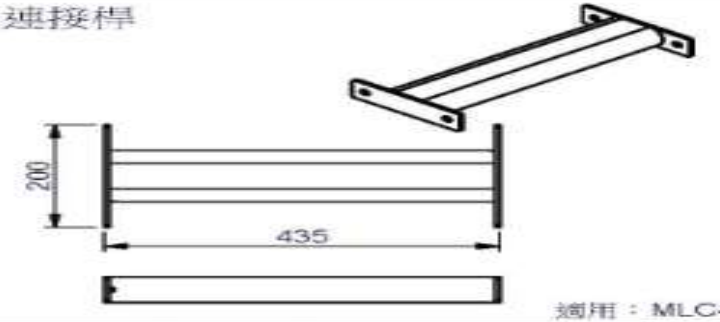	1SET	設變單號 2017090005 依定單需求 MLE-200：固麗0-200S-閃銀 固麗KL-0109-透明 一途一精 MLE-200W：國邦-亮光 白色770-2263TL

零件代碼	品 名 及 圖 案	用量	備 註
6680-008	擺臂 依定單需求 MLE-200 國產0-200S-閃銀 國產KL-0109-透明 一塗二烤 MLE-200W 國邦-亮光 白色770-2263TL 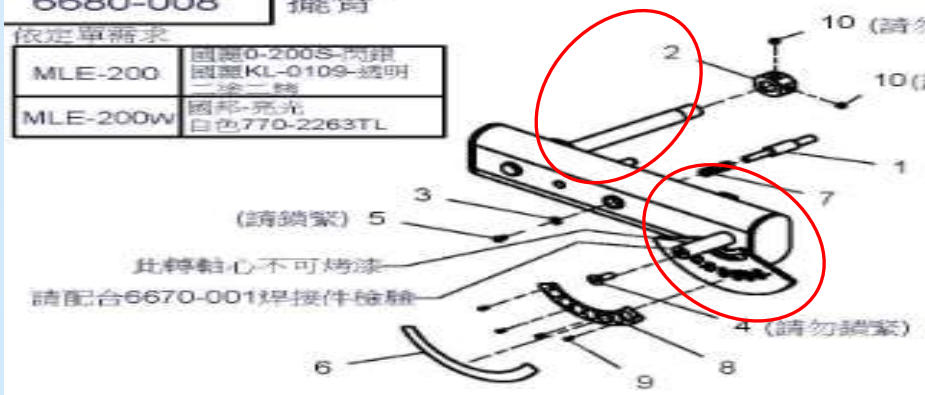 HLMLE200A內箱	1SET	1.組立6210-152鐵棒=1PCS Ø17.7X106L 2.組立8130-288固定座=1PCS 3.組立M6華司Ø14=1PCS 4.組立M10X25L=1PCS 鉚形內六角螺絲 5.組立M6X10L=1PCS 半圓頭內六角螺絲 6.組立9440-219貼紙=1PCS 7.組立8840-048壓縮彈簧=1PCS 8.貼9440-222貼紙=1PCS 9.435-(4-3)拉釘=4PCS 10.M8X8L=2PCS 沉頭內六角螺絲 注意！此長度不可烤漆(螺牙不可損傷) 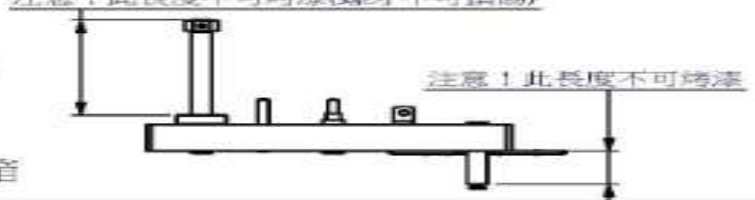
6680-009	調整盤 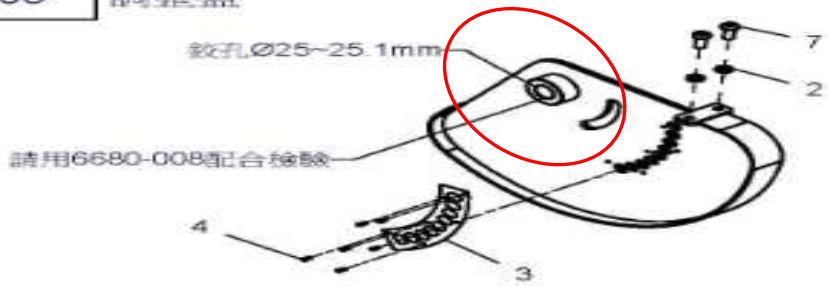	1SET	1.組立M10X25L=2PCS 半圓頭內六角螺絲 2.組立M10彈簧華司=2PCS 3.貼9440-223貼紙=1PCS 4.435-(4-3)拉釘=6PCS 依定單需求 MLE-200 國產0-200S-閃銀 國產KL-0109-透明 一塗二烤 MLE-200W 國邦-亮光 白色770-2263TL HLMLE200A內箱
8313-144	固定片 	1PCS	依定單需求 MLE-200 國產0-200S-閃銀 國產KL-0109-透明 一塗二烤 MLE-200W 國邦-亮光 白色770-2263TL HLMLE200A內箱
8311-117	固定片 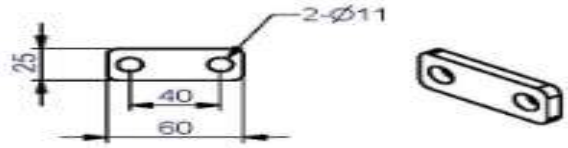	1PCS	依定單需求 MLE-200 國產0-200S-閃銀 國產KL-0109-透明 一塗二烤 MLE-200W 國邦-亮光 白色770-2263TL HLMLE200A內箱

零件代碼	品名及圖案	用量	備註
9420-098	動作圖路板	1PCS	9630-126氣泡袋X1 160X460XB-平口
23MLE200A	附件包	1SET	HLMLE200A內箱
23MLE200WA	附件包		
FMLE200A	皮帶包	1SET	HLMLE200A內箱
GMLE200A	螺絲包	1SET	HLMLE200A內箱
KMLE200	說明書	1SET	

零件代碼	品名及圖案	用量	備註
6680-008	擺臂 依定單需求 MLE-200 國麗0-200S-閃銀 國麗KL-0109-透明二塗二烤 MLE-200W 國邦-亮光 白色770-2263TL 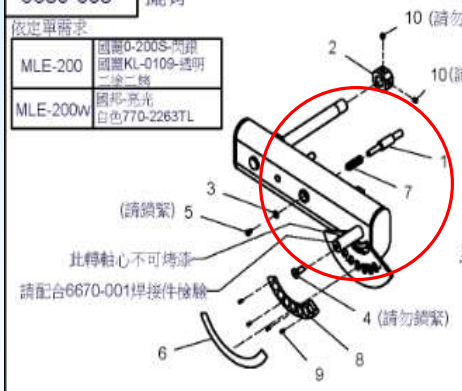 注意！此長度不可烤漆(螺牙不可損傷)  HLMLE200A內箱	1SET	1.組立8210-152鐵桿=1PCS Ø17.7X106L 2.組立8130-288固定塞=1PCS 3.組立M6華司Ø14=1PCS 4.組立M10X25L=1PCS 錐形內六角螺絲 5.組立M6X10L=1PCS 半圓頭內六角螺絲 6.組立9440-219貼紙=1PCS 7.組立8840-048壓縮彈簧=1PCS 8.貼9440-222貼紙=1PCS 9.435-(4-3)拉釘=4PCS 10.M8X8L=2PCS 沉頭內六角螺絲
6680-009	調整盤 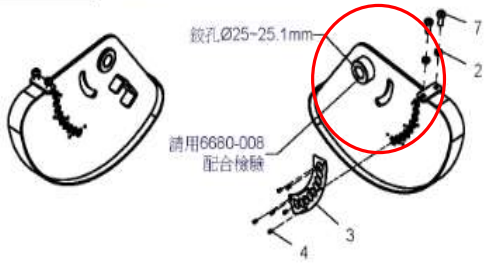 依定單需求 MLE-200 國麗0-200S-閃銀 國麗KL-0109-透明二塗二烤 MLE-200W 國邦-亮光 白色770-2263TL HLMLE200A內箱	1SET	1.組立M10X25L=2PCS 半圓頭內六角螺絲 2.組立M10彈簧華司=2PCS 3.貼9440-223貼紙=1PCS 4.435-(4-3)拉釘=6PCS
8313-144	固定片 圖面申請單 2019090002 	1PCS	依定單需求 MLE-200 國麗0-200S-閃銀 國麗KL-0109-透明二塗二烤 MLE-200W 國邦-亮光 白色770-2263TL HLMLE200A內箱
8311-117	固定片 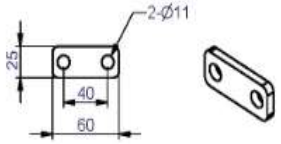 	1PCS	依定單需求 MLE-200 國麗0-200S-閃銀 國麗KL-0109-透明二塗二烤 MLE-200W 國邦-亮光 白色770-2263TL HLMLE200A內箱

零件代碼	品名及圖案	用量	備註
6610-009A	門框 依定單需求 MLE-200 國麗0-200S-閃銀 國麗KL-0109-透明 二塗二烤 MLE-200w 國邦-亮光 白色770-2263TL 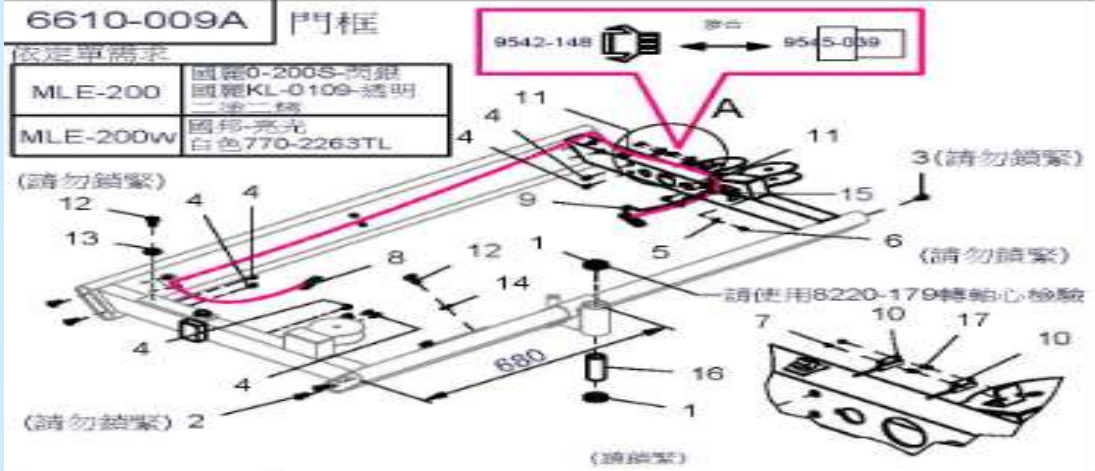	1SET	1.組立8510-018=2PCS 6005ZZ軸承 2.組立M10X25L=4PCS 鎖形內六角螺絲 3.組立M10X12L=4PCS 圓頭內六角-CAP螺絲 4.M6拉鉚(身體有花)=16PCS 5.M6華司Ø13=1PCS 6.M6X12L=1PCS 半圓頭內六角螺絲 7.M3X6L=2PCS 半圓頭十字螺絲 8.組立9542-180=1PCS 訊號線(下段) 9.組立9542-148=1PCS 訊號線 10.組9545-039=1PCS 磁簧感應線 11.組立9260-023 配線固定座=2PCS 12.組立1/2"X1"L=4PCS 一般外六角螺絲 13.組立1/2"華司-Ø34=2PCS 14.組立1/2"華司-Ø25=2PCS 15.組立9630-163 YS-8卷式結束帶=1PCS 16.組立8130-289固定套=1PCS Ø38XØ25.8X106L 17.組立9215-021=2PCS 塑膠螺柱
2255027	儀錶面板 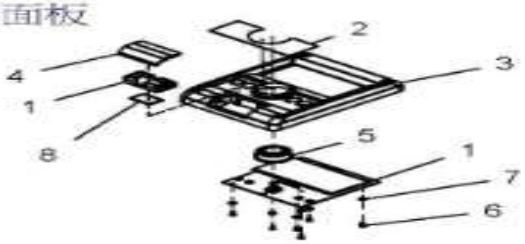	1SET	1.組立9531-083 PC控制板=1PCS 含組立電池座=1PCS 2.組立9471-106 印刷面板=1PCS 3.組立9211-152儀錶上蓋=1PCS 4.組立9211-153電池蓋=1PCS 5.組立9211-154旋鈕=1PCS 6.組立M3X8L 半圓頭十字鐵板牙=6PCS 7.組立M3電木華司=6PCS 8.貼9190-012=1PCS 海綿雙面膠(黑色) HLMLE200B內箱
9220-015 壓克力護網	前護網-右 透明黑 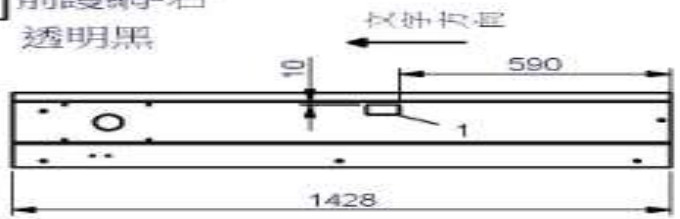	1PCS	1.貼9440-117防夾手貼紙=1PCS 設變軍號 2017090005
9220-016 壓克力護網	前護網-左 透明黑 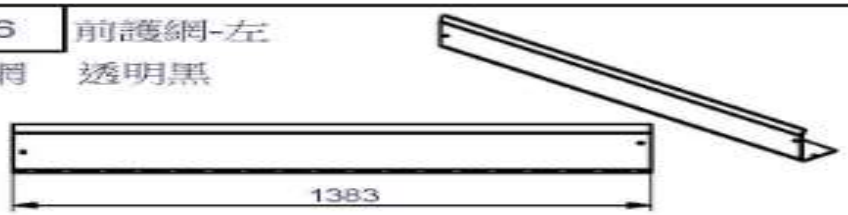	1PCS	

零件代碼	品名及圖案	用量	備註
9220-023	護網 壓克力護網 透明黑 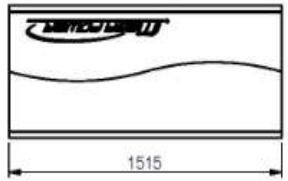	1PCS	
9211-148	上蓋 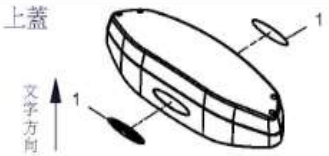	1SET	1. 貼9441-370=2PCS 鋁條(Steelflex) H9211148內箱
8400-033	選擇上片 	1SET	HLMLE200B內箱
8210-216C	20孔 選擇桿組 電鍍 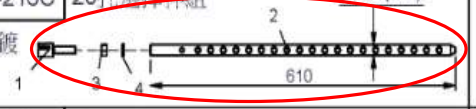	1SET	1.組立8260-076固定桿=1PCS 2.組立8210-216 20孔選擇桿=1PCS 3.組立1/2"螺帽=1PCS 4.組立1/2"彈簧華司=1PCS 5.安裝9180-025特固腳=4PCS Ø48X28X75L
8331-057	固定片 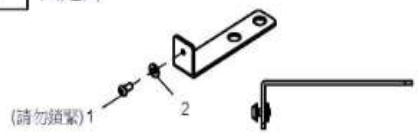	4SET	1.組立M6X12L=4PCS 半圓頭內六角螺絲 2.組立M6華司-Ø13=4PCS HLMLE200B內箱 依定單需求 MLE-200 國麗0-200S-閃銀 MLE-200W 國邦-亮光 白色770-2263TL
8313-169	固定片 電鍍 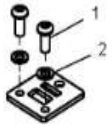 設變單號 2016010001	1PCS	1.組立M10X25L 半圓頭內六角螺絲=2PCS 2.組立M10彈簧華司=2PCS HLMLE200B內箱

零件代碼	品名及圖案	用量	備註
8331-058	固定片 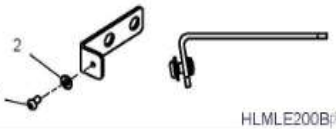	3SET	1.組立M6X12L 半圓頭內六角螺絲=3PCS 2.組立M6華司-Ø13=3PCS 依定單需求 MLE-200 國麗0-200S-閃銀 MLE-200W 國邦-亮光 白色770-2263TL
8313-144	固定片 	2PCS	依定單需求 MLE-200 國麗0-200S-閃銀 國麗KL-0109-透明 一塗二烤 MLE-200W 國邦-亮光 白色770-2263TL
8311-117	固定片 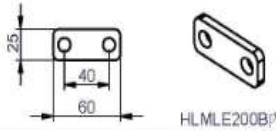	1PCS	依定單需求 MLE-200 國麗0-200S-閃銀 國麗KL-0109-透明 一塗二烤 MLE-200W 國邦-亮光 白色770-2263TL
			設變單號 2017090005
8280-042	導桿 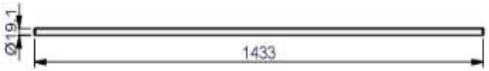	2PCS	1.安裝9180-028特固腳=2PCS Ø48X31X75L
23MLE200B	附件包	1SET	HLMLE200B內箱
23MDCUP	附件包-CUP	1SET	HLMLE200B內箱
25MLE200	皮帶輪包	1SET	HLMLE200B內箱
GMLE200B	螺絲包	1SET	HLMLE200B內箱
KMD	操作手冊	1SET	HLMLE200B內箱

零件代碼	品 名 及 圖 案	用量	備 註
8210-164	固定片 國麗3124S-閃銀 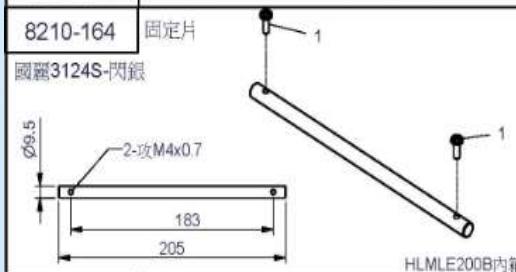	2SET	1.組立M4X12L=4PCS 半圓頭十字螺絲 依定單需求 MLE-200 國麗0-200S-閃銀 MLE-200W 國邦-亮光 白色770-2263TL
8311-120	固定片 國麗3124S-閃銀 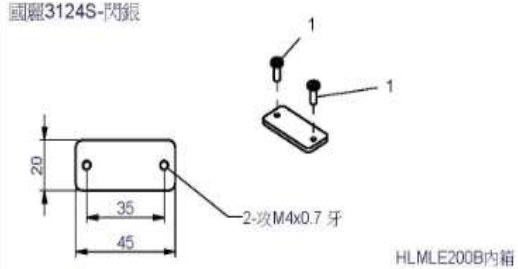	1SET	1.組立M4X12L=2PCS 半圓頭十字螺絲 依定單需求 MLE-200 國麗0-200S-閃銀 MLE-200W 國邦-亮光 白色770-2263TL
8331-056	L型片 國麗3124S-閃銀 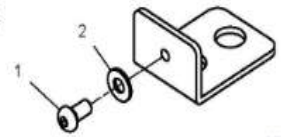	1SET	1.組立M6X12L=1PCS 半圓頭內六角咀螺絲 2.組立M6-Ø13=1PCS 依定單需求 MLE-200 國麗0-200S-閃銀 MLE-200W 國邦-亮光 白色770-2263TL
			1.9180-011保麗龍=4PCS 200X100X80(無缺口) **2. 9180-025特固龍=4PCS** Ø48X28X75L **3.9180-028特固龍=2PCS** Ø48X31X75L **4.9630-009束帶=5PCS** 7.5X2TX540L **5.9630-064氣泡布=1PCS** 1400mmX1400mm **6.9630-080氣泡布=1PCS** 1900mmX2000mm **7.9630-151氣泡袋=1PCS** 205X900XB-平口 **8.9630-176緯巢紙=8PCS** 45HX70X30 **9.9630-031氣泡袋=1PCS** 200X300X3A

零件代碼	品 名 及 圖 案	用量
9111-068	背墊 黑色耐寒乳膠皮 	1SET
9121-071	坐墊 黑色耐寒乳膠皮 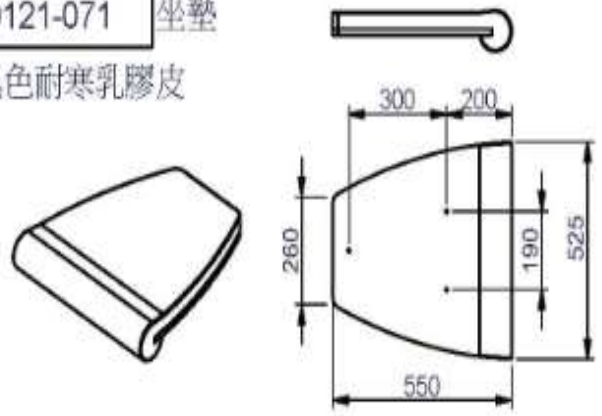	1SET
9161-079	泡棉組 黑色PU發泡 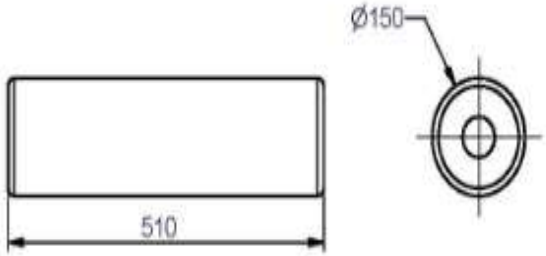	1SET

零件代碼	品名及圖案	用量	備註
9111-068R 背墊 紅色耐寒乳膠皮	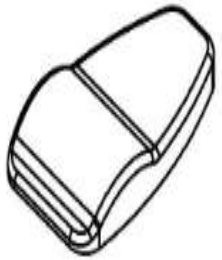	1SET	
9121-071R 坐墊 紅色耐寒乳膠皮	  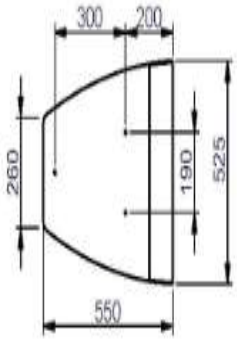	1SET	
9161-075R 泡棉組 紅色耐寒乳膠皮	 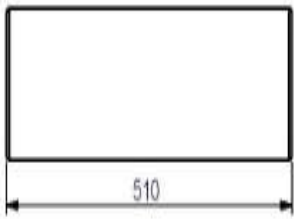	1SET	使用9161-074 委外加工=1PCS

MLE200 ASSEMBLY INSTRUCTIONS

HARDWARE ILLUSTRATION

D1.Ø38XØ25.8X10L STEEL BUSHING(8120-071)----------[1PCS]
D2.Ø70X52X20L STEEL BUSHING(8130-065)----------[1PCS]
D3.Ø60 CAP COVER(8130-231)----------[1PCS]
D4.Ø10X60L SHAFT(8210-156)----------[1PCS]
D5.THRUST BEARING(8510-008)----------[1PCS]
D6.Ø38X26X1.5t CU WASHER(8520-008)----------[3PCS]
D7.58X116X2.5tX30H END CAP(9211-189)----------[1PCS]
D8.Ø120XØ51X3t NYLON WASHER(9214-039)----------[2PCS]
D9.50X100X1.5t END CAP(9261-060)----------[1PCS]

D11.108X15tX263L RUBBER PAD(9310-075)----------[1PCS]
D12.3690mm BELT (FMLE200A1)----------[1PCS]

D1.


D2.


D3.


D4.


D5.


D6.


D7.


D8.


D9.


D11.


D12.


MLE200 ASSEMBLY INSTRUCTIONS

FARME HARDWARE ILLUSTRATION

DD1.Ø3/4" SHAFT COLLAR(9211-147)---------- [2PCS]
DD2.Ø4" RUBBER DOUNT(9310-017)---------- [2PCS]
DD3.108X14.5tX263L RUBBER PAD(9310-075)---------- [2PCS]
DD4.Ø115X50L PULLEY-NO MAGNET(9213-042B)---------- [3PCS]
DD6.BOTTLE BRACKET(8388-025)---------- [1PCS]
DD7.BOTTLE RACK(9260-320)---------- [1PCS]
DD8.BOTTLE(9260-123)---------- [1PCS]
DD11.Ø1" RUBBER PAD (9212-019)---------- [1PCS]
DD12.TOP PLATE(8400-033)---------- [1PCS]
DD13.Ø3/4" SHAFT COLLAR(9211-167)---------- [2PCS]
DD14.WEIGHT SELECTOR BAR(8210-216C)---------- [1PCS]

DD1.



DD2.



DD3.



DD4.

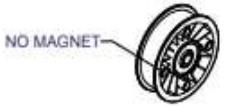

DD6.



DD7.



DD8.



DD11.



DD12.

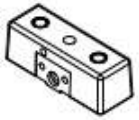

DD13.



DD14.



MLE200 ASSEMBLY INSTRUCTIONS

PARTS ILLUSTRATION SHEET

A1 [1SET] 6650-003
6621-001A



B [1SET]
6630-002



C1 [1SET]
6630-003A

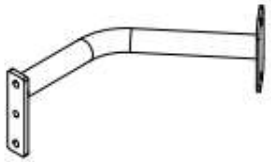

D [1SET]
6690-008



E [1SET]
6670-001

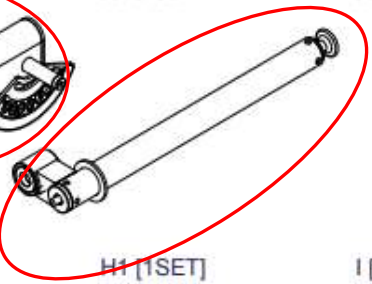

F [1SET]
6680-007

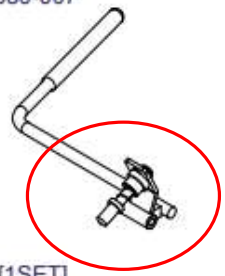

G1 [1SET]
6690-005

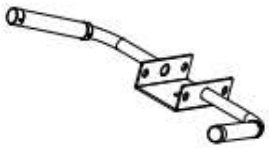

H1 [1SET]
6680-009



I [1SET]
8240-090

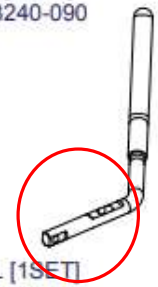

J [1PCS]
8313-144



L [1SET]
9121-071



MLE200 ASSEMBLY INSTRUCTIONS

PARTS ILLUSTRATION SHEET

M3 [1SET]
9161-079

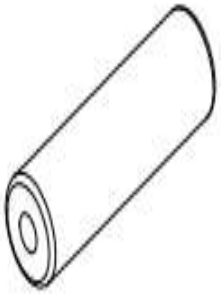

N [1PCS]
8311-117

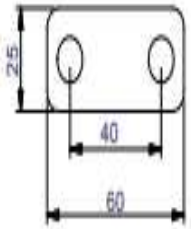

O1[1PCS]
9420-098



P [1SET]
9111-068

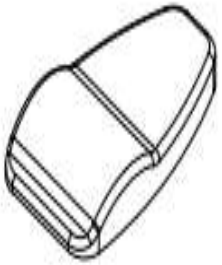

MLE200 ASSEMBLY INSTRUCTIONS

FARME PARTS ILLUSTRATION SHEET

AA2 [1SET]
6610-009A

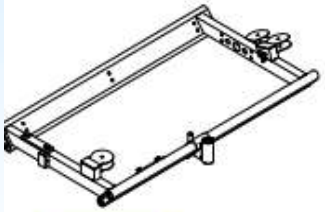

AC1 [1PCS]
9220-016

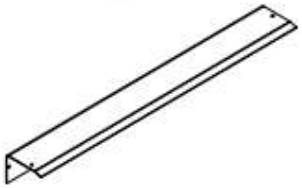

AD2 [1PCS]
9220-052

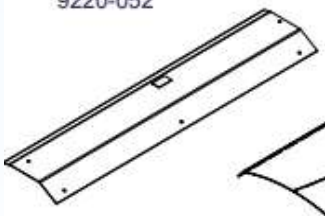

AE [1SET]
9220-023

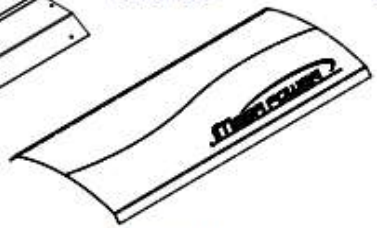

AF [1SET]
9211-148



AG [4SET]
8331-057



AH [1SET]
8313-169



AJ2[2PCS]
8280-042
Ø3/4"X1433L



AK[1PCS]
8331-056



AL[3SET]
8331-058



MLE200 ASSEMBLY INSTRUCTIONS

FARME PARTS ILLUSTRATION SHEET

AM [2PCS]
8313-144



AP [1PCS]
8311-117

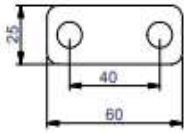

AR[1PCS]
8311-194

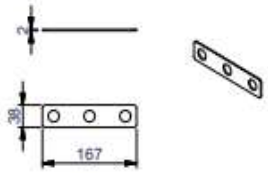

MLE200 ASSEMBLY INSTRUCTIONS

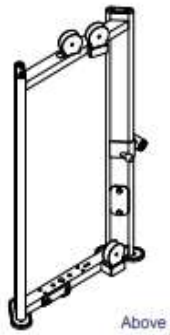

Above shows STEP 1
assembled and completed

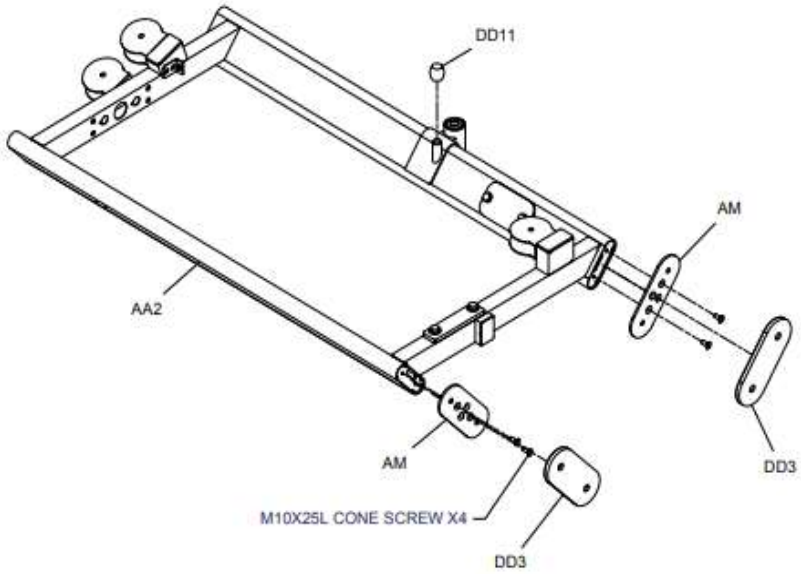

MLE200 ASSEMBLY INSTRUCTIONS

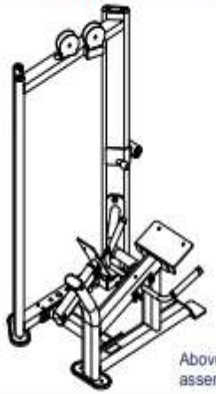

Above shows STEP 2 assembled and completed

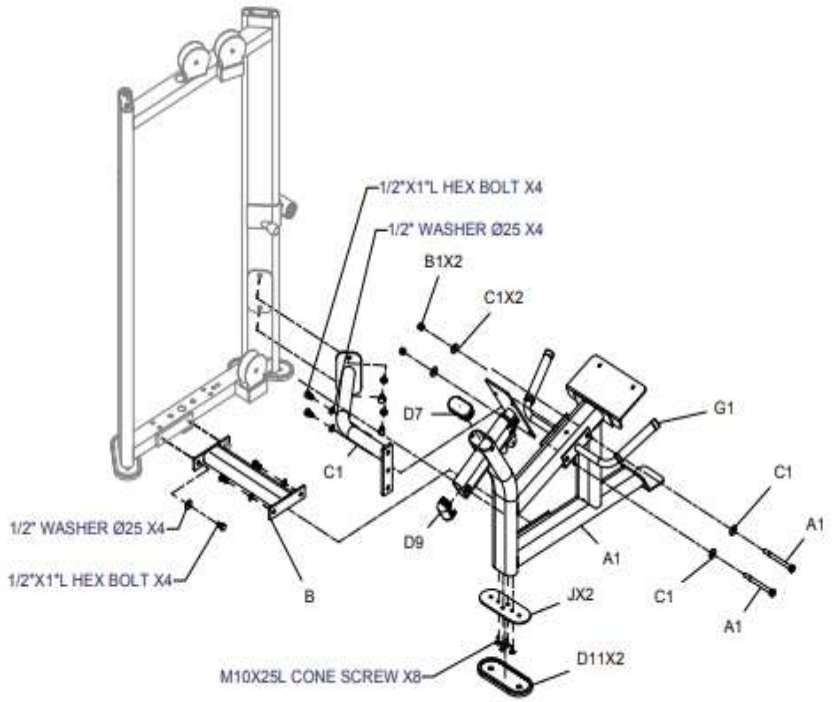

MLE200 ASSEMBLY INSTRUCTIONS



Above shows STEP 3 assembled and completed

STEP1.

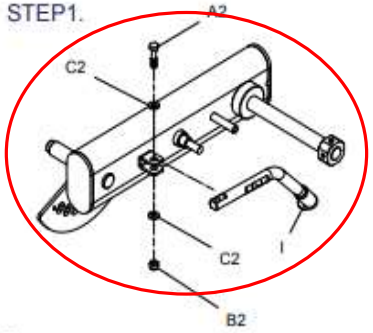

STEP2.

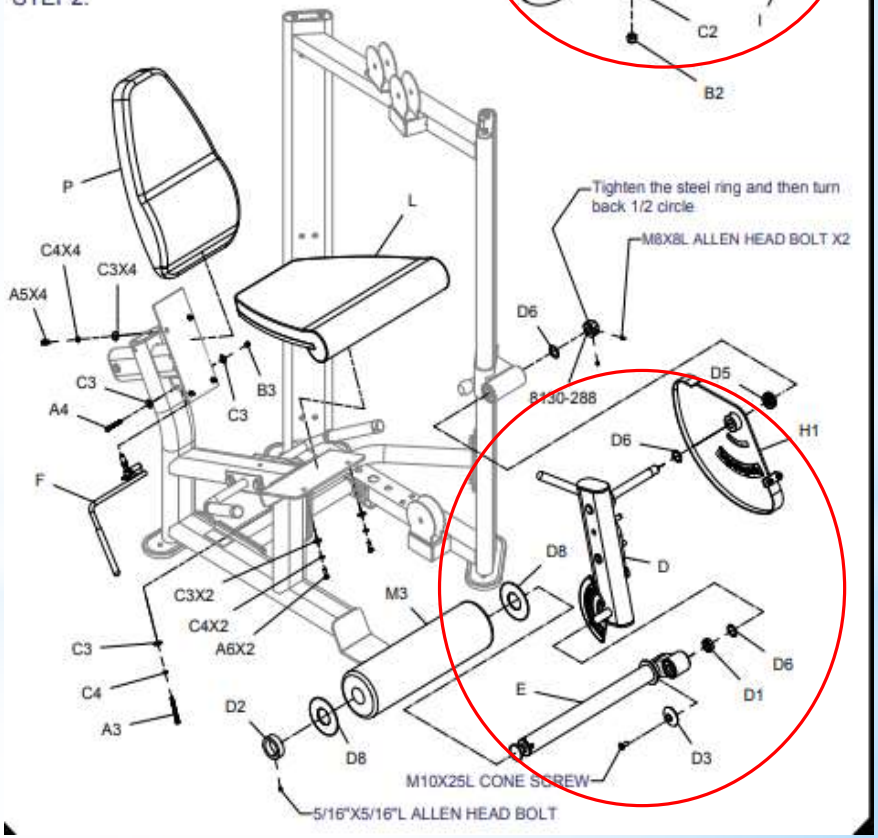

MLE200 ASSEMBLY INSTRUCTIONS



Above shows STEP 4 assembled and completed

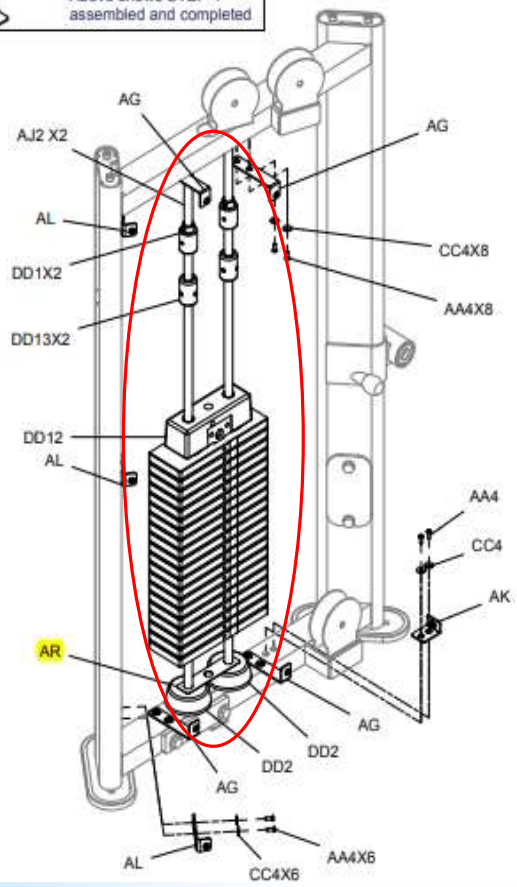

MLE200 ASSEMBLY INSTRUCTIONS



Above shows STEP 5 assembled and completed

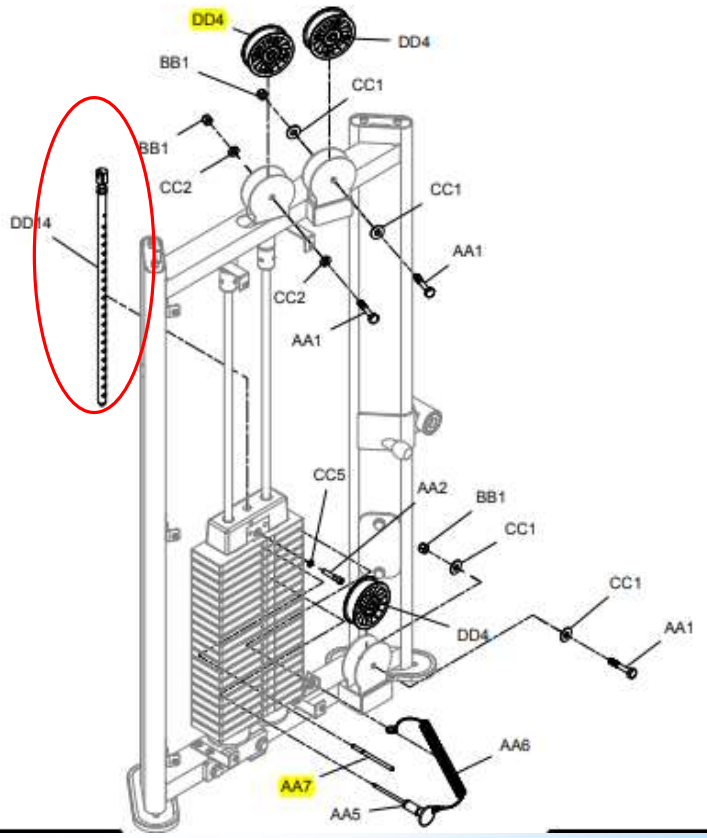

MLE200 ASSEMBLY INSTRUCTIONS

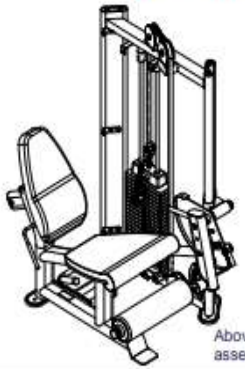

Above shows STEP 6 assembled and completed

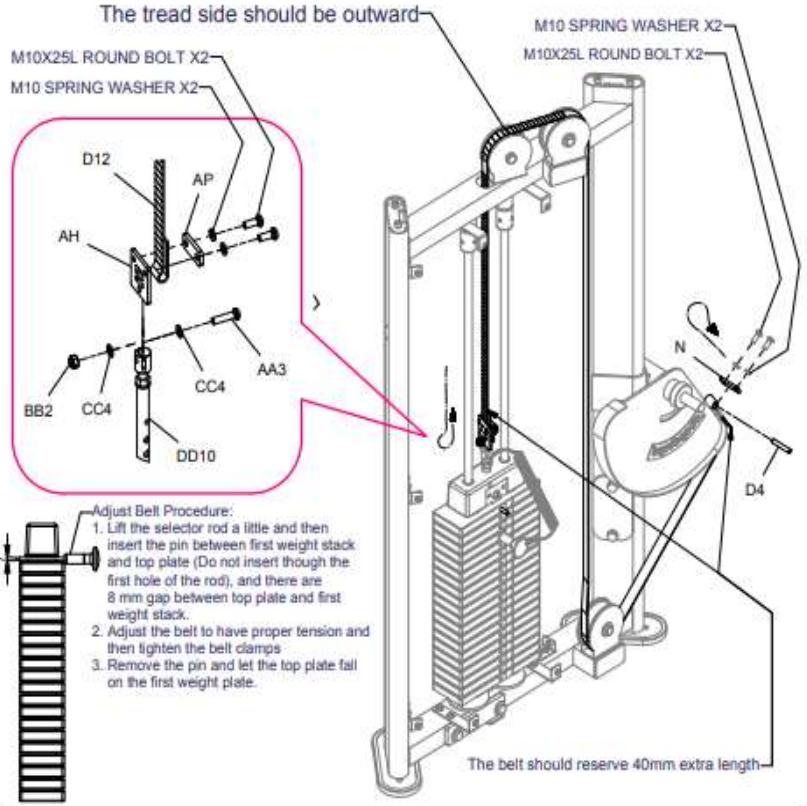

MLE200 ASSEMBLY INSTRUCTIONS

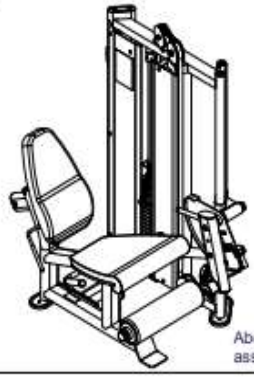

Above shows STEP 7 assembled and completed

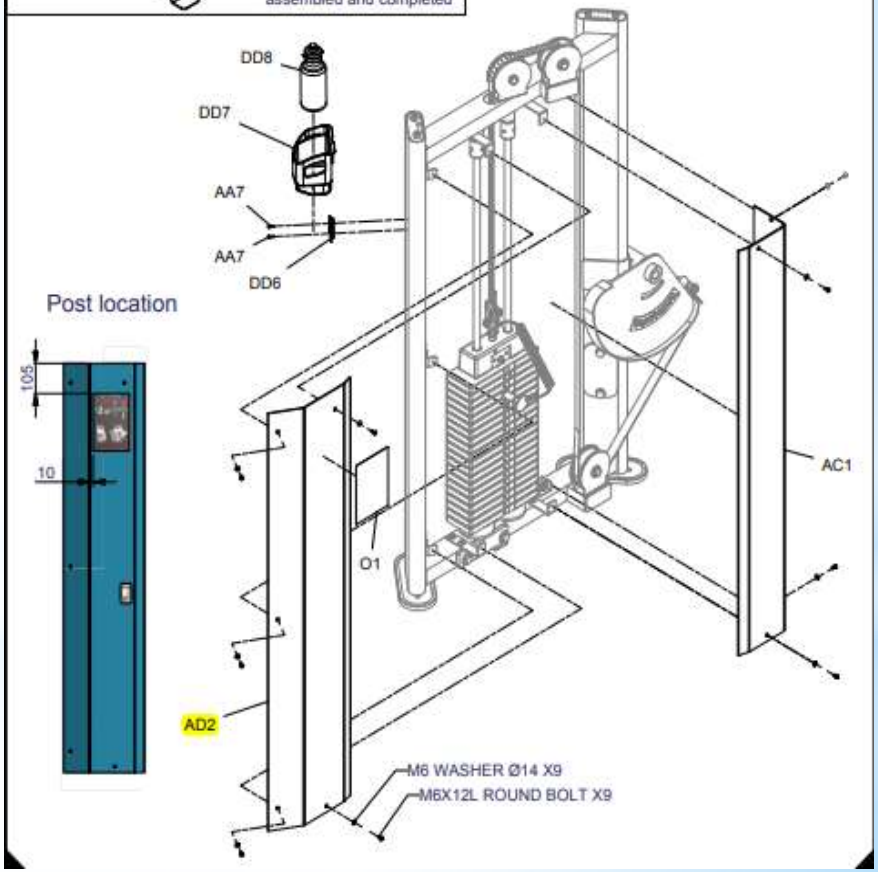

MLE200 ASSEMBLY INSTRUCTIONS

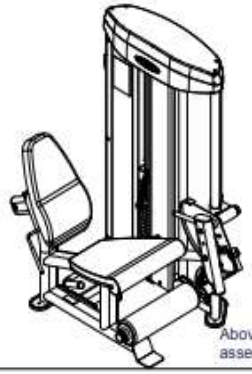

Above shows STEP 8 assembled and completed

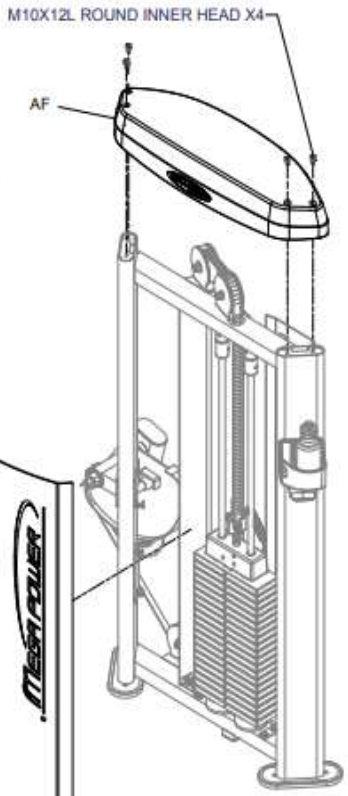

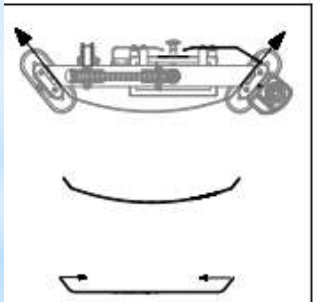

Note: When installing the shroud (AE), push both sides of the shroud toward center in order to bend it a little.
After insert it to the door frame and then releasing it. The shroud will be locked on the door frame.

ASSEMBLY INSTRUCTIONS

Adjust Flat Belt Steps

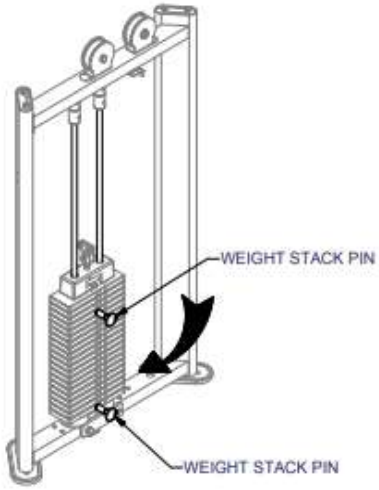

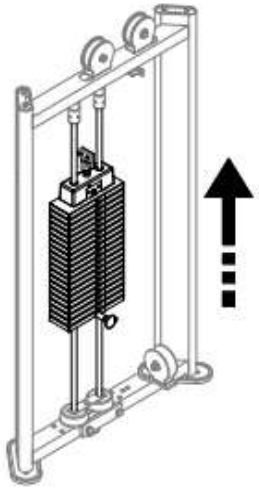

1. When installing flat belt, please put the weight stack pin into 4th weight stack. After installing flat belt, please put the weight stack pin into 20th weight stack.

2. When weight stack pin put into 20th weight stack, please do workout with the machine around 1 minute or 5-10 sets in order to extend the flat belt,flat belt will be loosed a little bit.

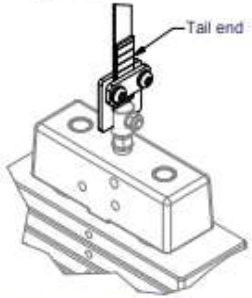

3. Pull end of flat belt as drawing showed to make the flat belt be tightened. (After using the machine 3 months to 6 months, please check flat belt.If the flat belt is loosed, please follow this step to tighten the belt again.)

Guide on Selector Rod Adjustment

STEP 1

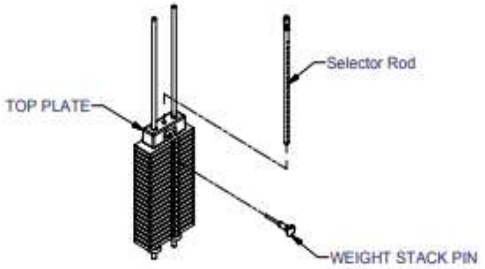

Step 1
Place Selector Rod into Top Plate.
Then put selector pin into the weight plate to fix the rod.

STEP 2



Step 2
Screw the 3/8"x2"L Round Allen Head into Top Plate but not tighten it up.

STEP 3

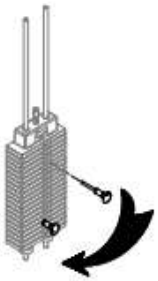

Step 3
Place the selector pin to each weight plate (5,10,15,20....) to check the smoothness.

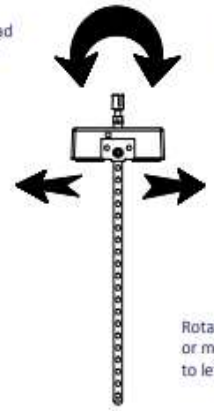

Rotate the Selector Rod slightly
or move the 3/8"x2"L Round Allen Head
to left and right and repeat Step 3.

MEGA POWER series
JUNGLE GYM series

project	Part number	Name	Specification	Quantity	Remark
1	38-200 CAP	round allen head	3/8"X2"L round allen head-CAP	1	
2	38-SPWAS 8732003	3/8" spring washer		1	
3	8210-216C	20 hole Selector Rod		1	
4	8250-166	pin	Ø7.9X137L	1	
5	8250-162	weight stack pin	Ø7X110L	1	
6	8400-010	10LB weight stack plate	102x22to280L 10LB	20	
7	8400-033	top plate		1	

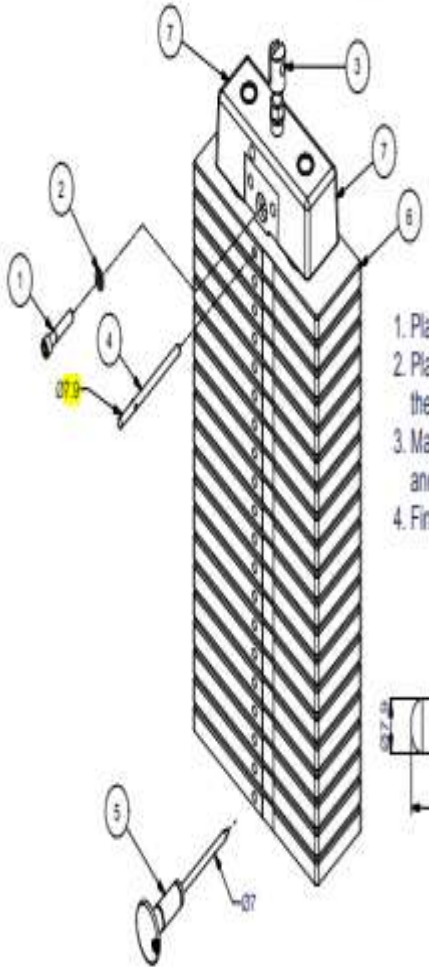

1. Place #4 - 8250-166 (pin) into the first weight plate.
2. Place #5 - 8250-162 (weight stack pin) into the the hole 20th of the weight stack.
3. Make sure #7 (top plate) cling to #6 (first weight plate) and fix in #1 - 3/8"X2"L screw and #2 - 3/8" spring washer.
4. Finally remove #5 - 8250-162 (weight stack pin) and use as usual.



(8250-166)PIN

V2-112017

*Well done!

