*MTM1000 Maintenance



* Customers can put some grease on pivot points(red circle place), with brass or gunmetal bushings.





* Let's maintain your machine!

零件代碼	品 名 及 圖 案	用量	備 註
20MTM1000-A 26MTM1000D	主架 座墊架	1SET	1.組立8510-018軸承=2PCS 2.組立9211-107雙層套=1PCS 3.組立8520-001銅套=2PCS 4.組立9211-118按扣墊=2PCS 5.組立9211-036按扣墊=2PCS 6.組立M12拉帽=2PCS 7.組立8830-027氣壓棒=1PCS 8.組立435-(4-3)拉釘=4PCS 9.組立3/8"X2-1/4"=1PCS 一般外六角螺絲 10.組立3/8"尼帽=2PCS 11.組立3/8"華司Ø16邊=4PCS 12.組立1/2"華司Ø25邊=4PCS 13.組立1/2"X1"=4PCS 一般六角頭螺絲 14.組立3/8"X2 1/2"=1PCS 一般六角頭螺絲 15.組立M8尼帽=1PCS 16.組立M8華司Ø16=2PCS 17.組立M8X60L=1PCS 半圓頭內六角螺絲 18.貼9440-225=1PCS 調整貼紙 19.貼9440-055貼紙=1PCS 20.貼"工單"貼紙=1PCS 21.組立8250-101調整組=1PCS 22.組立M10X25L=4PCS 錐形內六角螺絲 23.貼9400-326認證貼紙=1PCS

依定單需求

MTM-1000	國麗0-200S-閃銀 國麗KL-0109-透明 二塗二精
MTM-1000W	國邦-亮光 白色770-2263TL

6680-006
280226
國邦790-49153F1HT-深灰

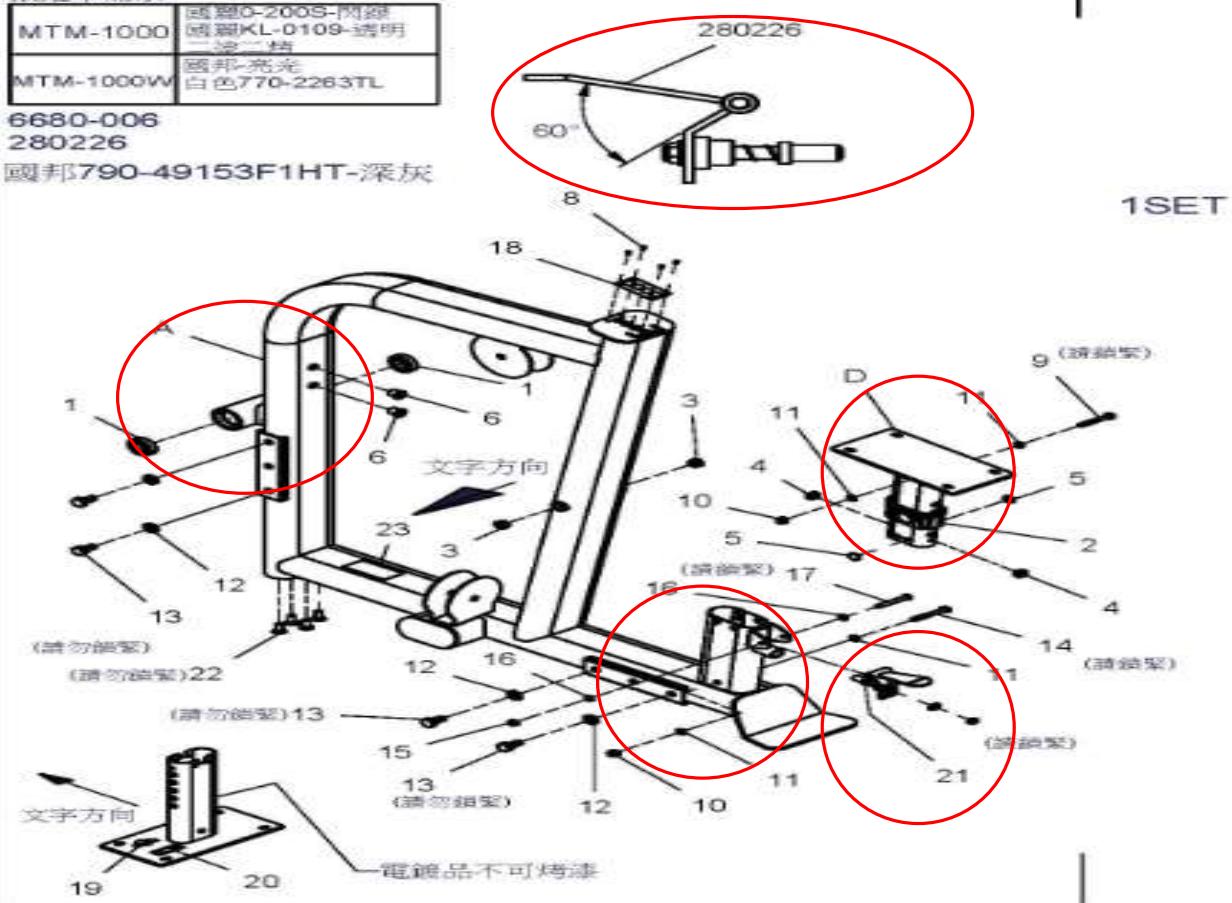

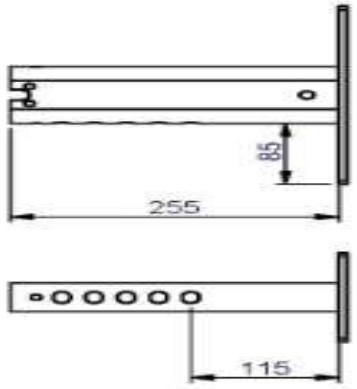

20MTM1000-B	連接桿	1SET	

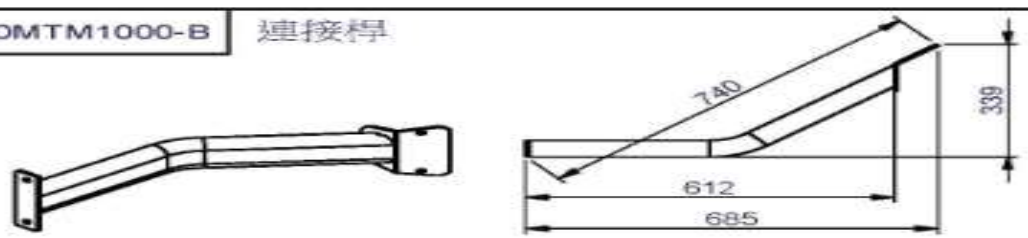

依定單需求

MTM-1000	國麗0-200S-閃銀 國麗KL-0109-透明 二塗二精
MTM-1000W	國邦-亮光 白色770-2263TL

零件代碼	品 名 及 圖 案	用量	備 註
0MTM1000-C	連接桿 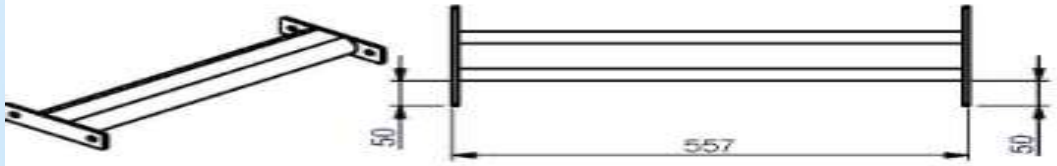	1SET	依定單需求 MTM-1000 國產0-200S-閃銀 國產KL-0109-透明 二塗二烤 MTM-1000W 國邦-亮光 白色770-2263TL
280230	浸漬把手 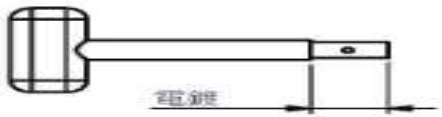 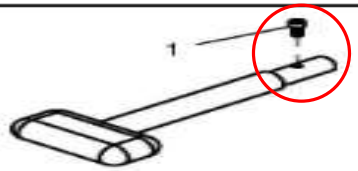	2SET	1.組立5/16"X3/4"L=2PCS 圓頭內六角-CAP螺絲
0MTM1000-F	扶手架 定單需求 1TM-1000 國產0-200S-閃銀 國產KL-0109-透明 二塗二烤 TM-1000W 國邦-亮光 白色770-2263TL 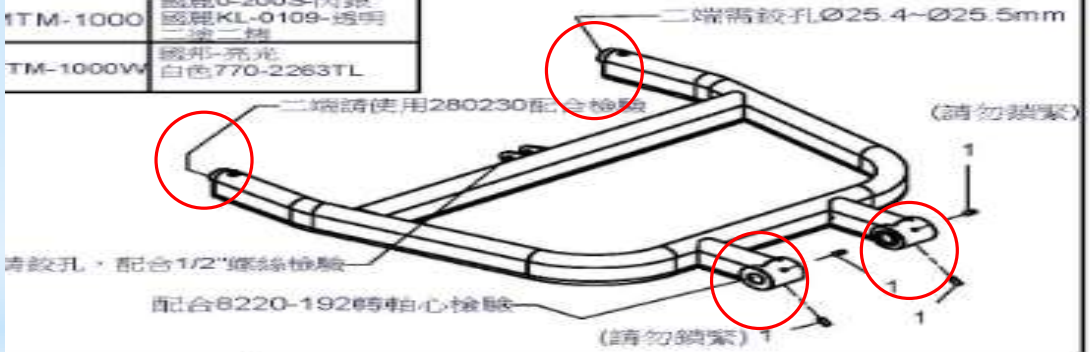	1SET	1.組立M8X20L=4PCS 沉頭內六角螺絲 2.黏貼8520-008=2PCS 鋼管司 (需黏貼於背面上) 2 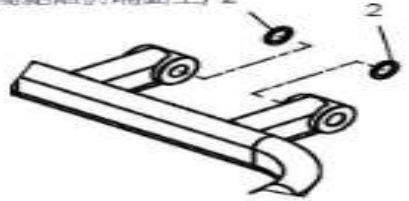
8220-192	轉軸心 電鍍 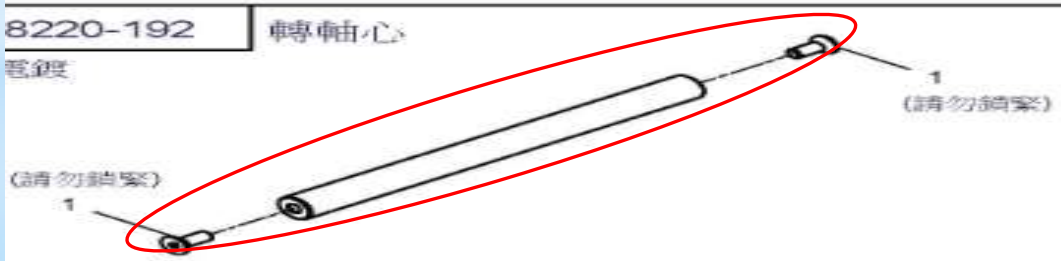	1SET	1.組立M10X25L=2PCS 錐形內六角螺絲 Ø25X301L

零件代碼	品 名 及 圖 案	用量	備 註
6680-015	調整盤 國麗3124S-閃銀 國麗KL0002-透明 二塗二烤 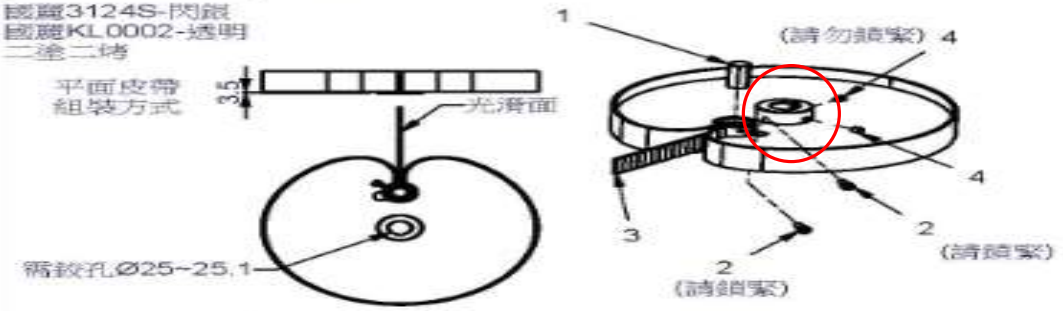	1SET	1.組立8210-162軸心=1PCS 2.組立M6X16L=2PCS 圓頭內六角螺絲 3.組立FMMH15001皮帶=1PCS 4.組立5/16"X3/8"L=2PCS 沉頭內六角螺絲 設變單號 2019030002 HLMMH1500A
8370-040	壓花板 國邦790-49153F1HT-深灰 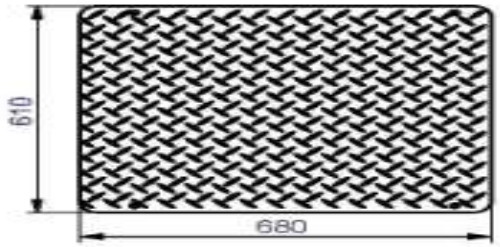	1PCS	610X2.3TX680L
8220-199	轉軸心 染黑 	1PCS	1.組立M10X25L 錐形平頭內六角螺絲=2PCS 2.組立□6X6X25L平鍵=1PCS 3.組立□6X6X35L平鍵=1PCS HLMMH1500A Ø25x250L
20MMH1500-F	吊索組 國麗3124S-閃銀 國麗KL0002-透明 二塗二烤 	1SET	HLMMH1500A
8220-198	導桿 鍍硬鉻 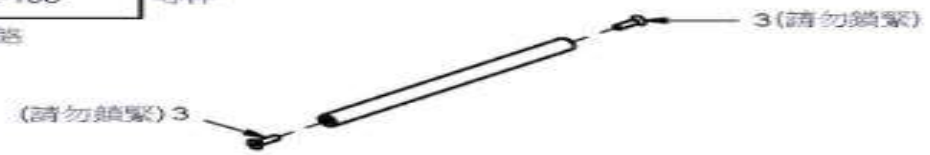	2SET	1.組立M10X35L 錐形平頭內六角螺絲=4PCS HLMMH1500A Ø25X300L

零件代碼	品 名 及 圖 案	用量	備 註
8313-144	固定片 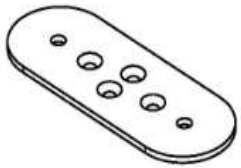 HLMTM1000A內箱	1PCS	1.9180-027特固龍=12PCS Ø65X45X215L 2.9630-009束帶=15PCS 7.5X2TX540L 3.9630-176蜂巢紙=7PCS 45HX70X30 依定單需求 MTM-1000 國麗0-200S-閃銀 國麗KL-0109-透明 二塗二烤 MTM-1000W 國邦-亮光 白色770-2263TL
6640-009	吊輪座 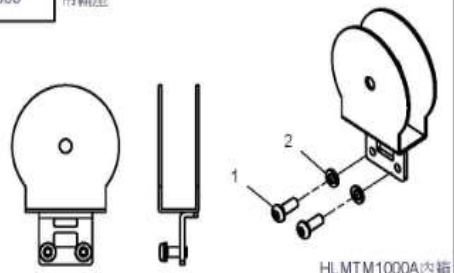 HLMTM1000A內箱	1SET	1.組立M10X25L=2PCS 半圓頭內六角螺絲 2.組立M10彈簧華司=2PCS 依定單需求 MTM-1000 國麗0-200S-閃銀 國麗KL-0109-透明 二塗二烤 MTM-1000W 國邦-亮光 白色770-2263TL
9420-106	動作圖銘板	1PCS	9630-126氣泡袋X1 160X460XB-平口
23MTM1000A	附件包 23MTM1000WA 附件包	1SET	HLMTM1000A內箱
25MTM1000A	皮帶輪包	1SET	HLMTM1000A內箱
FMTM1000A	皮帶包 	1SET	HLMTM1000A內箱
GMTM1000A	螺絲包	1SET	HLMTM1000A內箱
KMTM1000	說明書	1SET	事務通知單 2013100004 設變單號 2013100009

零件代碼	品 名 及 圖 案	用量	備 註
20MTM1000-G1	門框 依定單需求 MTM-1000 國麗0-200S-閃銀 國麗KL-0109-透明 二塗二烤 MTM-1000W 國邦-亮光 白色770-2263TL 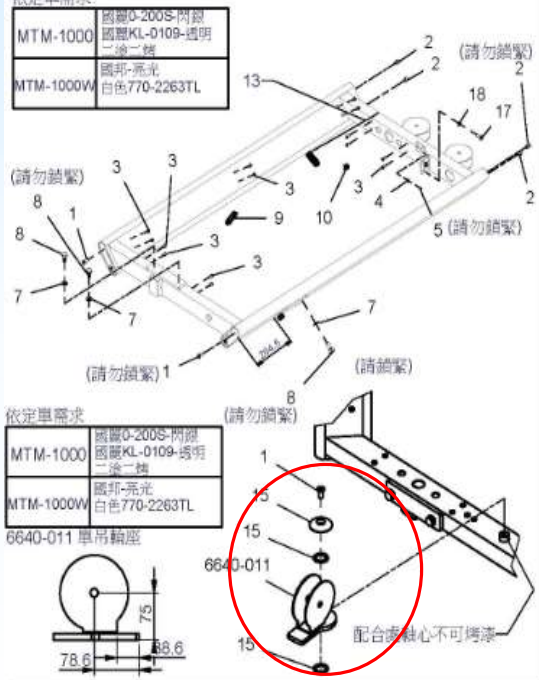 依定單需求 MTM-1000 國麗0-200S-閃銀 國麗KL-0109-透明 二塗二烤 MTM-1000W 國邦-亮光 白色770-2263TL 6640-011 單吊輪座 配合處鐵心不可烤漆	1SET 1SET	1.組立M10X25L=5PCS 扁形內六角螺絲 2.組立M10X12L=4PCS 圓頭內六角-CAP螺絲 3.組立M6拉帽(身體有花)=16PCS 4.組立M6華司Ø13=1CS 5.組立M6X12L=1PCS 半圓頭內六角螺絲 6. 7.組立1/2"華司-Ø25=4PCS 8.組立1/2"X1"L=4PCS 一般六角頭螺絲 9. 10. 11. 12. 13. 14.組立8130-231端蓋=1PCS 15.組立8520-008鋼華司=2PCS 16. 17.組立M10X25L=2PCS 半圓頭內六角螺絲 18.組立M10彈簧華司=2PCS  需鉸孔Ø25.4
9220-016	前護網-右 壓克力護網 透明黑 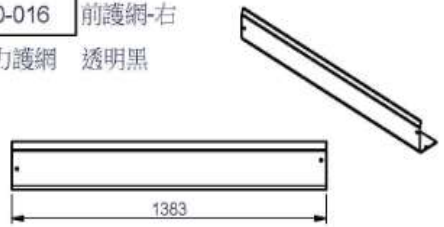	1PCS	
9220-052	前護網-左 壓克力護網 透明黑 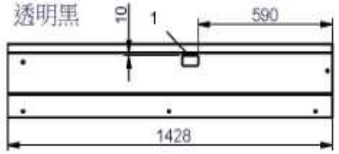	1PCS	1.貼9440-117防夾手貼紙=1PCS 設變單號 2019030002

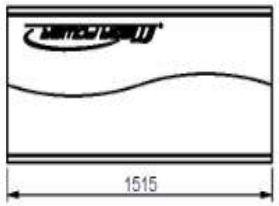

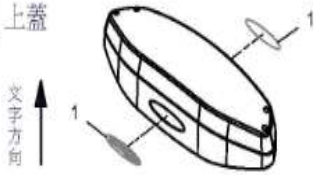



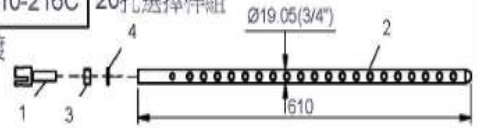

零件代碼	品名及圖案	用量	備註
9220-023 壓克力護網	護網 透明黑 1515	1PCS	
9211-148	上蓋 文字方向 1 1	1SET	1. 貼9441-370=2PCS 鋁標(Steelflex) H9211148內箱
8400-033	選擇上片	1SET	HLMTM1000B內箱
8210-216C 電鍍	20孔選擇桿組 Ø19.05(3/4") 4 2 1 3 610	1SET	1.組立8260-076固定桿=1PCS 2.組立8210-216 20孔選擇桿=1PCS 3.組立1/2"螺帽=1PCS 4.組立1/2"彈簧華司=1PCS
8331-057	固定片 (請勿鎖緊) 1 2 HLMTM1000B內箱	4SET	1.組立M6X12L=4PCS 半圓頭內六角螺絲 2.組立M6華司-Ø13=4PCS 依定單需求 MTM-1000 國麗0-200S-閃銀 MTM-1000W 國邦-亮光 白色770-2263TL
8313-169 電鍍	固定片 1 (請勿鎖緊) 2 HLMTM1000B內箱	1PCS	1.組立M10X25L 半圓頭內六角螺絲=2PCS 2.組立M10彈簧華司=2PCS

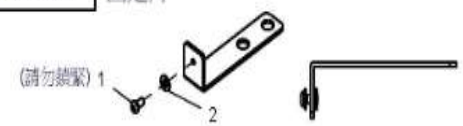







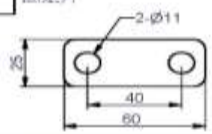



零件代碼	品名及圖案	用量	備註
8331-058	固定片 2 (請勿鎖緊) 1 HLMTM1000B內箱	3SET	1.組立M6X12L 半圓頭內六角螺絲=3PCS 2.組立M6華司-Ø13=3PCS 依定單需求 MTM-1000 國麗0-200S-閃銀 MTM-1000W 國邦-亮光 白色770-2263TL
8313-144	固定片 HLMTM1000B內箱	2PCS	依定單需求 MTM-1000 國麗0-200S-閃銀 國麗KL-0109-透明二連二機 MTM-1000W 國邦-亮光 白色770-2263TL
8311-117	固定片 2-Ø11 25 40 60 HLMTM1000B內箱	3PCS	依定單需求 MTM-1000 國麗0-200S-閃銀 國麗KL-0109-透明二連二機 MTM-1000W 國邦-亮光 白色770-2263TL
8280-042	導桿 Ø19.1(3/4")	2PCS	設變單號 2019030002 Ø3/4"X1433L
23MTM1000B	附件包	1SET	HLMTM1000B內箱
23MDCUP	附件包-CUP	1SET	HLMTM1000B內箱
25MTM1000B1	皮帶輪包	1SET	HLMTM1000B內箱
FMTM1000B	皮帶包	1SET	HLMTM1000B內箱
GMTM1000B	螺絲包	1SET	HLMTM1000B內箱
8331-056	L型片 2 (請勿鎖緊)1 HLMTM1000B內箱	1SET	1.組立M6X12L 半圓頭內六頭螺絲=1PCS 2.組立M6-Ø13=1PCS 依定單需求 MTM-1000 國麗0-200S-閃銀 MTM-1000W 國邦-亮光 白色770-2263TL
			1. 9180-025特固鉸=4PCS 2.9180-028特固鉸=2PCS 3.9630-009皮帶=4PCS 4.9630-031氣泡袋=1PCS 5.9630-064氣泡布=1PCS 6.9630-080氣泡布=1PCS 7.9630-151氣泡袋=1PCS 8.9630-087蜂巢紙=8PCS 9.9630-176蜂巢紙=8PCS 10.9630-031氣泡袋=1PCS
8311-194 K32027G 深灰砂	固定片 3-Ø19.5 38 167 2	1PCS	設變單號 2019030002 HLMLM300BB內箱





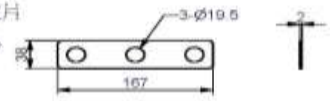

零件代碼	品 名 及 圖 案	用量
9121-070	座墊 黑色耐寒乳膠皮 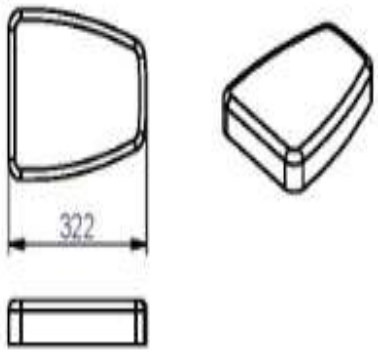	1PCS
9111-069	背墊 黑色耐寒乳膠皮 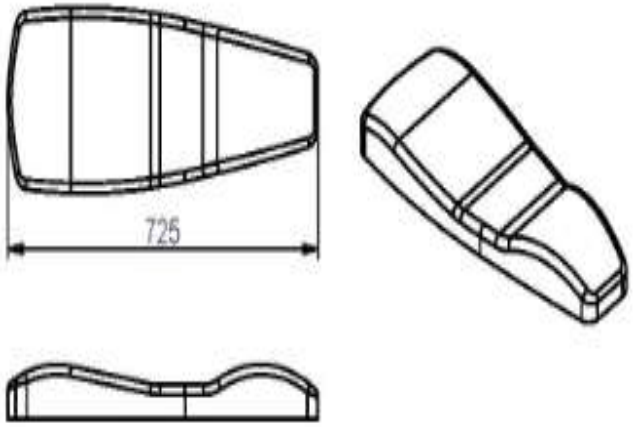	1PCS

零件代碼	品 名 及 圖 案	用量
9121-070R	座墊 紅色耐寒乳膠皮 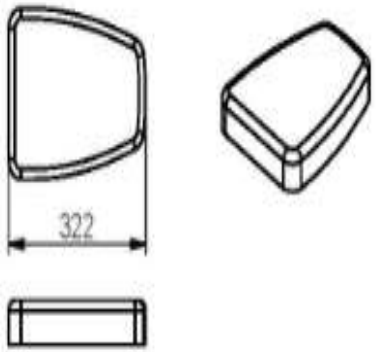	1PCS
9111-069R	背墊 紅色耐寒乳膠皮 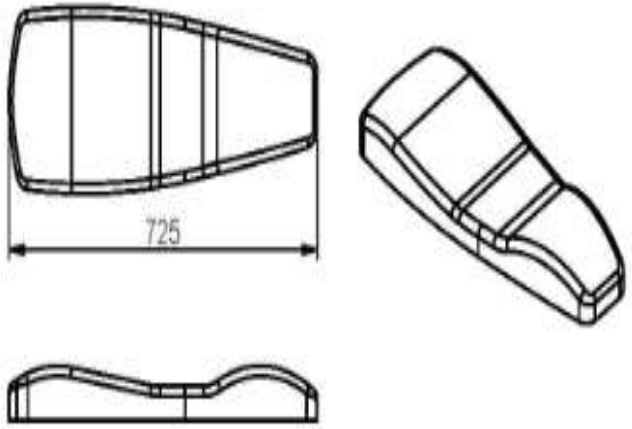	1PCS

MTM1000 ASSEMBLY INSTRUCTIONS

HARDWARE ILLUSTRATION

D1.Ø30XØ13X30L STEEL BUSHING (8120-078)---------- [1PCS]
D2.Ø60 CAP COVER(8130-231)---------- [2PCS]
D3.Ø38X26X1.5t CU WASHER(8520-008)---------- [2PCS]
D4.116X58X29 RUBBER PAD(9310-057)---------- [1PCS]
D5.108X15tX263L RUBBER PAD(9310-075)---------- [1PCS]
D6.Ø115X50L PULLEY(9213-042B)---------- [3PCS]
D7. BUCKLE (9630-174) ---------- [1PCS]
D8.3180mm (FMTM1000A)---------- [1PCS]
D9.2080mm (FMTM1000B1)---------- [1PCS]

D1.



D2.



D3.



D4.



D5.



D6.



D7.



D8.



D9.



MTM1000 ASSEMBLY INSTRUCTIONS

FARME HARDWARE ILLUSTRATION

DD1.Ø3/4" SHAFT COLLAR(9211-147)----------[2PCS]
DD2.Ø4" RUBBER COUNT(9310-017)----------[2PCS]
DD3.108X14.5tX263L RUBBER PAD(9310-075)----------[2PCS]
DD4.Ø115X50L PULLEY(9213-042B)----------[3PCS]

DD6.BOTTLE BRACKET(8388-025)----------[1PCS]
DD7.BOTTLE RACK(9260-320)----------[1PCS]
DD8.BOTTLE(9260-123)----------[1PCS]
DD11.TOP PLATE(8400-033)----------[1PCS]
DD12.Ø3/4" SHAFT COLLAR(9211-167)----------[2PCS]
DD13.WEIGHT SELECTOR BAR(8210-216C)----------[1PCS]

DD1.



DD2.



DD3.



DD4.



DD6.



DD7.



DD8.



DD11.



DD12.



DD13.

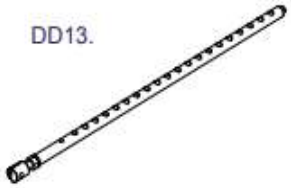

MTM1000 ASSEMBLY INSTRUCTIONS

PARTS ILLUSTRATION SHEET

A [1SET]

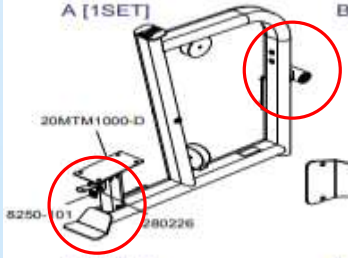

B [1SET]

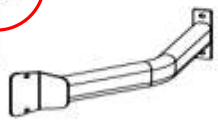

C [1SET]

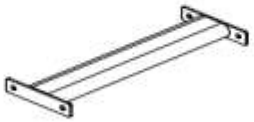

D [1SET]
8220-192
Ø25X301L



E [2SET]
280230

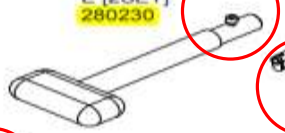

F [1SET]

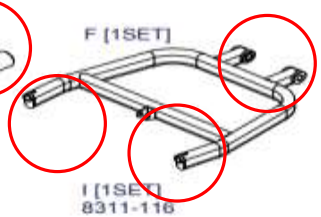

G [1SET]
6650-004

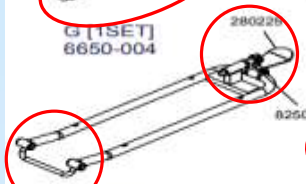

H [1SET]
8260-069
Ø12.7X255L

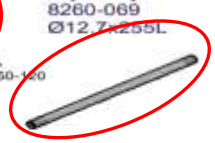

I [1SET]
8311-116

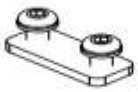

J [1SET]
8311-117

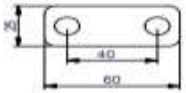

K[1SET]
8313-144



L[1SET]
6640-009



MTM1000 ASSEMBLY INSTRUCTIONS

FARME PARTS ILLUSTRATION SHEET

AA1 [1SET]
20MTM1000-G1



AC [1PCS]
9220-016



AD1 [1PCS]
9220-052

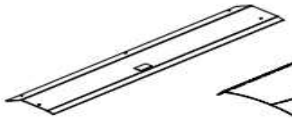

AE [1SET]
9220-023

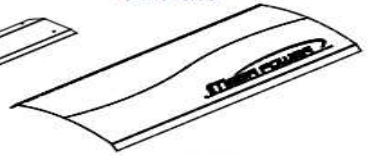

AF [1SET]
9211-148

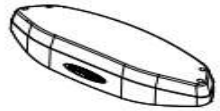

AG [4SET]
8331-057



AH [1SET]
8313-169



AJ1 [2PCS]
8280-042
Ø3/4"X1433L

AK[1PCS]
8331-056

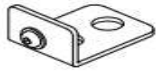

AL[3SET]
8331-058



MTM1000 ASSEMBLY INSTRUCTIONS

PARTS ILLUSTRATION SHEET

M [1SET]
9420-106



N [1SET]
9121-070



O [1SET]
9111-069

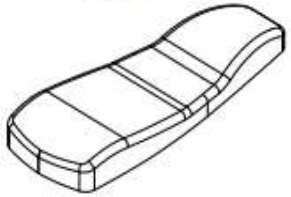

MTM1000 ASSEMBLY INSTRUCTIONS

FARME PARTS ILLUSTRATION SHEET

AM [2PCS]
8313-144



AP [2SET]
8311-117

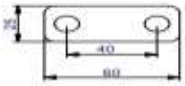

AR [1PCS]
8311-194

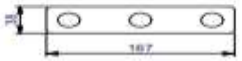

MTM1000 ASSEMBLY INSTRUCTIONS

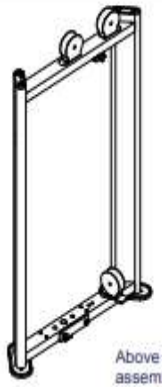

Above shows STEP 1
assembled and completed

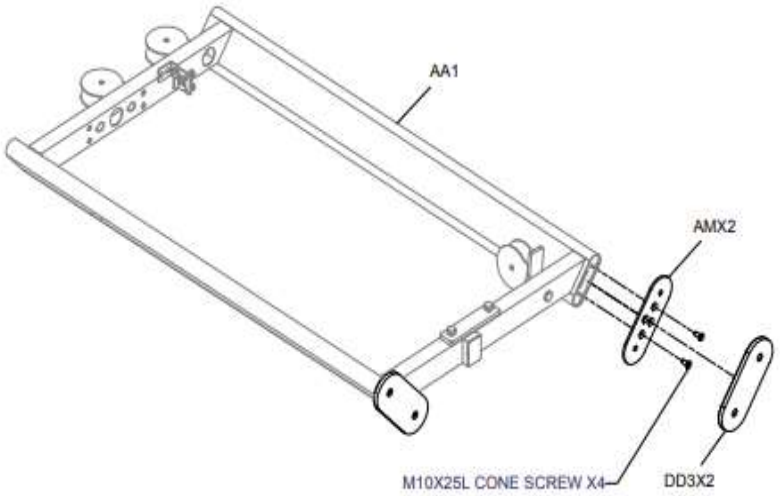

MTM1000 ASSEMBLY INSTRUCTIONS



Above shows STEP 2
assembled and completed

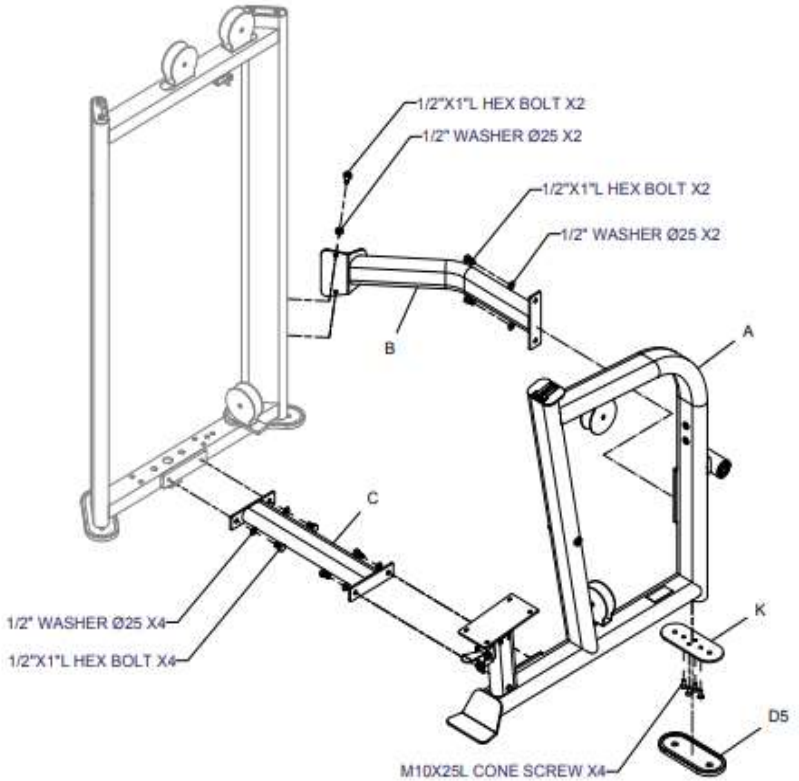

MTM1000 ASSEMBLY INSTRUCTIONS

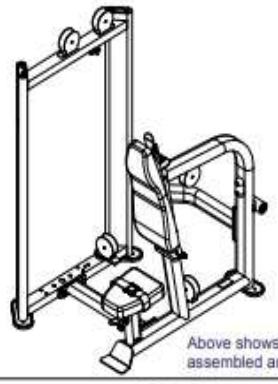

Above shows STEP 3
assembled and completed

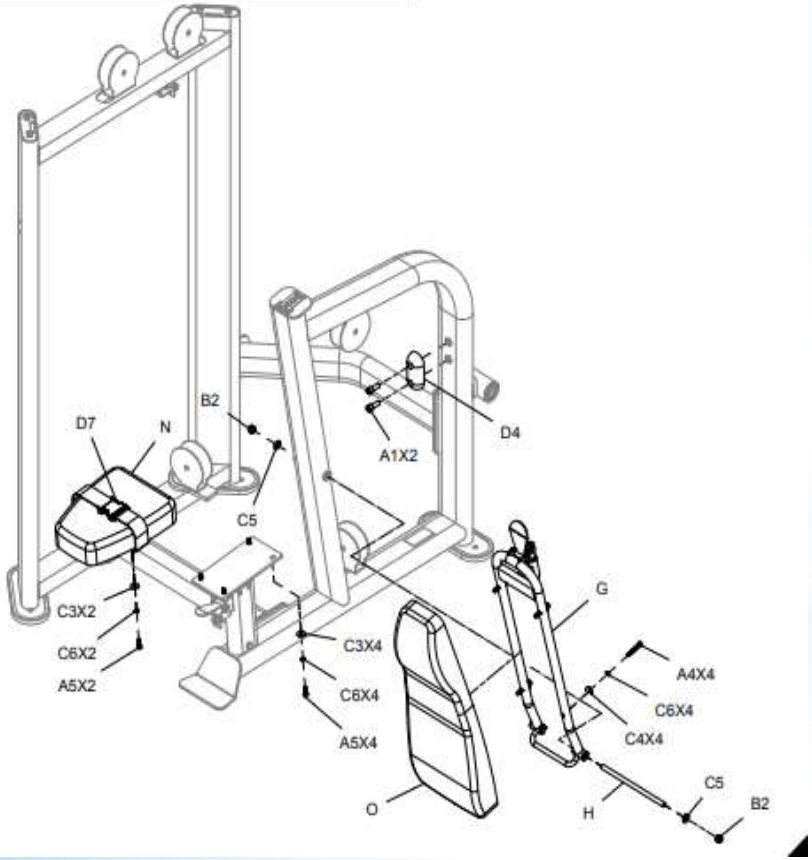

MTM1000 ASSEMBLY INSTRUCTIONS

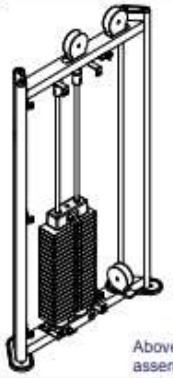

Above shows STEP 4
assembled and completed

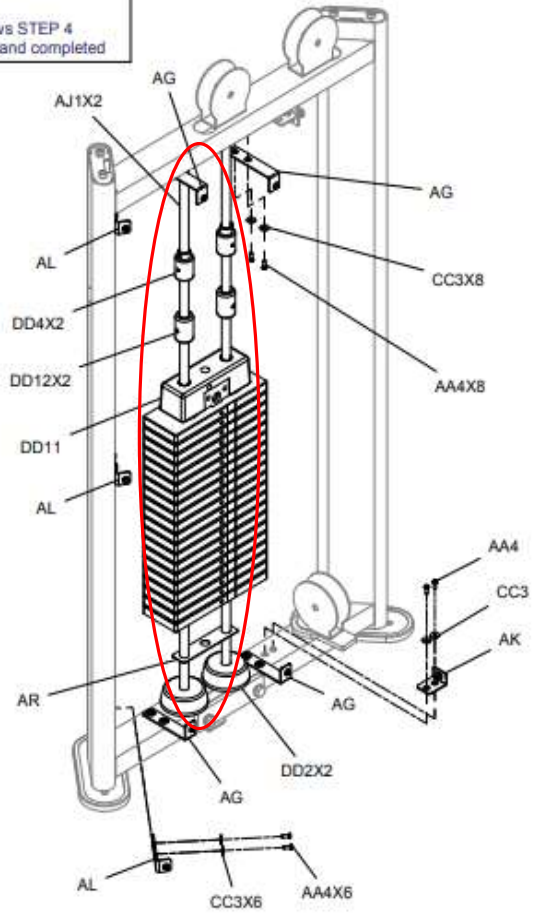

MTM1000 ASSEMBLY INSTRUCTIONS

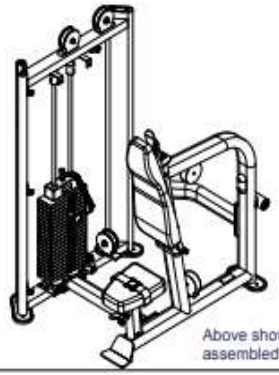

Above shows STEP 5 assembled and completed

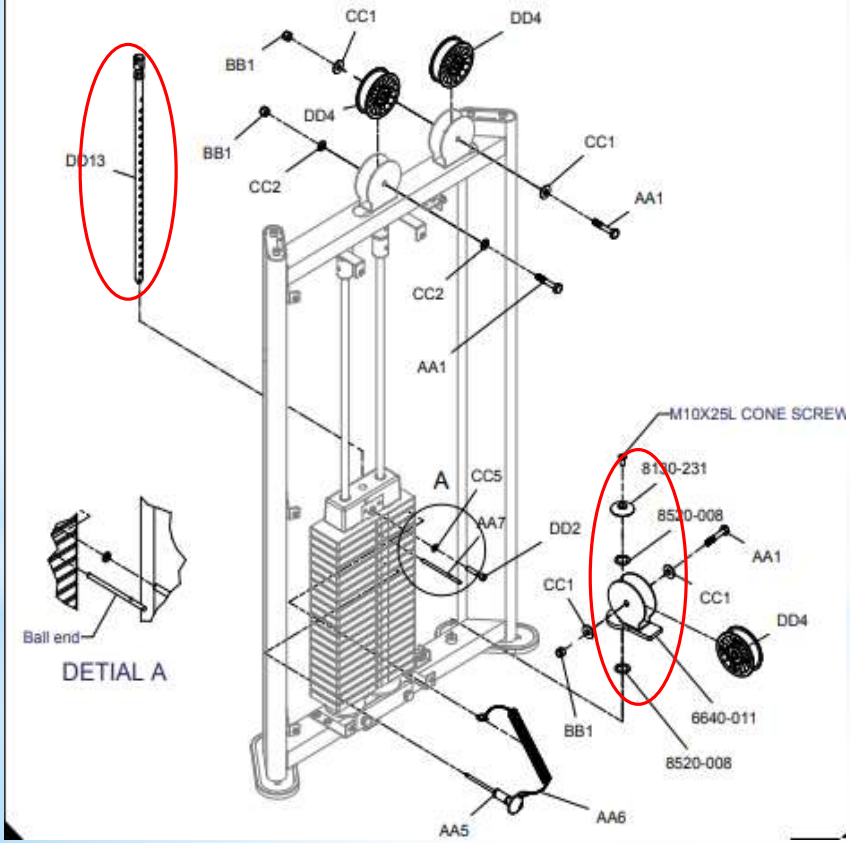

MTM1000 ASSEMBLY INSTRUCTIONS

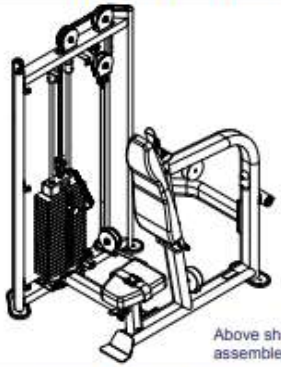

Above shows STEP 6 assembled and completed

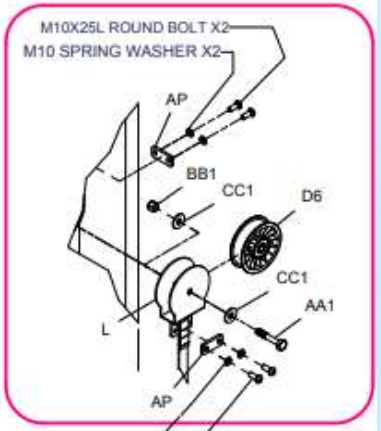

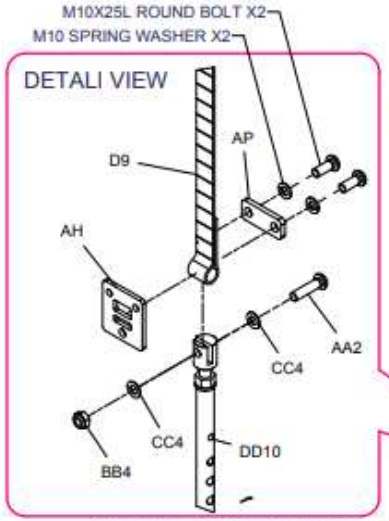

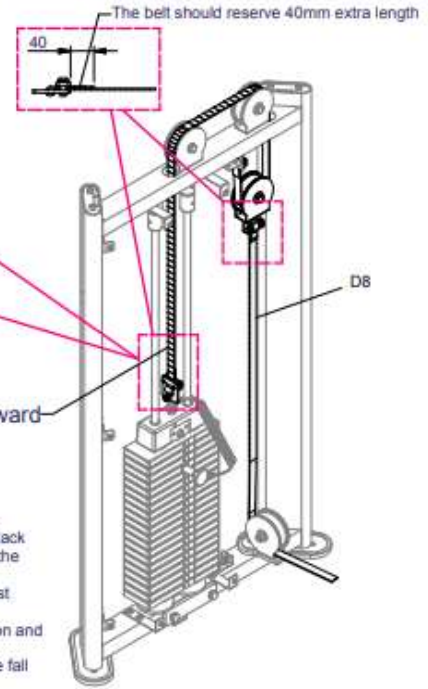

The tread side should be outward

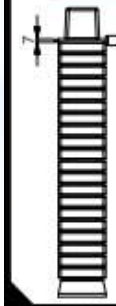

Adjust Belt Procedure:

1. Lift the selector rod a little and then insert the pin between first weight stack and top plate (Do not insert though the first hole of the rod), and there are 7 mm gap between top plate and first weight stack.
2. Adjust the belt to have proper tension and then tighten the belt clamps
3. Remove the pin and let the top plate fall on the first weight plate.

MTM1000 ASSEMBLY INSTRUCTIONS

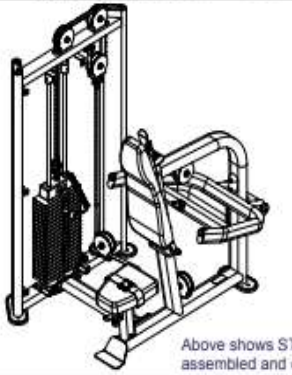

Above shows STEP 7
assembled and completed

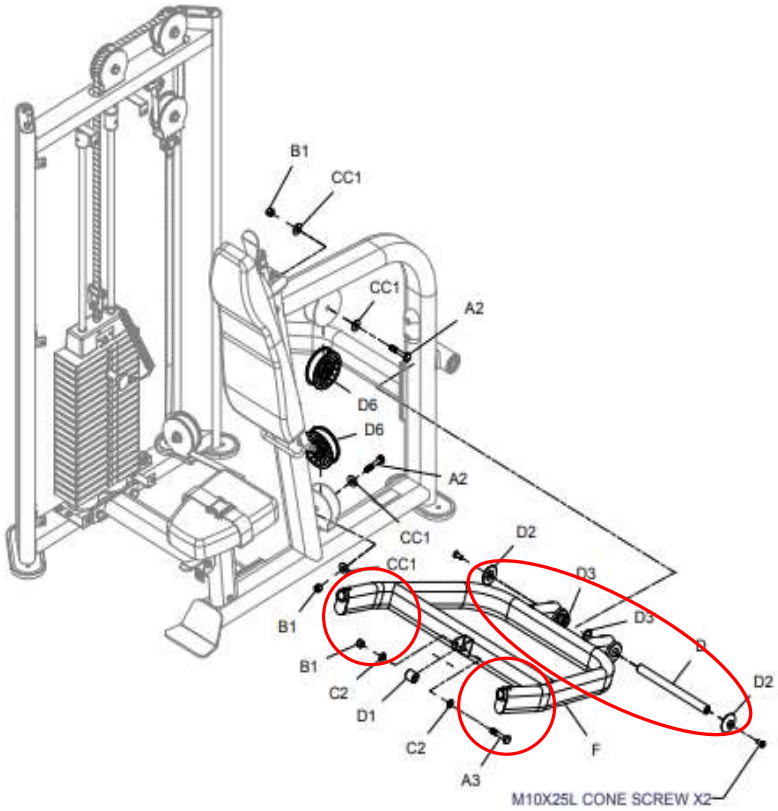

MTM1000 ASSEMBLY INSTRUCTIONS

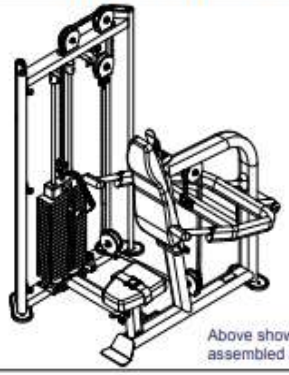

Above shows STEP 8
assembled and completed

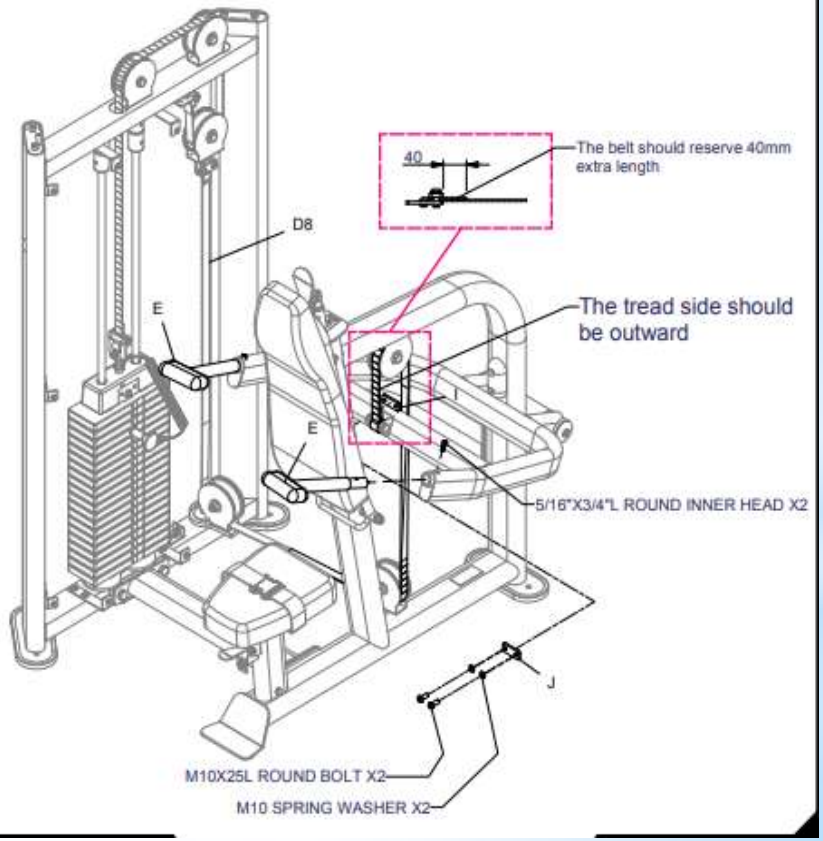

MTM1000 ASSEMBLY INSTRUCTIONS

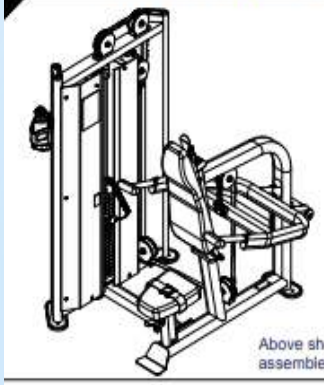

Above shows STEP 9 assembled and completed

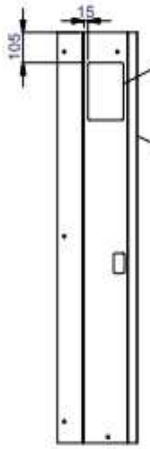

Post location

STEP1.

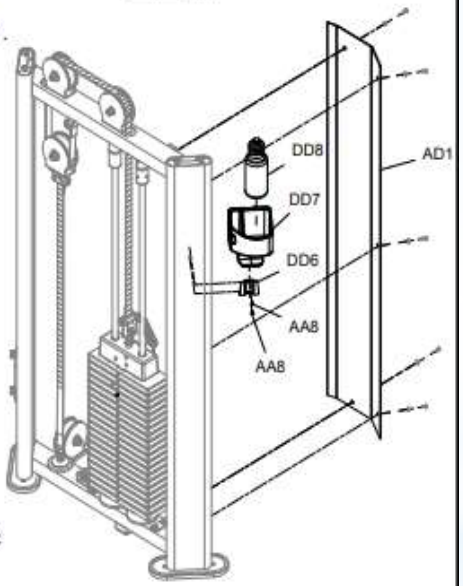

STEP2.

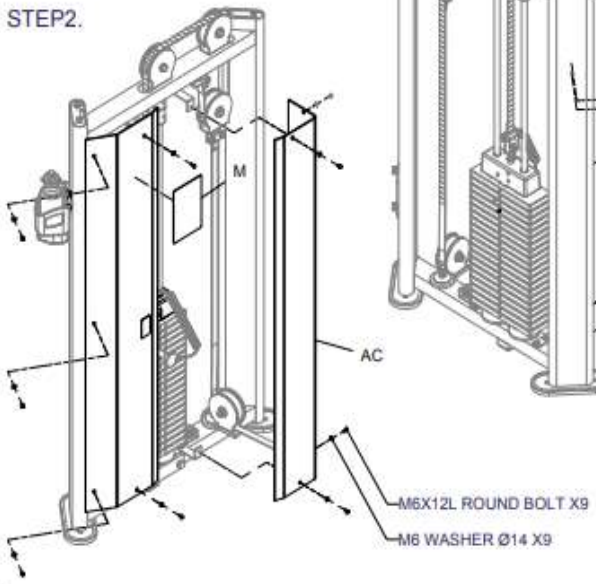

MTM1000 ASSEMBLY INSTRUCTIONS

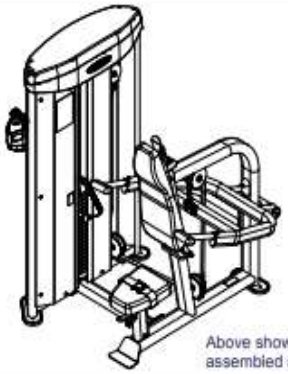

Above shows STEP 10 assembled and completed

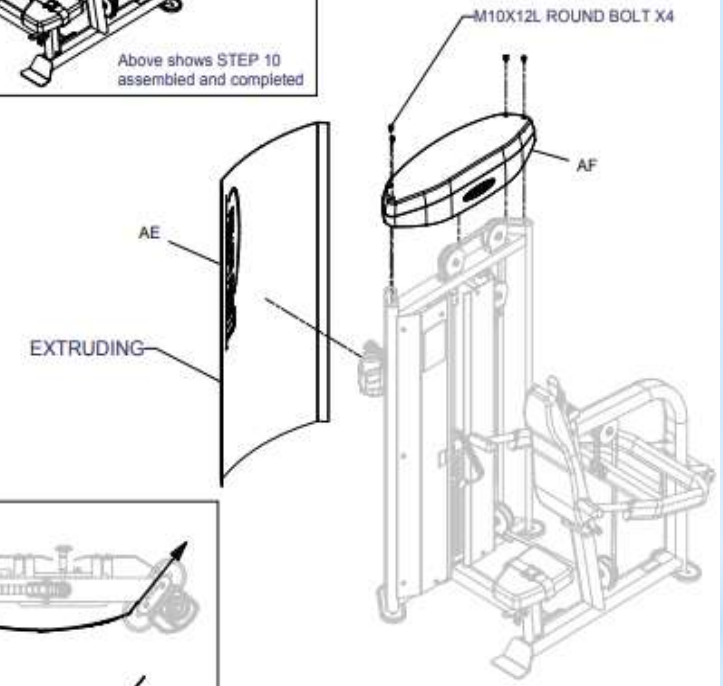

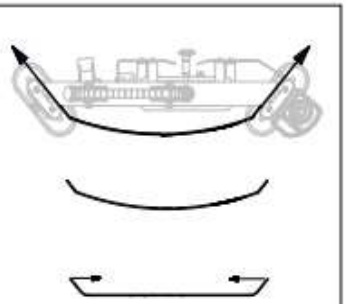

Note: When installing the shroud (AE), push both sides of the shroud toward center in order to bend it a little.
After insert it to the door frame and then releasing it. The shroud will be locked on the door frame.

ASSEMBLY INSTRUCTIONS

Adjust Flat Belt Steps

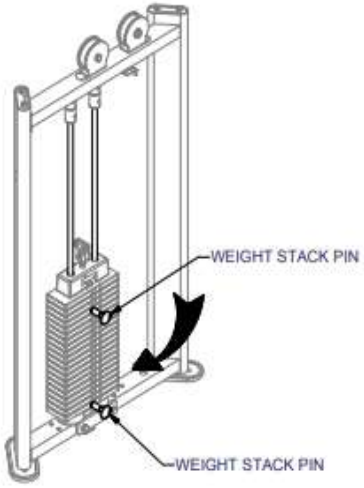

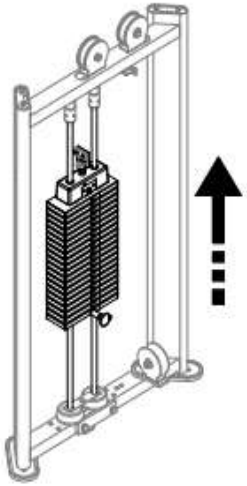

1. When installing flat belt, please put the weight stack pin into 4th weight stack. After installing flat belt, please put the weight stack pin into 20th weight stack.

2. When weight stack pin put into 20th weight stack, please do workout with the machine around 1 minute or 5-10 sets in order to extend the flat belt,flat belt will be loosed a little bit.

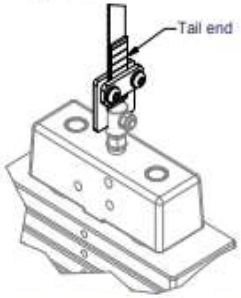

3. Pull end of flat belt as drawing showed to make the flat belt be tightened. (After using the machine 3 months to 6 months, please check flat belt.If the flat belt is loosed, please follow this step to tighten the belt again.)

Guide on Selector Rod Adjustment

STEP 1

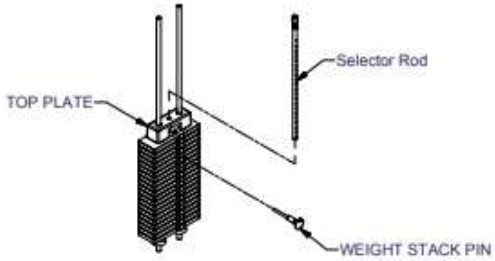

Step 1
Place Selector Rod into Top Plate.
Then put selector pin into the weight plate to fix the rod.

STEP 2

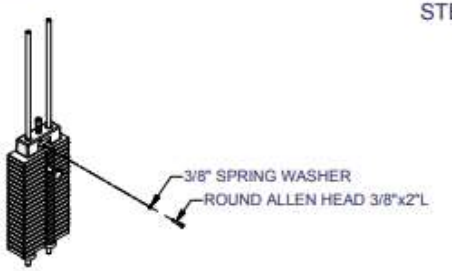

Step 2
Screw the 3/8"x2"L Round Allen Head into Top Plate but not tighten it up.

STEP 3

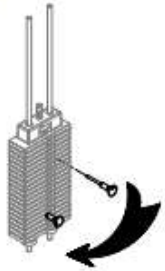

Step 3
Place the selector pin to each weight plate (5,10,15,20....) to check the smoothness.

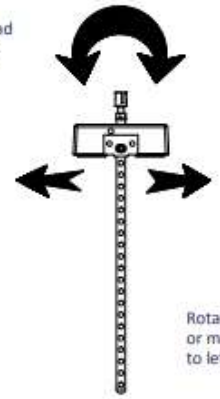

Rotate the Selector Rod slightly
or move the 3/8"x2"L Round Allen Head
to left and right and repeat Step 3.

MEGA POWER series
JUNGLE GYM series

project	Part number	Name	Specification	Quantity	Remark
1	38-200 CAP	round allen head	3/8"X2"L round allen head-CAP	1	
2	38-SPWAS 8732003	3/8" spring washer		1	
3	8210-216C	20 hole Selector Rod		1	
4	8250-166	pin	Ø7.9X137L	1	
5	8250-162	weight stack pin	Ø7X110L	1	
6	8400-010	10LB weight stack plate	102x22bx280L 10LB	20	
7	8400-033	top plate		1	

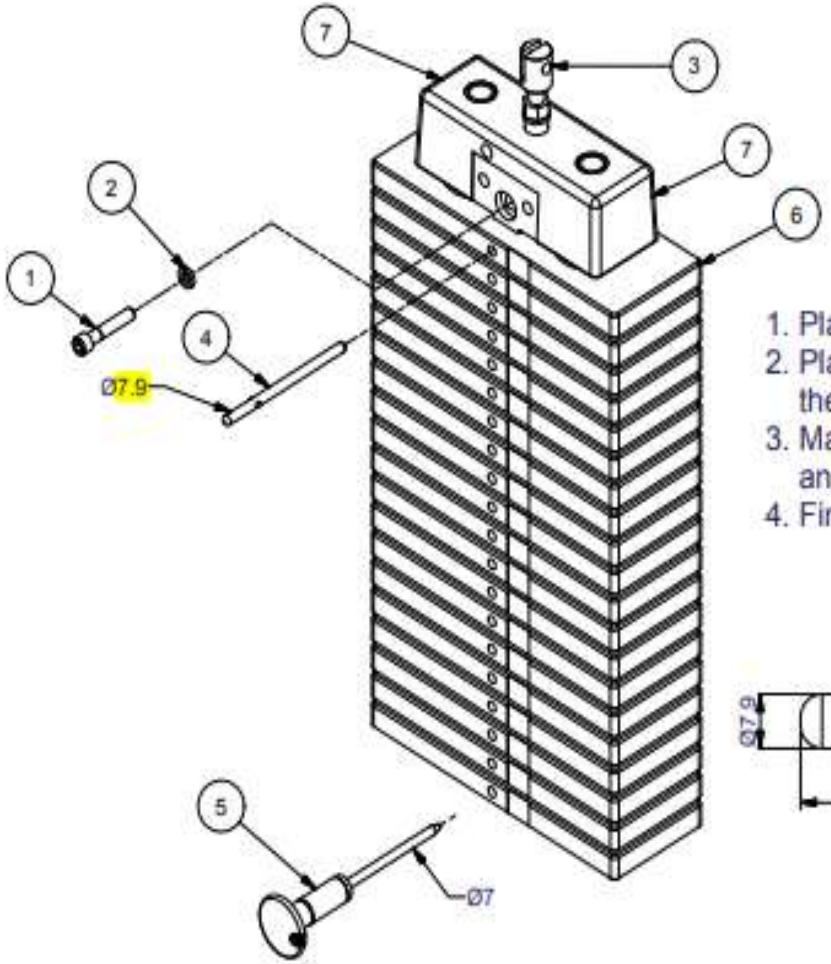

1. Place #4 - 8250-166 (pin) into the first weight plate.
2. Place #5 - 8250-162 (weight stack pin) into the the hole 20th of the weight stack.
3. Make sure #7 (top plate) cling to #6 (first weight plate) and fix in #1 - 3/8"X2"L screw and #2 - 3/8" spring washer.
4. Finally remove #5 - 8250-162 (weight stack pin) and use as usual.

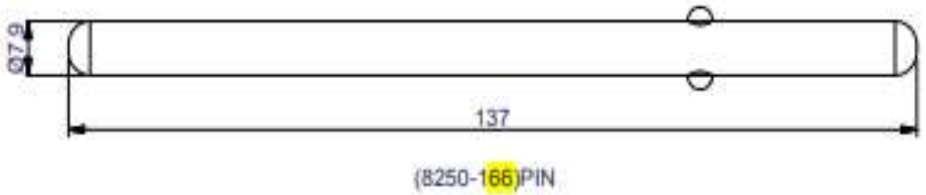

(8250-166)PIN

V2-112017

*Well done!

