*MRM1700 Maintenance



* Customers can put some grease on pivot points(red circle place), with brass or gunmetal bushings.





* Let's maintain your machine!

零件代碼	品名及圖案	用量	備註
20MRM1700-A 20MRM1700-B	主架 座墊架	1SET	1.組立8250-095調整組=1PCS 2.組立8250-101調整組=1PCS 3.組立8520-005銅套=2PCS 4.組立8520-001銅套=2PCS 5.組立8830-001氣壓棒=1PCS 6.組立8830-014氣壓棒=1PCS 7.組立9211-036按扣墊=2PCS 8.組立9211-107雙層套=2PCS 9.組立9211-118按扣墊=4PCS 10.組立1/2"X3"L=1PCS 一般外六角螺絲 11.組立1/2"尼帽=1PCS 12.組立1/2"華司-Ø25=4PCS 13.組立1/2"華司-Ø34=2PCS 14.組立1/2"X1"L=4PCS 一般外六角螺絲 15.組立3/8"X3-3/4"L=1PCS 一般外六角螺絲 16.組立3/8"X5-1/4"L=1PCS 一般外六角螺絲 17.組立3/8"尼帽=4PCS 18.組立3/8"華司-Ø27=6PCS 19.組立3/8"X2-1/2"L=1PCS 一般外六角螺絲 20.組立3/8"X2"L=4PCS 圓頭內六角螺絲-CAP 21.組立M10X25L=8PCS 錐形內六角螺絲 23.貼9440-055貼紙=1PCS 24.貼工單貼紙=1PCS 25.組立8130-250束子=2PCS 26.組立9162-114=1PCS 高密度把手Ø24X5tX80L 27.組立3/16"X3/16"=4PCS 沉頭內六角螺絲 28.8130-131端蓋=2PCS 29.8220-181轉軸心=1PCS Ø25.4X98L(電鍍) 30.組立3/8"X2-1/4"L=1PCS 一般外六角螺絲 31.組立3/8"華司-Ø19=2PCS 32.組立9211-034按扣墊=2PCS 33.貼9440-330認證貼紙=1PCS
26MRM1700C1(電鍍)背墊調整架			
20MRM1700-I 依定單需求	胸墊架		
MRM-1700	國華0-2008-灰銀 國華KL-0109-透明 三連二號		
MRM-1700W	國邦-亮光 白色770-2263TL		
20MRM1700-D (280229)	扶手架 浸漬加工(暗紅)		
國邦790-49153F1HT-深灰			

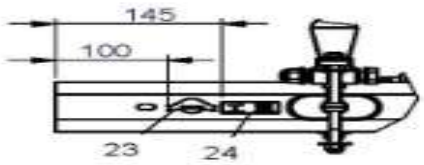

設變單號
2013090002

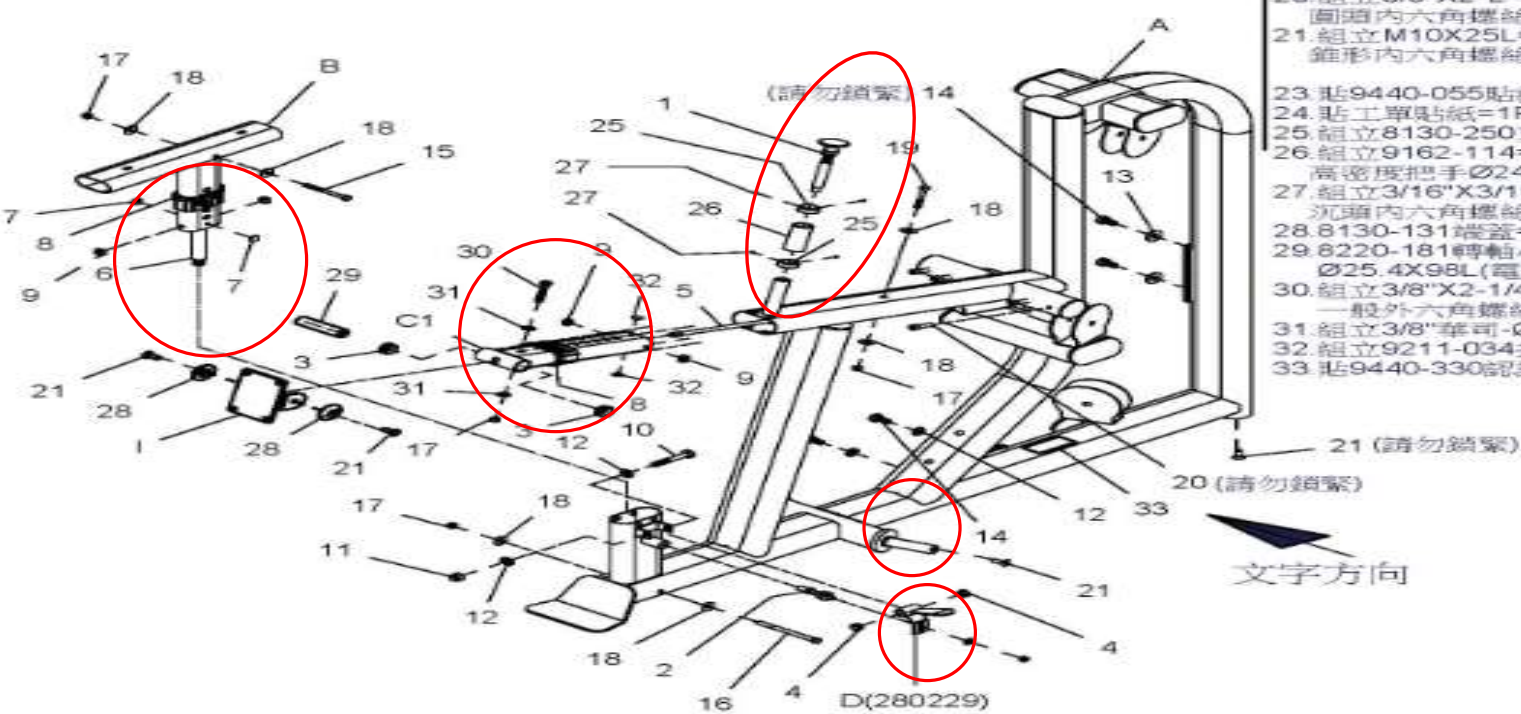

零件代碼	品名及圖案	用量	備註
20MRM1700-G 國麗3124S-閃銀 國麗KL0002透明漆 二塗二烤	右扶手架 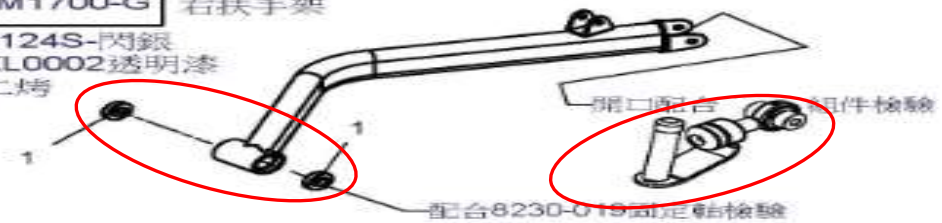	1SET	1.組立8510-018軸承=2PCS 依定單需求 MRM-1700 國麗0-200S-閃銀 國麗KL-0109-透明 二塗二烤 MRM-1700W 國邦-亮光 白色770-2263TL HLMRM1700A內箱
20MRM1700-H 國麗3124S-閃銀 國麗KL0002透明漆 二塗二烤	左扶手架 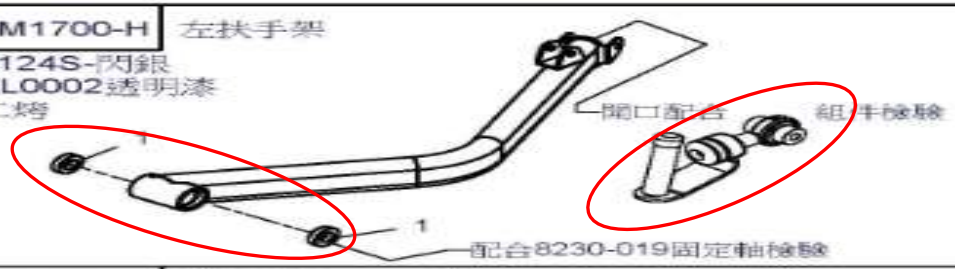	1SET	1.組立8510-018軸承=2PCS 依定單需求 MRM-1700 國麗0-200S-閃銀 國麗KL-0109-透明 二塗二烤 MRM-1700W 國邦-亮光 白色770-2263TL HLMRM1700A內箱
20MRM1700-E 國麗3124S-閃銀 國麗KL0002透明漆 二塗二烤	連接管 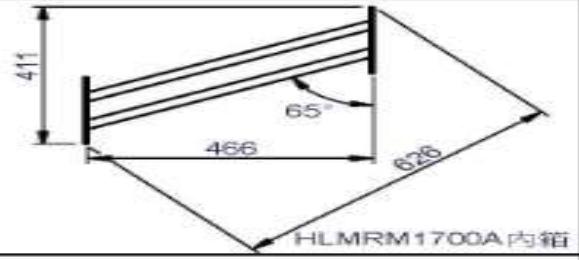	1SET	依定單需求 MRM-1700 國麗0-200S-閃銀 國麗KL-0109-透明 二塗二烤 MRM-1700W 國邦-亮光 白色770-2263TL
20MRM1700-F 國麗3124S-閃銀 國麗KL0002透明漆 二塗二烤	連接管 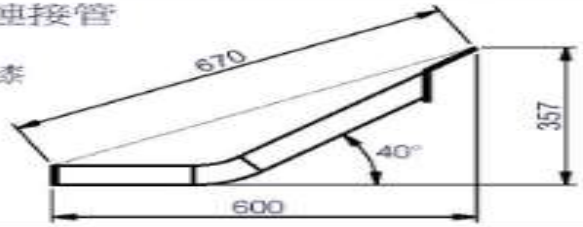	1SET	依定單需求 MRM-1700 國麗0-200S-閃銀 國麗KL-0109-透明 二塗二烤 MRM-1700W 國邦-亮光 白色770-2263TL
20MRM1700-J 國麗3124S-閃銀 國麗KL0002透明漆 二塗二烤	滑輪架 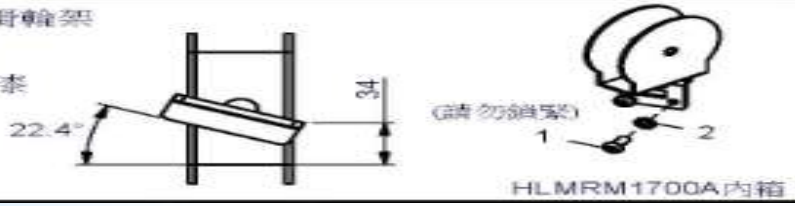	1SET	1.組立M10X25L=2PCS 半圓頭內六角螺絲 2.組立M10彈簧華司=2PCS 依定單需求 MRM-1700 國麗0-200S-閃銀 國麗KL-0109-透明 二塗二烤 MRM-1700W 國邦-亮光 白色770-2263TL

零件代碼	品名及圖案	用量	備註
6680-011 6640-012	轉環組 扶手架 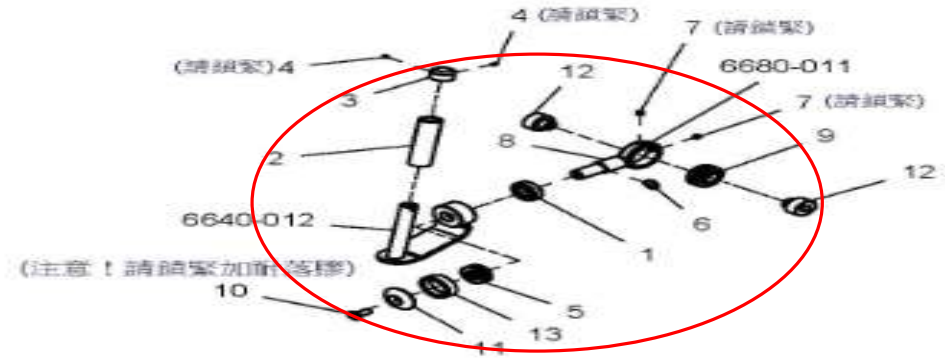 HLMRM1700A內箱	2SET	1.組立8510-010軸承=2PCS 2.組立9162-110=2PCS PVC浸漬把手Ø19X5tX110L 3.組立8890-067鐵套=2PCS 4.組立3/16"X3/16"L=4PCS 沉頭內六角螺絲 5.組立8510-051止推軸承=2PCS 6.組立S扣環-Ø20=2PCS 7.組立M8X8L=4PCS 沉頭內六角螺絲 8.組立9219-018塑膠套管=2PCS 內孔Ø3/4"X3tX33L 9.組立8510-047魚眼軸承=2PCS 10.組立M10X25L=2PCS 錐形內六角螺絲(耐落膠) 11.組立8130-131端蓋=2PCS 12.組立8230-020鐵套=4PCS 13.組立8130-403鐵套=2PCS 依定單需求 MRM-1700 國麗0-200S-閃銀 國麗KL-0109-透明 二塗二烤 MRM-1700W 國邦-亮光 白色770-2263TL ※注意和MLM-300不同
8370-038 國邦790-49153F1HT-深灰	腳踏板 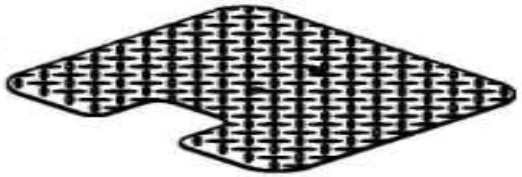	1PCS	設變單號 2015110006 HLMRM1700A內箱
8312-062	固定片 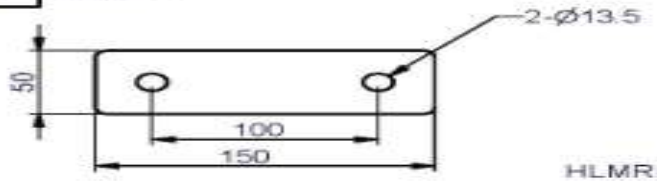 HLMRM1700A內箱	1PCS	依定單需求 MRM-1700 國麗0-200S-閃銀 國麗KL-0109-透明 二塗二烤 MRM-1700W 國邦-亮光 白色770-2263TL
8130-403	鐵套  	2PCS	依定單需求 MRM-1700 國麗0-200S-閃銀 國麗KL-0109-透明 二塗二烤 MRM-1700W 國邦-亮光 白色770-2263TL

零件代碼	品 名 及 圖 案	用量	備 註
8311-116	固定片  HLMRM1700A內箱	2SET	1.組立M10彈簧華可=4PCS 2.組立M10X25L=4PCS 半圓頭內六角螺絲 依定單需求 MRM-1700 國麗0-200S-閃銀 國麗KL-0109-透明 二塗二烤 MRM-1700W 國邦-亮光 白色770-2263TL
8313-144	固定片  HLMRM1700A內箱	1PCS	依定單需求 MRM-1700 國麗0-200S-閃銀 國麗KL-0109-透明 二塗二烤 MRM-1700W 國邦-亮光 白色770-2263TL
8311-117	固定片 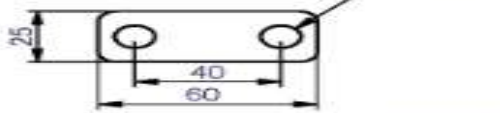 HLMRM1700A內箱	3PCS	依定單需求 MRM-1700 國麗0-200S-閃銀 國麗KL-0109-透明 二塗二烤 MRM-1700W 國邦-亮光 白色770-2263TL
9420-113	動作圖銘板	1PCS	9630-126氣泡袋X1 160X460XB-平口
23MRM1700A	附件包 23MRM1700WA 附件包 HLMRM1700A內箱	1SET	
25MRM1700A	皮帶輪包 HLMRM1700A內箱	1SET	
FMRM1700A	皮帶包  HLMRM1700A內箱	1PCS	3950mm
FMRM1700B1	皮帶包  HLMRM1700A內箱	1PCS	3780mm
GMRM1700A	螺絲包 HLMRM1700A內箱	1SET	
KMRM1700	說明書 設變單號 2019030002	1SET	1.9630-010氣泡布=1PCS 60X90 2.9630-031氣泡袋=1PCS 200X300X3A 3.9630-170蜂巢紙=10PCS 60HX70X35台分 4.9630-171蜂巢紙=1PCS 160HX35X35台分

零件代碼	品名及圖案	用量	備註
6610-013	門框 依定單需求 MRM-1700 國麗0-200S-門線 國麗KL-0109-透明 二塗二精 MRM-1700W 國邦-亮光 白色770-2263TL 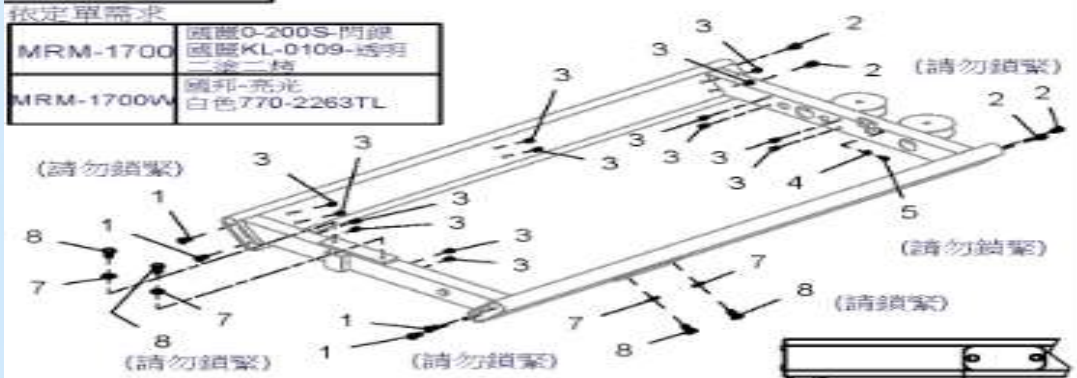 	1SET	1.組立M10X25L=5PCS 錐形內六角螺絲 2.組立M10X12L=4PCS 圓頭內六角-CAP螺絲 3.組立M6拉帽(身體有花)=16PCS 4.組立M6華司Ø13=1CS 5.組立M6X12L=1PCS 半圓頭內六角螺絲 7.組立1/2"華司-Ø25=4PCS 8.組立1/2"X1"L=4PCS 一般六角頭螺絲 14.組立8130-231端蓋=1PCS 15.組立8520-008銅華司=2PCS
6640-011	單吊輪座  	1SET	依定單需求 MRM-1700 國麗0-200S-門線 國麗KL-0109-透明 二塗二精 MRM-1700W 國邦-亮光 白色770-2263TL 
9220-016 壓克力護網	前護網-右 透明黑 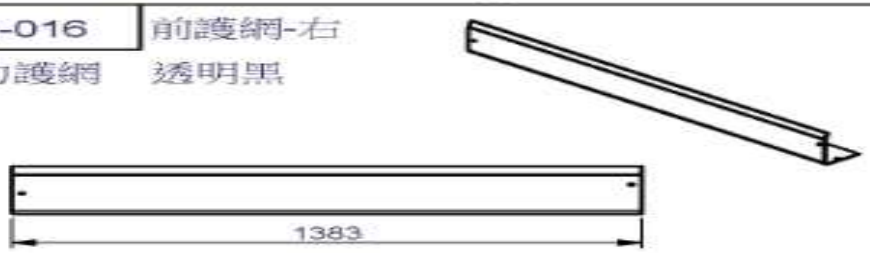 	1PCS	
9220-052 壓克力護網	前護網-左 透明黑 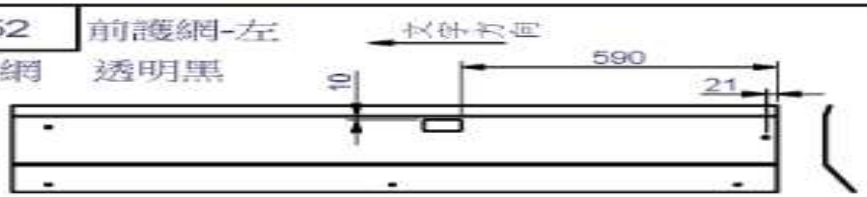 	1PCS	1.貼9440-117防夾手貼紙=1PCS 設變單號 2019030002

零件代碼	品 名 及 圖 案	用量	備 註
9220-023 壓克力護網	護網 透明黑 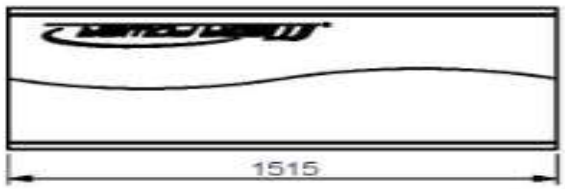	1PCS	設變單號 2016010001
9211-148	上蓋 	1SET	1. 貼9441-370=2PCS 鋁標(Steelflex) H9211148內箱
8400-033	選擇上片 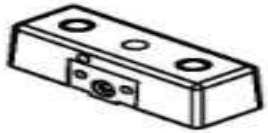	1SET	HLMRM1700B內箱
8210-216C	20孔選擇桿組 電鍍 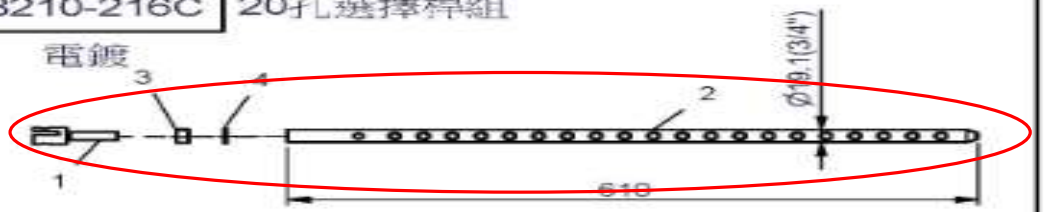	1SET	1.組立8260-076固定桿=1PCS 2.組立8210-216 20孔選擇桿=1PCS 3.組立1/2"螺帽=1PCS 4.組立1/2"彈簧華司=1PCS
8331-057	固定片 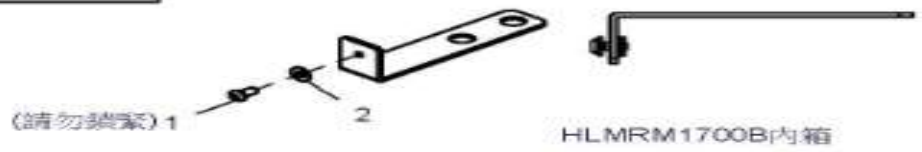 HLMRM1700B內箱	4SET	1.組立M6X12L=4PCS 半圓頭內六角螺絲 2.組立M6華司-Ø13=4PCS 依定單需求 MRM-1700 固麗0-200S-閃銀 MRM-1700W 國邦-亮光白色770-2263TL
8313-169 電鍍	固定片 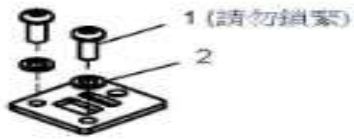 HLMRM1700B內箱	1PCS	1.組立M10X25L 半圓頭內六角螺絲=2PCS 2.組立M10彈簧華司=2PCS

零件代碼	品 名 及 圖 案	用量	備 註
8331-058	固定片 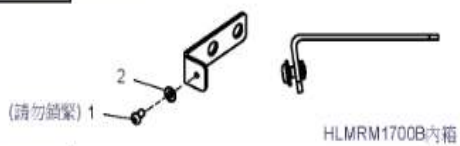	3SET	1.組立M6X12L 半圓頭內六角螺絲=3PCS 2.組立M6華司-Ø13=3PCS 依定單需求 MRM-1700 國產0-200S-閃銀 MRM-1700W 國邦-亮光 白色770-2263TL
8313-144	固定片 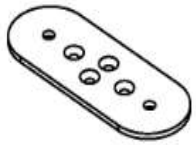	2PCS	依定單需求 MRM-1700 國產0-200S-閃銀 國產KL-0109-透明二塗二烤 MRM-1700W 國邦-亮光 白色770-2263TL
8311-117	固定片 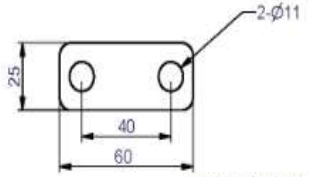	1PCS	依定單需求 MRM-1700 國產0-200S-閃銀 國產KL-0109-透明二塗二烤 MRM-1700W 國邦-亮光 白色770-2263TL
8280-042	導桿 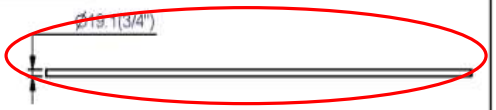	2PCS	設變單號 2019030002 Ø3/4"X1433L
23MRM1700B	附件包	1SET	HLMRM1700B內箱
23MDCUP	附件包-CUP	1SET	HLMRM1700B內箱
25MRM1700B	皮帶輪包	1SET	HLMRM1700B內箱
GMRM1700B	螺絲包	1SET	HLMRM1700B內箱

零件代碼	品 名 及 圖 案	用量	備 註
8311-194	固定片 K32027深灰砂 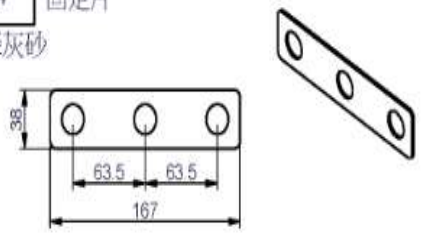	1PCS	HLMRM1700B內箱
			設變單號 2019030002
8331-056	L型片 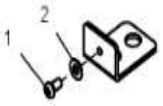	1SET	1.組立M6X12L 半圓頭內六頭螺絲=1PCS 2.組立M6-Ø14=1PCS 依定單需求 MRM-1700 國產0-200S-閃銀 MRM-1700W 國邦-亮光 白色770-2263TL

零件代碼	品 名 及 圖 案	用量
9121-079	座墊 黑色耐寒乳膠皮 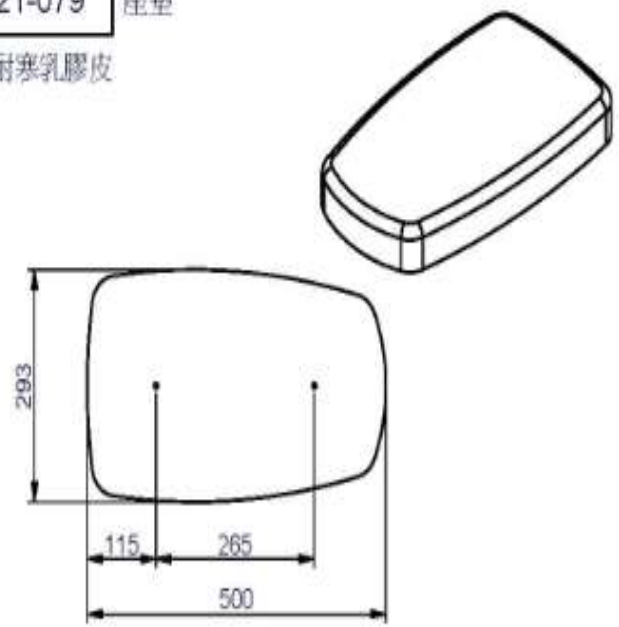	1PCS
9131-026	胸墊 黑色耐寒乳膠皮 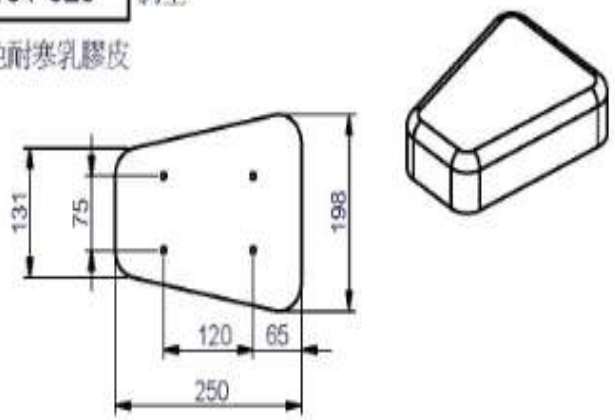	1PCS

零件代碼	品 名 及 圖 案	用量
9121-079R	座墊 紅色耐寒乳膠皮 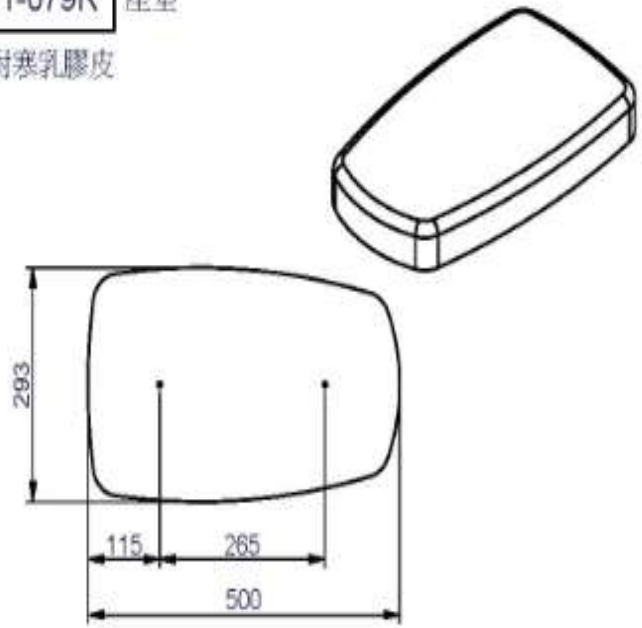	1PCS
9131-026R	胸墊 紅色耐寒乳膠皮 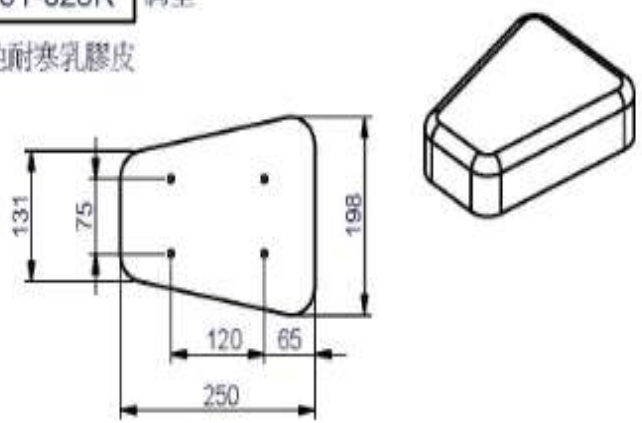	1PCS

MRM-1700 ASSEMBLY INSTRUCTIONS

HARDWARE ILLUSTRATION

D2.Ø60 CAP COVER(8130-231)---------- [2PCS]
D3.40X80X2t END CAP(9211-113)---------- [2PCS]
D4.50X100X56 RUBBER PAD(9214-038)---------- [2PCS]
D5.108X15tX263L RUBBER PAD(9310-075)---------- [1PCS]
D6.Ø115X50L PULLEY(9213-042B)---------- [6PCS]
D7.3950mm (FMRM1700A)---------- [1PCS]
D8.3780mm (FMRM1700B1)---------- [1PCS]

D2.



D3.



D4.



D5.



D6.



NO MAGNET

D7.



D8.



MRM1700 ASSEMBLY INSTRUCTIONS

FARME HARDWARE ILLUSTRATION

DD1.Ø3/4" SHAFT COLLAR(9211-147)---------- [2PCS]
DD2.Ø4" RUBBER COUNT(9310-017)---------- [2PCS]
DD3.108X14.5tX263L RUBBER PAD(9310-075)---------- [2PCS]
DD4.Ø115X50L PULLEY(9213-042B)---------- [3PCS]

DD8.BOTTLE BRACKET(8388-025)---------- [1PCS]
DD7.BOTTLE RACK(9260-320)---------- [1PCS]
DD8.BOTTLE(9260-123)---------- [1PCS]

DD11.TOP PLATE(8400-033)---------- [1PCS]
DD12.Ø3/4" SHAFT COLLAR(9211-167)---------- [2PCS]
DD13.WEIGHT SELECTOR BAR(8210-216C)---------- [1PCS]

DD1.



DD2.



DD3.



DD4.



NO MAGNET

DD6.



DD7.



DD8.



DD11.

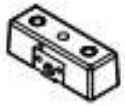

DD12.



DD13.



MRM1700 ASSEMBLY INSTRUCTIONS

PARTS ILLUSTRATION SHEET

A [1SET]

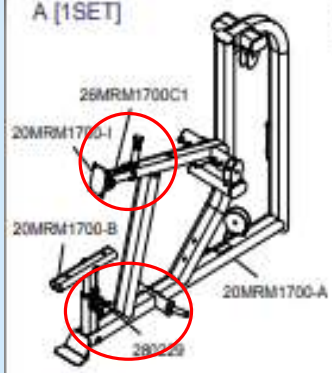

B [1SET]
20MRM1700-E

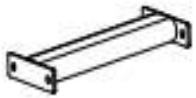

C [1SET]
20MRM1700-F



D [1SET]
20MRM1700-G



E [1SET]
20MRM1700-H

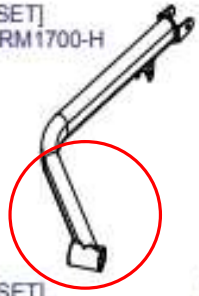

G [1SET]
20MRM1700-J



H [1SET]



I [1SET]
8370-038



J [1SET]
8312-062

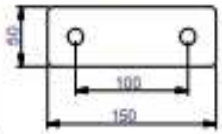

L[3PCS]
8311-117

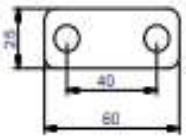

MRM-1700 ASSEMBLY INSTRUCTIONS

PARTS ILLUSTRATION SHEET

M [2SET]
8311-116



N [1SET]
8313-144



O [1PCS]
9420-113

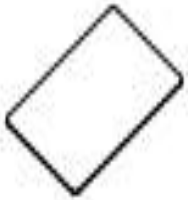

P [1PCS]
9121-079



Q [1SET]
9131-026



MRM1700 ASSEMBLY INSTRUCTIONS

FARME PARTS ILLUSTRATION SHEET

AA1 [1SET]

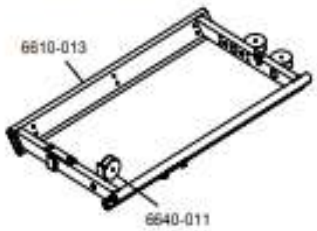

AC [1PCS]
9220-016



AD1 [1PCS]
9220-052



AE [1SET]
9220-023

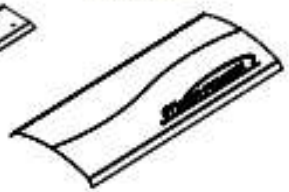

AF [1SET]
9211-148



AG [4SET]
8331-057



AH [1SET]
8313-169



AJ1 [2PCS]
8280-042
Ø3/4"X1433L

AK[1PCS]
8331-056



AL[3SET]
8331-058



MRM1700 ASSEMBLY INSTRUCTIONS

FARME PARTS ILLUSTRATION SHEET

AM [2PCS]
8313-144



AP [1PCS]
8311-117

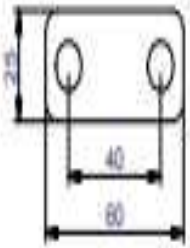

AR [1PCS]
8311-194

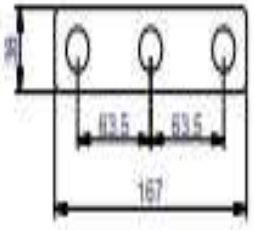

MRM1700 ASSEMBLY INSTRUCTIONS

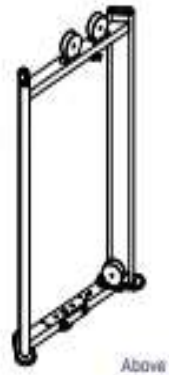

Above shows STEP 1
assembled and completed

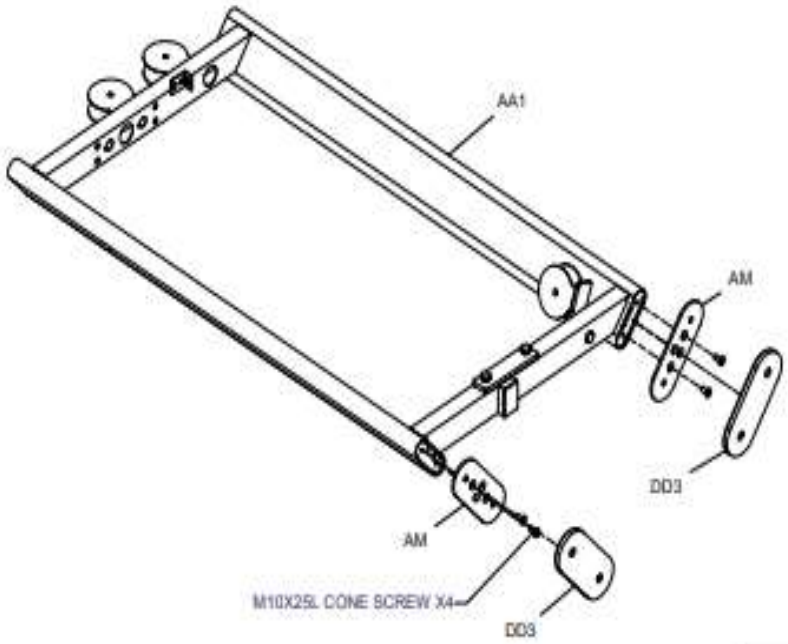

MRM-1700 ASSEMBLY INSTRUCTIONS

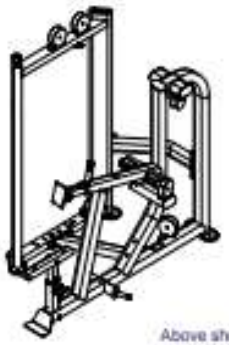

Above shows STEP 2
assembled and completed

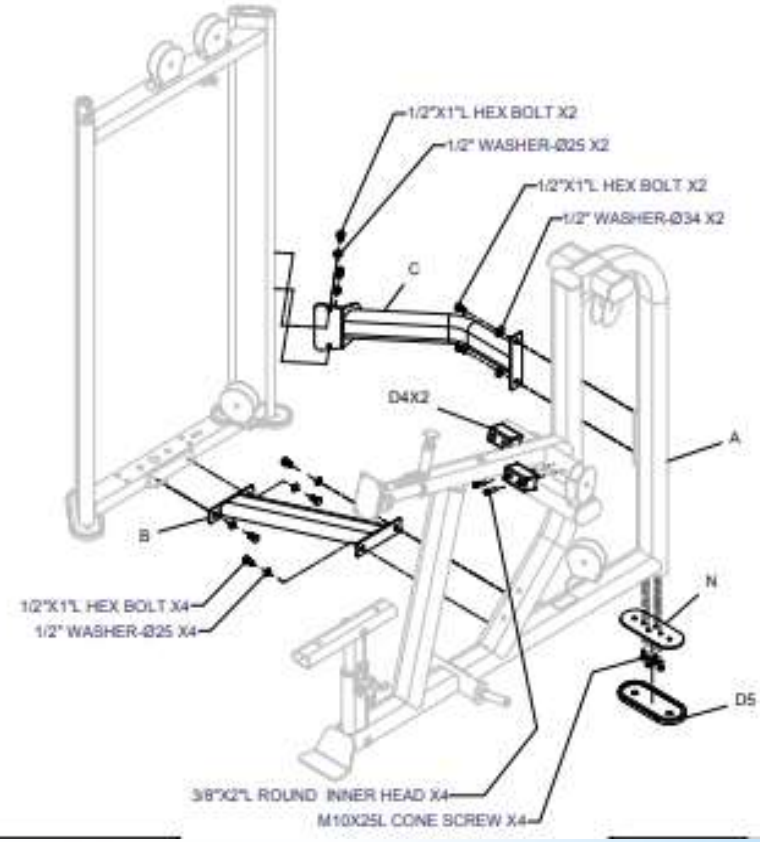

MRM-1700 ASSEMBLY INSTRUCTIONS



Above shows STEP 3 assembled and completed

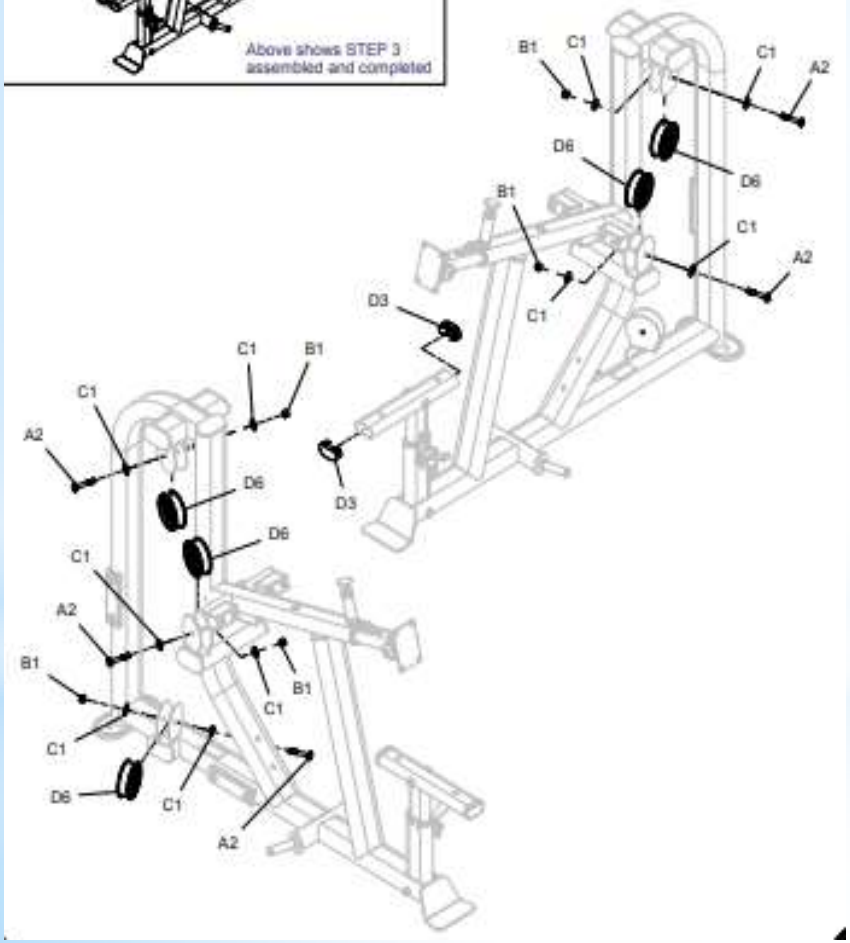

MRM-1700 ASSEMBLY INSTRUCTIONS

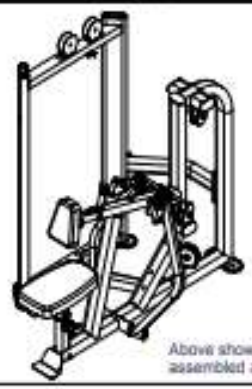

Above shows STEP 4 assembled and completed

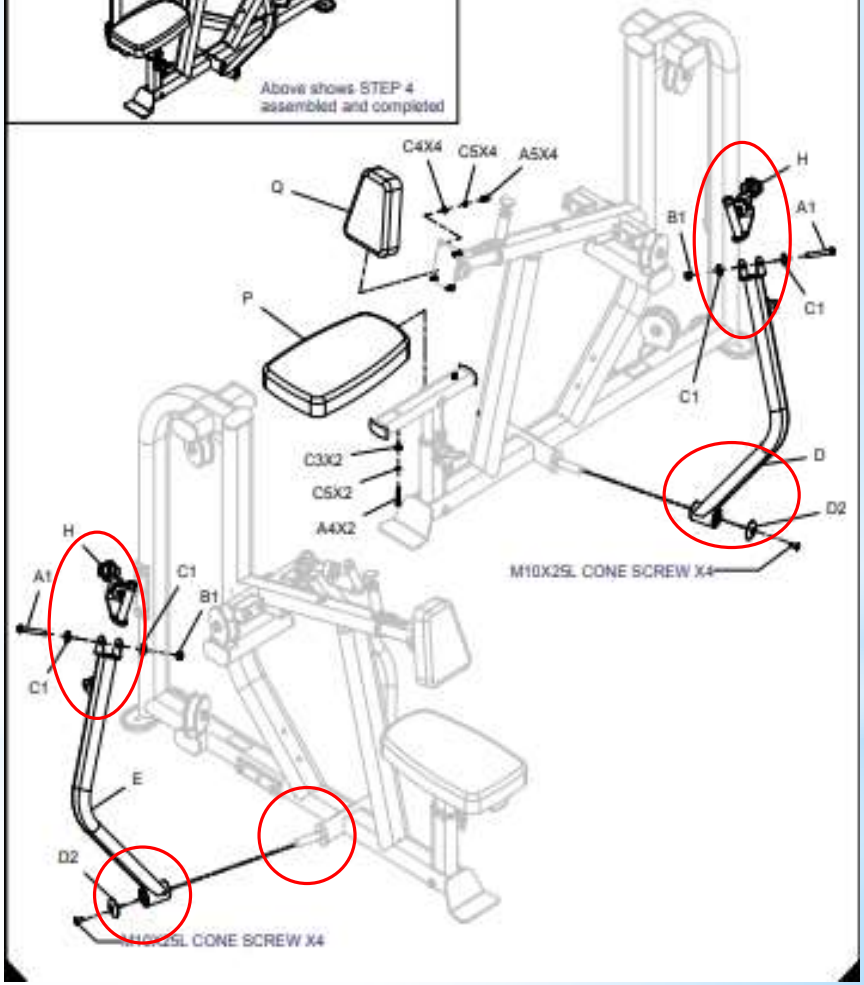

MRM-1700 ASSEMBLY INSTRUCTIONS

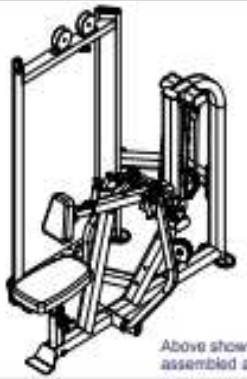

Above shows STEP 5 assembled and completed

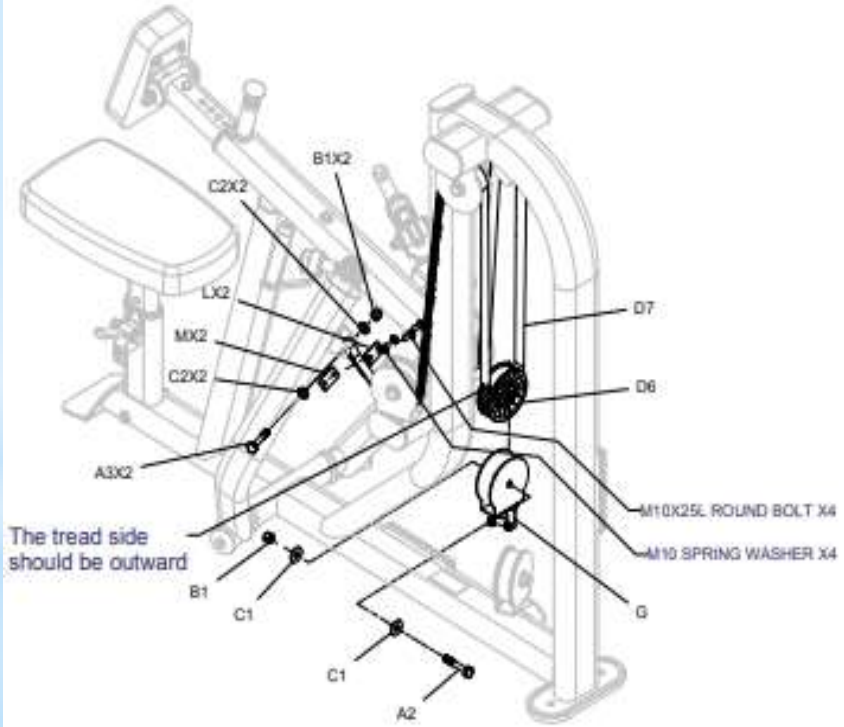

MRM1700 ASSEMBLY INSTRUCTIONS



Above shows STEP 6 assembled and completed

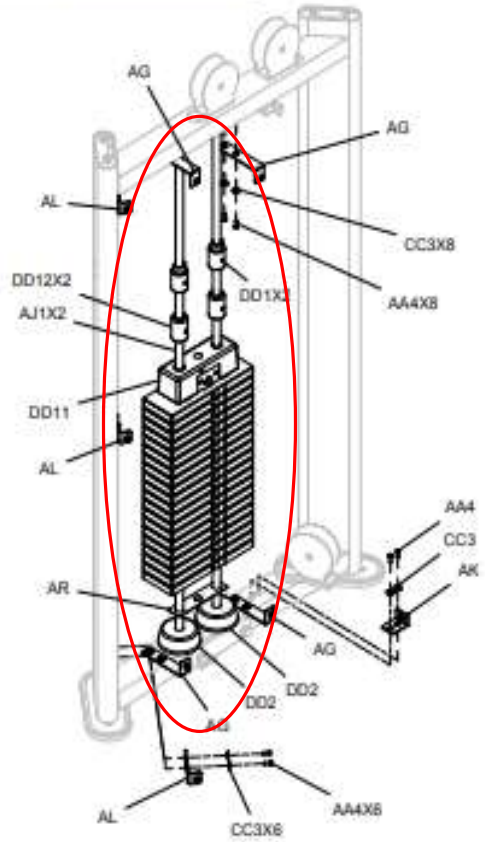

MRM1700 ASSEMBLY INSTRUCTIONS



Above shows STEP 7
assembled and completed

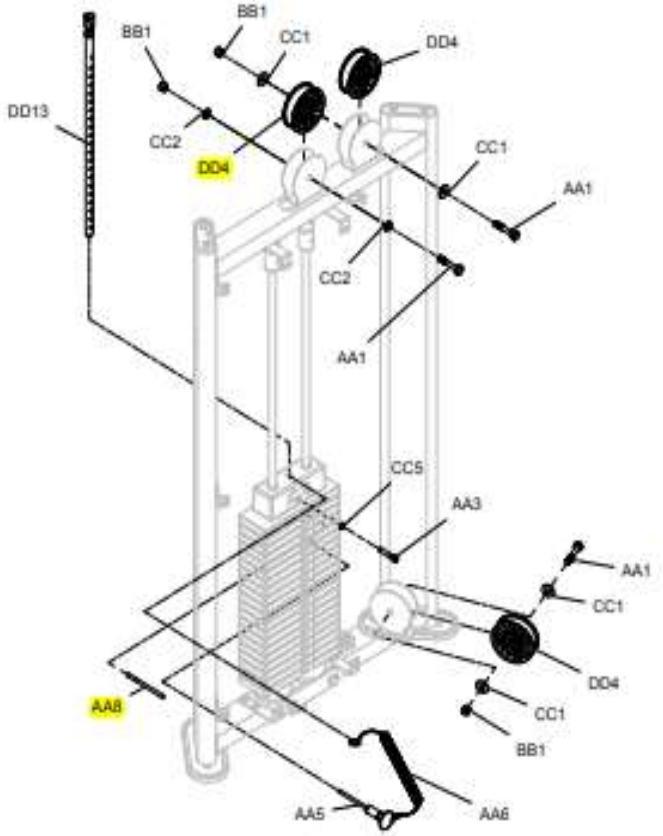

MRM-1700 ASSEMBLY INSTRUCTIONS



Above shows STEP 8
assembled and completed

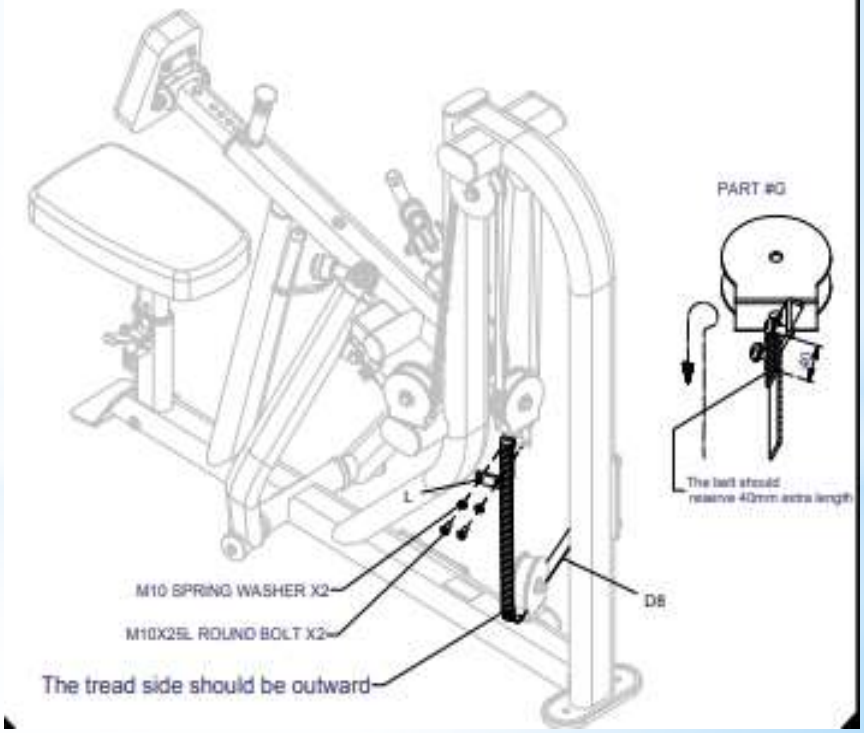

MRM1700 ASSEMBLY INSTRUCTIONS



Above shows STEP 9 assembled and completed

The tread side should be outward

M10X25L ROUND BOLT X2

M10 SPRING WASHER X2

DETAIL VIEW

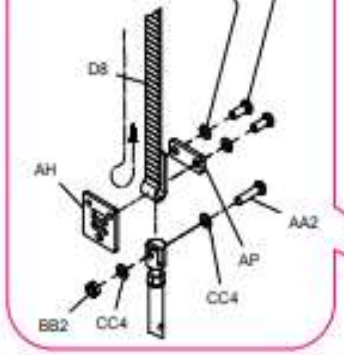

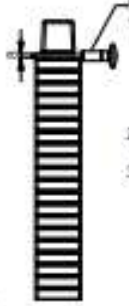

Adjust Belt Procedure:

1. Lift the selector rod a little and then insert the pin between first weight stack and top plate (Do not insert though the first hole of the rod), and there are 7 mm gap between top plate and first weight stack.
2. Adjust the belt to have proper tension and then tighten the belt clamps
3. Remove the pin and let the top plate fall on the first weight plate.

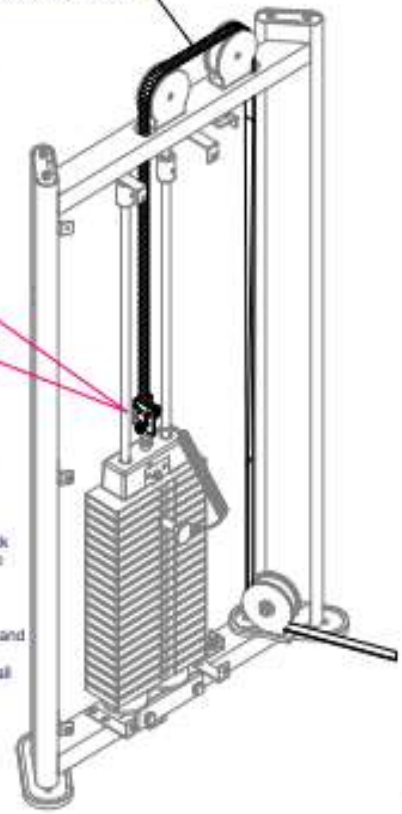

MRM1700 ASSEMBLY INSTRUCTIONS



Above shows STEP 10 assembled and completed

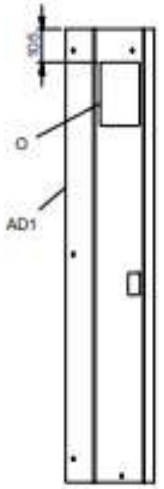

STEP1.

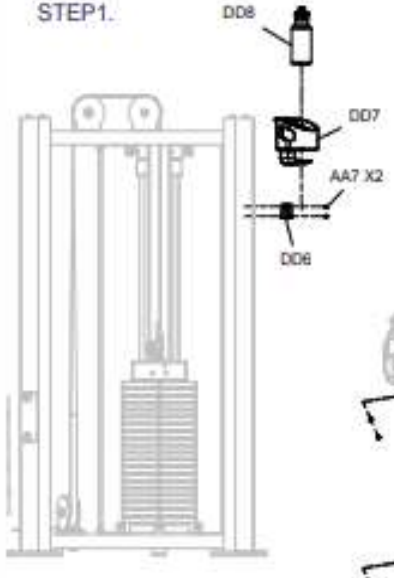

STEP2.

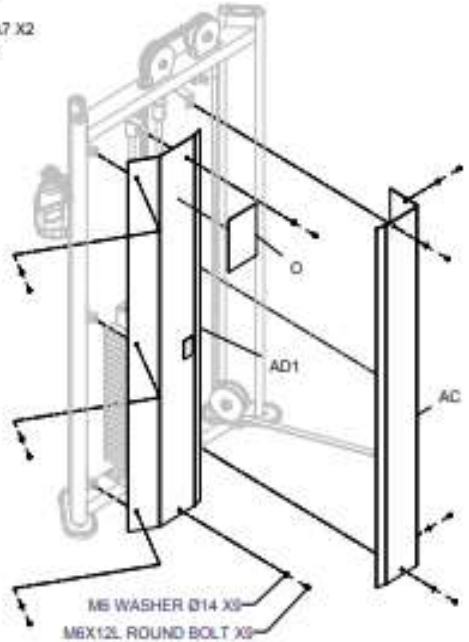

MRM1700 ASSEMBLY INSTRUCTIONS



Above shows STEP 11 assembled and completed

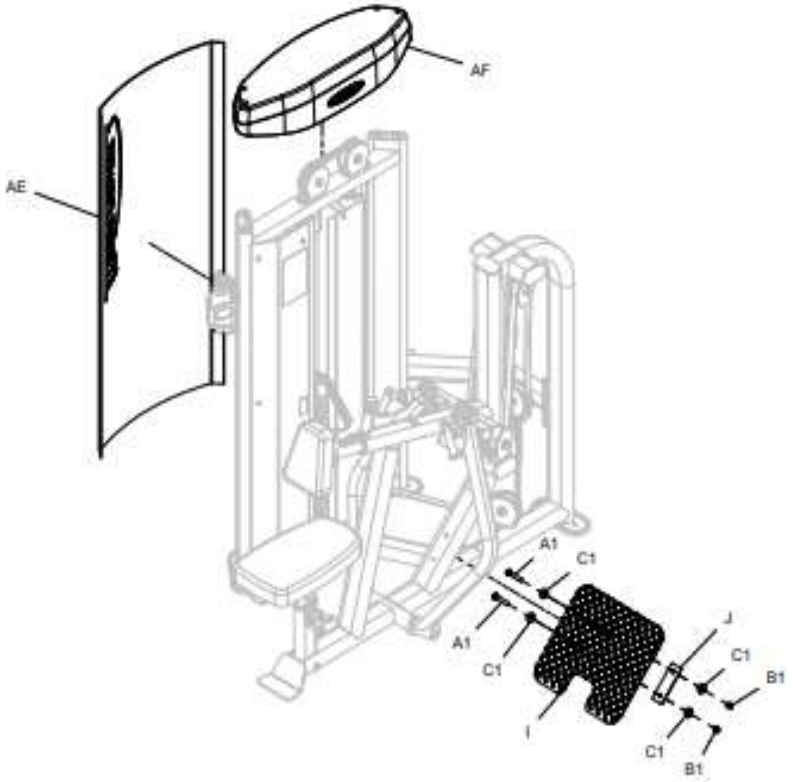

ASSEMBLY INSTRUCTIONS

Adjust Flat Belt Steps

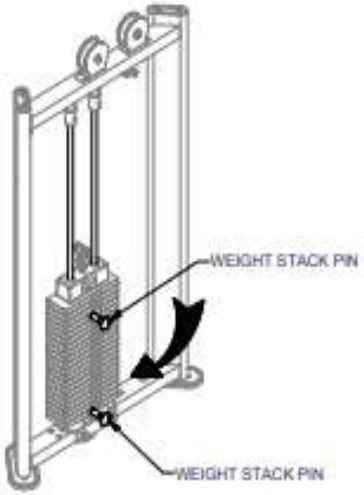

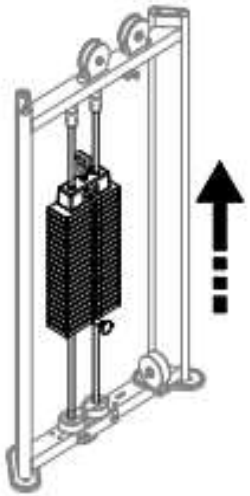

1. When installing flat belt, please put the weight stack pin into 4th weight stack. After installing flat belt, please put the weight stack pin into 20th weight stack.

2. When weight stack pin put into 20th weight stack, please do workout with the machine around 1 minute or 5-10 sets in order to extend the flat belt,flat belt will be loosed a little bit.

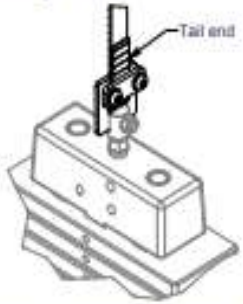

3. Pull end of flat belt as drawing showed to make the flat belt be tightened. (After using the machine 3 months to 6 months, please check flat belt.If the flat belt is loosed, please follow this step to tighten the belt again.)

Guide on Selector Rod Adjustment

STEP 1

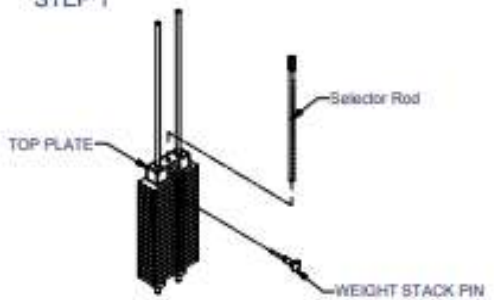

Step 1
Place Selector Rod into Top Plate.
Then put selector pin into the weight plate to fix the rod.

STEP 2



Step 2
Screw the 3/8"x2"L Round Allen Head into Top Plate but not tighten it up.

STEP 3



Step 3
Place the selector pin to each weight plate (5,10,15,20....) to check the smoothness.

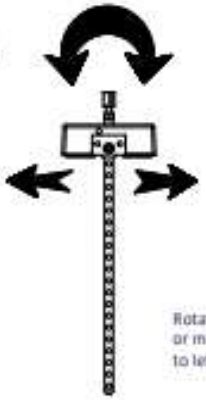

Rotate the Selector Rod slightly
or move the 3/8"x2"L Round Allen Head
to left and right and repeat Step 3.

MEGA POWER series
JUNGLE GYM series

project	Part number	Name	Specification	Quantity	Remark
1	38-200 CAP	round allen head	3/8"X2"L round allen head-CAP	1	
2	38-SPWAS 8732003	3/8" spring washer		1	
3	8210-216C	20 hole Selector Rod		1	
4	8250-166	pin	Ø7.9X137L	1	
5	8250-162	weight stack pin	Ø7X110L	1	
6	8400-010	10LB weight stack plate	102x22x2.80L 10LB	20	
7	8400-033	top plate		1	

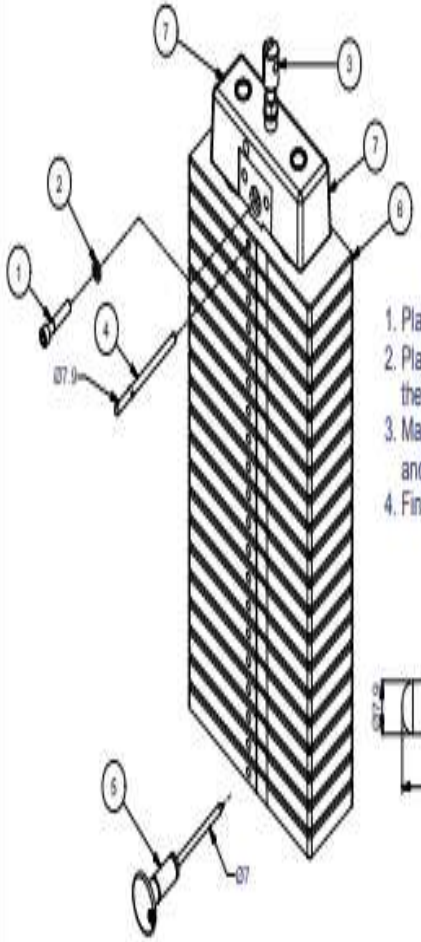

1. Place #4 - 8250-166 (pin) into the first weight plate.
2. Place #5 - 8250-162 (weight stack pin) into the the hole 20th of the weight stack.
3. Make sure #7 (top plate) cling to #6 (first weight plate) and fix in #1 - 3/8"X2"L screw and #2 - 3/8" spring washer.
4. Finally remove #5 - 8250-162 (weight stack pin) and use as usual.

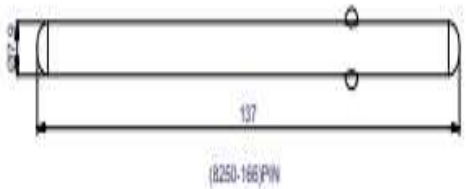

(8250-166)PIN

V2-112017

*Well done!

