*MIP1400 Maintenance



* Customers can put some grease on pivot points(red circle place), with brass or gunmetal bushings.





* Let's maintain your machine!

零件代碼	品 名 及 圖 案	用量	備 註
20MIP1400-A1 20MIP1400-D1	主架 1SET 座墊架 1SET		1.組立1/2"-1"L 一般外六螺絲=4PCS 2.組立1/2"華司Ø34邊=2PCS 3.組立3/8"X2 1/4"L 一般六角頭螺絲=1PCS 4.組立3/8"尼帽=2PCS 5.組立3/8"華司Ø16邊=4PCS 6.組立8520001銅套=2PCS 7.組立M8X60L 半圓頭內六角螺絲=1PCS 8.組立3/8"X2-1/2"L 一般外六螺絲=1PCS 9.組立M8彈簧華司=1PCS 10.組立M8尼帽=1PCS 11.組立M8華司Ø16邊=2PCS 12.組立8830-027氣壓棒=1PCS 13.組立9211-036按扣墊=2PCS 14.組立9211-107雙層套=1PCS 15.組立9211-118按扣墊=2PCS 16.組立M10X25L 錐形平頭內六角螺絲=10PCS 18.貼9440-055貼紙=1PCS 19.貼"工單"貼紙=1PCS 20.貼9440225調整貼紙=1PCS 21.組立435-(4-3)拉釘=4PCS 22.組立1/2"華司Ø25邊=2PCS 23.黏貼9440-306認證貼紙=1PCS

依定單需求

MIP-1400	國麗0-200S-閃銀 國麗KL-0109-透明 二塗二烤
MIP-1400W	國邦-亮光 白色770-2263TL

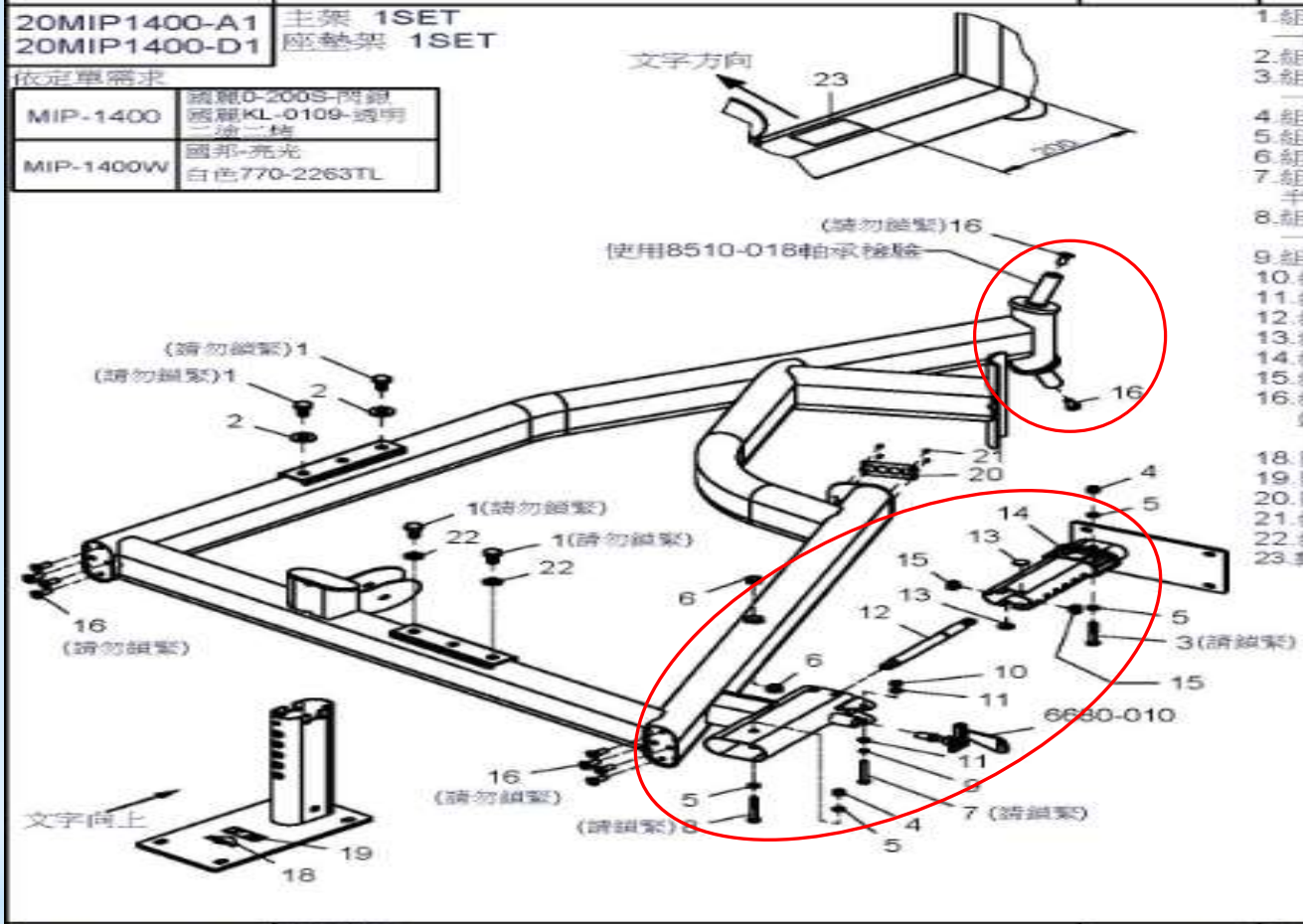

6680-010 280228	扶手組	1SET	1.組立8250-101調整組=1PCS

國邦790-49153F1HT-深灰

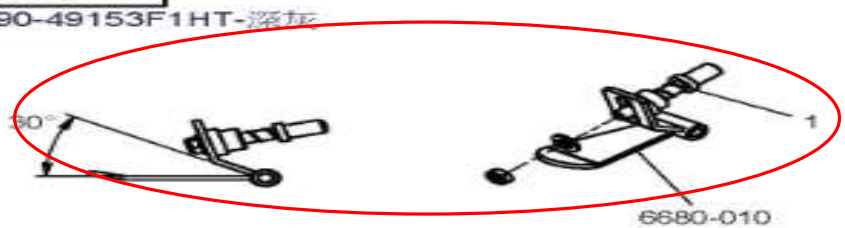

設變單號
2020110001

零件代碼	品名及圖案	用量	備註
20MIP1400-B	支架 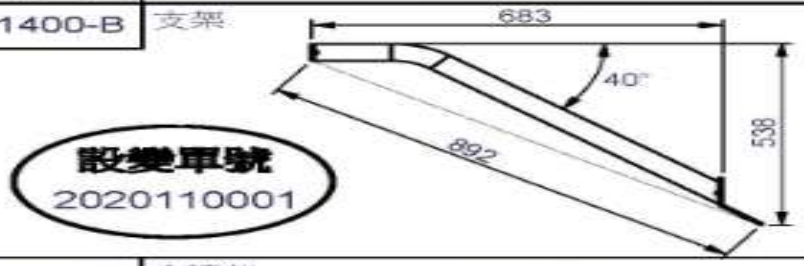	1SET	依定單需求 MIP-1400 國麗0-200S-閃銀 國麗KL-0109-透明 二塗二烤 MIP-1400W 國邦-亮光 白色770-2263TL
20MIP1400-C1	支撐架 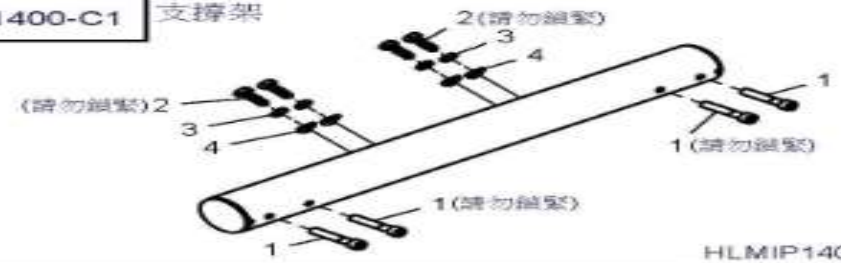 HLMIP1400A內箱	1SET	1.組立3/8"X2"L 圓頭內六角螺絲CAP=4PCS 2.組立3/8"X1"L 一般外六角螺絲=4PCS 3.組立3/8"彈簧華司=4PCS 4.組立M10弧形華司=4PCS 依定單需求 MIP-1400 國麗0-200S-閃銀 國麗KL-0109-透明 二塗二烤 MIP-1400W 國邦-亮光 白色770-2263TL
20MIP1400-E1	吊輪座 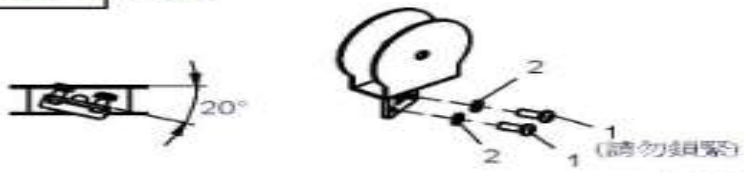 HLMIP1400A內箱	1SET	1.組立M10X25L 半圓頭內六角螺絲=2PCS 2.組立M10彈簧華司=2PCS 依定單需求 MIP-1400 國麗0-200S-閃銀 國麗KL-0109-透明 二塗二烤 MIP-1400W 國邦-亮光 白色770-2263TL 適用：MSP800、MIP1400 MRM1700
20MIP1400-F1	吊輪座  HLMIP1400A內箱	1SET	1.組立M10X25L 半圓頭內六角螺絲=2PCS 2.組立M10彈簧華司=2PCS 依定單需求 MIP-1400 國麗0-200S-閃銀 國麗KL-0109-透明 二塗二烤 MIP-1400W 國邦-亮光 白色770-2263TL
20MIP1400-G	連接桿 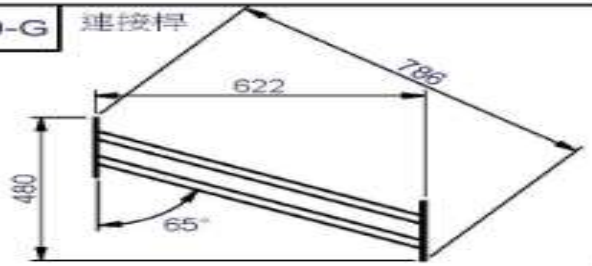 HLMIP1400A內箱	1SET	依定單需求 MIP-1400 國麗0-200S-閃銀 國麗KL-0109-透明 二塗二烤 MIP-1400W 國邦-亮光 白色770-2263TL

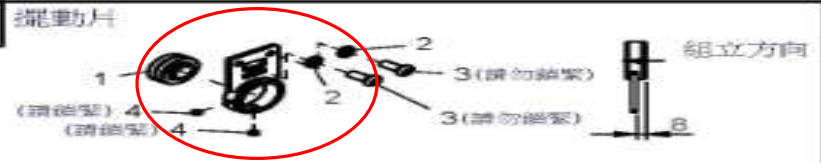

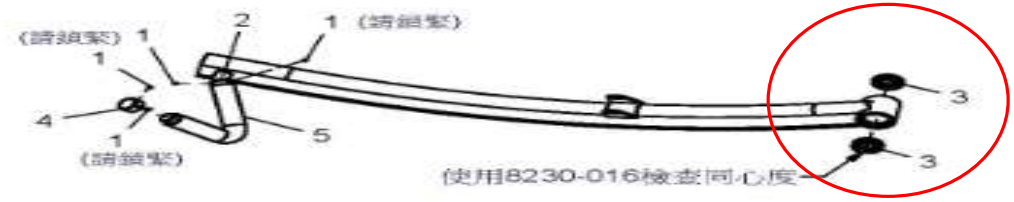

零件代碼	品名及圖案	用量	備註
6640-010	擺動片 1 2 3(請勿鎖緊) 2 3(請勿鎖緊) (請鎖緊) 4 (請鎖緊) 4 組立方向 8 HLMIP1400A內箱	2SET	1.組立8510-047魚眼軸承=2PCS 2.組立M10彈簧華司=4PCS 3.組立M10X25L 半圓頭內六角螺絲=4PCS 4.組立M8X8L錐型沈頭螺絲=4PCS 依定單需求 MIP-1400 國麗0-200S-閃銀 國麗KL-0109-透明 二塗二烤 MIP-1400W 國邦-亮光 白色770-2263TL
20MIP1400-H1	右扶手 (請鎖緊) 1 1 2 1 (請鎖緊) 4 1 (請鎖緊) 5 3 3 使用8230-016檢查同心度	1SET	1.組立3/16"X3/16" 沈頭內六角螺絲=4PCS 2.組立8130-250束子=1PCS 3.組立8510-018軸承=2PCS 4.組立8890-006鐵套=1PCS 5.組立9162-143 PVC浸漬把手 =1PCS 依定單需求 MIP-1400 國麗0-200S-閃銀 國麗KL-0109-透明 二塗二烤 MIP-1400W 國邦-亮光 白色770-2263TL
20MIP1400-I1	左扶手 (請鎖緊) 1 2 1 (請鎖緊) 1 4 3 5 1 (請鎖緊) 3 使用8230-016檢查同心度	1SET	1.組立3/16"X3/16"L 沈頭內六角螺絲=4PCS 2.組立8130-250束子=1PCS 3.組立8510-018軸承=2PCS 4.組立8890-006鐵套=1PCS 5.組立9162-143 PVC浸漬把手=1PCS 依定單需求 MIP-1400 國麗0-200S-閃銀 國麗KL-0109-透明 二塗二烤 MIP-1400W 國邦-亮光 白色770-2263TL
6650-004	背墊架 銅套部分需使用 8260-069雙頭螺絲檢驗同心度 2 2 2 2 6650-004 6(請鎖緊) 1 3(請鎖緊) 5 4 5 4 6680-005 6680-005 (280225) 浸漬加工 國邦790-49153F1HT-深灰	1SET	1.組立8250-120調整組=1PCS 2.組立8520-001銅套=4PCS 3.組立8260-057(M8)螺絲 =1PCS 4.組立M8尼帽=2PCS 5.組立M8華司Ø16邊=2PCS 6.組立M8X65L 圓頭內六角螺絲=1PCS **設變單號** 2020110001 依定單需求 MIP-1400 國麗0-200S-閃銀 國麗KL-0109-透明 二塗二烤 MIP-1400W 國邦-亮光 白色770-2263TL



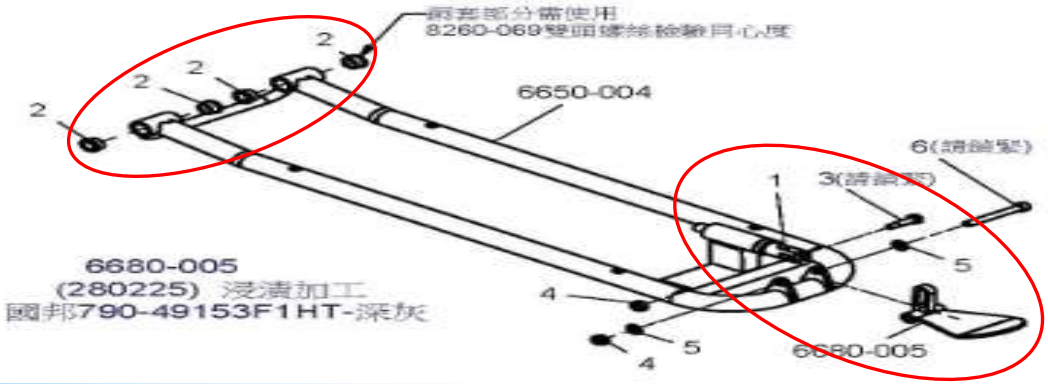

零件代碼	品名及圖案	用量	備註
8210-155	染黑 (請勿鎖緊)1 2 2 1(請勿鎖緊) Ø5/8"X49L	2PCS	1.組立M10X16L 半圓頭內六角螺絲=4PCS 2.組立M10華司Ø27墊=4PCS HLMIP1400A內箱
8260-069	雙頭螺絲 電著 255 Ø12.7X255L	1PCS	HLMIP1400A內箱
20MIP1400-D1	座墊架 電鍍管不可烤漆 240	1SET	設變單號 2020110001 依定單需求 MIP-1400 國際0-200S-閃銀 國際KL-0109-透明 二途二烤 MIP-1400W 國邦-亮光 白色770-2263TL
8311-117	固定片 2-Ø11孔 25 40 60 HLMIP1400A內箱	4PCS	依定單需求 MIP-1400 國際0-200S-閃銀 國際KL-0109-透明 二途二烤 MIP-1400W 國邦-亮光 白色770-2263TL
8313-144	固定片 95 250 HLMIP1400A內箱	2PCS	依定單需求 MIP-1400 國際0-200S-閃銀 國際KL-0109-透明 二途二烤 MIP-1400W 國邦-亮光 白色770-2263TL

零件代碼	品名及圖案	用量	備註
9420-110	MIP1400動作銘板	1PCS	9630-126氣泡袋X1 160X460XB-平口
FMIP1400A FMIP1400B	皮帶包	各1PCS	HLMIP1400A內箱
GMIP1400A	螺絲包	1SET	HLMIP1400A內箱
KMIP1400	說明書	1SET	
23MIP1400A 23MIP1400WA	附件包 附件包	1SET	HLMIP1400A內箱
25MIP1400A	皮帶輪包	1SET	HLMIP1400A內箱

零件代碼	品名及圖案	用量	備註
6610-007	門框=1SET 依定單需求 MIP-1400 國麗0-200S-閃銀 國麗KL-0109-透明 二塗二烤 MIP-1400W 國邦-亮光 白色770-2263TL 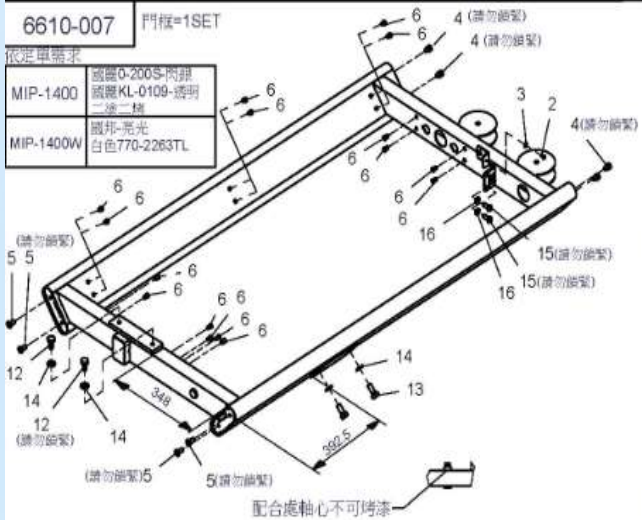		1. 2.組立M6X12L 半圓頭內六角螺絲=1PCS 3.組立M6華司Ø13=1PCS 4.組立M10X12L 圓頭內六角-CAP螺絲=4PCS 5.組立M10X25L 扁形內六角螺絲=5PCS 6.組立M6拉帽 (身體有花)=16PCS 7. 8. 9. 10. 11. 12.組立1/2"X1"L 一般外六角螺絲=2PCS 13.組1/2"X1-1/4"L 一般外六角螺絲=2PCS 14.組立1/2"華司Ø25=4PCS 15.組立M10X25L 半圓頭內六角螺絲=2PCS 16.組立M10彈簧華司=2PCS 17.組立8130-231端蓋=1PCS 18.組立8520-008銅華司=2PCS 19.
6640-011	單吊輪座 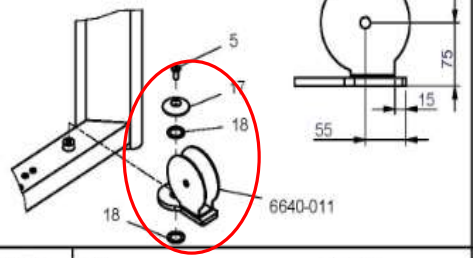	1SET	依定單需求 MIP-1400 國麗0-200S-閃銀 國麗KL-0109-透明 二塗二烤 MIP-1400W 國邦-亮光 白色770-2263TL 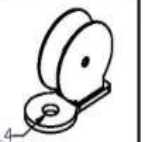
9220-052	護網 壓克力護網 透明黑 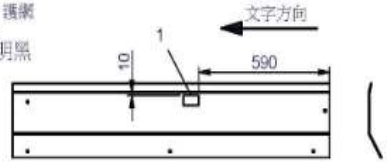	1PCS	1.貼9440-117防夾手貼紙=1PCS 設變單號 2019030002
9220-016	護網 壓克力護網 透明黑 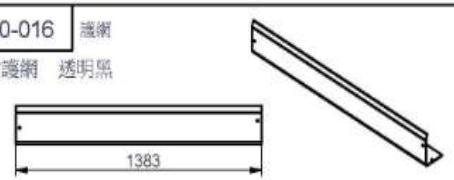	1PCS	

零件代碼	品名及圖案	用量	備註
9220-023	護網 壓克力護網 透明黑 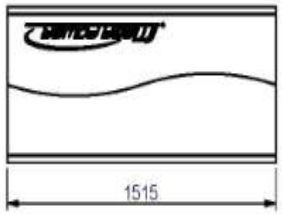	1PCS	
9211-148	上蓋 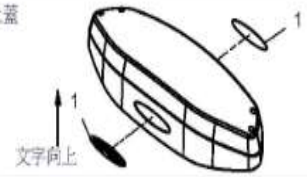	1SET	1. 貼9441-370=2PCS 鋁條(Steelflex) H9211148內箱
8400-033	擴撐上片 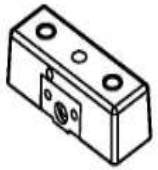	1SET	HLMIP1400B內箱
8210-216C	20孔連撐桿組 電鍍 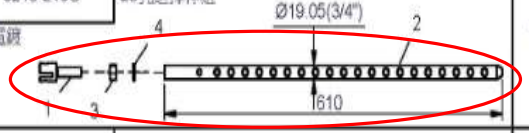	1SET	1.組立8260-076固定桿=1PCS 2.組立8210-216 20孔連撐桿=1PCS 3.組立1/2"螺帽=1PCS 4.組立1/2"彈簧華司=1PCS
8331-057	L型片 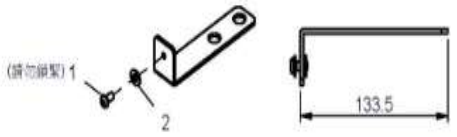 HLMIP1400B內箱	4SET	1.組立M6X12L 半圓頭內六角螺絲=4PCS 2.組立M6華司Ø13=4PCS 依定單需求 MIP-1400 國麗0-200S-閃銀 MIP-1400W 國邦-亮光 白色770-2263TL
8313-169	固定片 電鍍 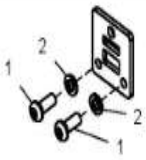	1PCS	1.組立M10X25L 半圓頭內六角螺絲=2PCS 2.組立M10彈簧華司=2PCS HLMIP1400B內箱

零件代碼	品 名 及 圖 案	用量	備 註
8331-058	L型片 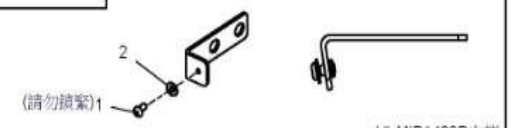	3SET	1.組立M6X12L 半圓頭內六角螺絲=3PCS 2.組立M6華司-Ø13=3PCS 依定單需求 MIP-1400 國麗0-200S-閃銀 MIP-1400W 國邦-亮光 白色770-2263TL
8313-144	固定片 	2PCS	依定單需求 MIP-1400 國麗0-200S-閃銀 國麗KL-0109-透明 二線二槽 MIP-1400W 國邦-亮光 白色770-2263TL
8280-042	導桿 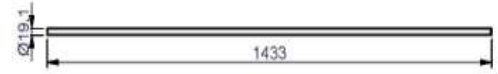	2PCS	
23MIP1400B	附件包	1SET	HLMIP1400B內箱
23MDCUP	附件包-CUP	1SET	HLMIP1400B內箱
25MIP1400B	皮帶輪包	1SET	HLMIP1400B內箱
GMIP1400B	螺絲包	1SET	HLMIP1400B內箱
8331-056	L型片 	1SET	1.組立M6X12L 半圓頭內六角螺絲=1PCS 2.組立M6華司-Ø13=1PCS 依定單需求 MIP-1400 國麗0-200S-閃銀 MIP-1400W 國邦-亮光 白色770-2263TL
			1. 9180-025特固膠=4PCS 2.9180-028特固膠=2PCS 3.9630-009束帶=5PCS 4.9630-031氣泡袋=1PCS 5.9630-064氣泡布=1PCS 6.9630-080氣泡布=1PCS 7.9630-151氣泡袋=1PCS 8.9630-176蜂巢紙=8PCS

設變單號 2019030002

零件代碼	品 名 及 圖 案	用量	備 註
FMIP1400C1	2270mm-平面皮帶 	1SET	HLMIP1400B內箱
8311-117	固定片 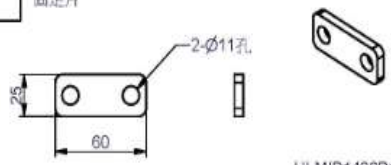	2PCS	依定單需求 MIP-1400 國麗0-200S-閃銀 國麗KL-0109-透明 二線二槽 MIP-1400W 國邦-亮光 白色770-2263TL
8311-194	固定片 K32027G 深灰砂 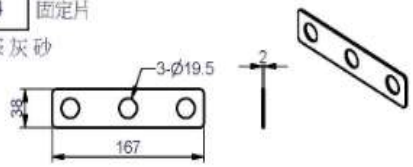	1PCS	HLMIP1400B內箱

設變單號 2019030002

零件代碼	品 名 及 圖 案	用量
9111-069	背墊 黑色耐寒乳膠皮 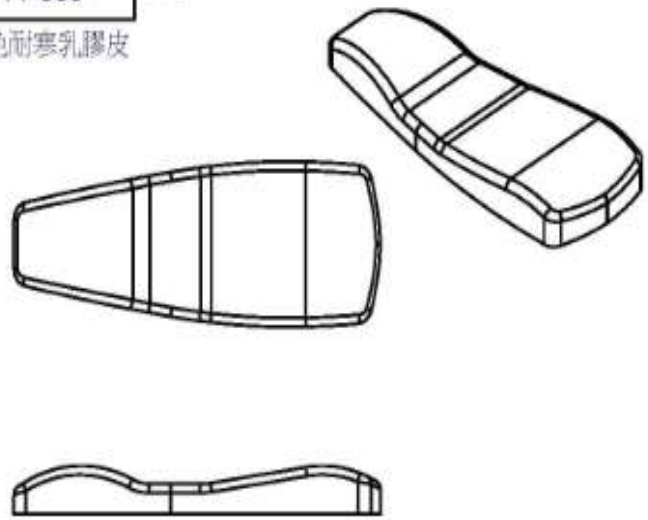	1PCS
9121-070	座墊 黑色耐寒乳膠皮 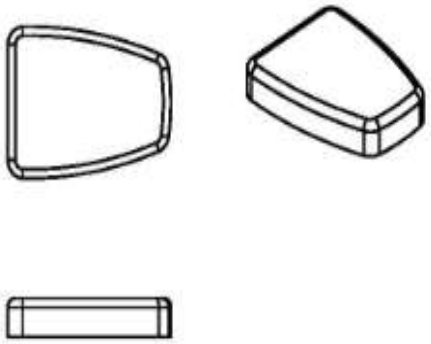	1PCS

零件代碼	品 名 及 圖 案	用量
9111-069R	背墊 紅色耐寒乳膠皮 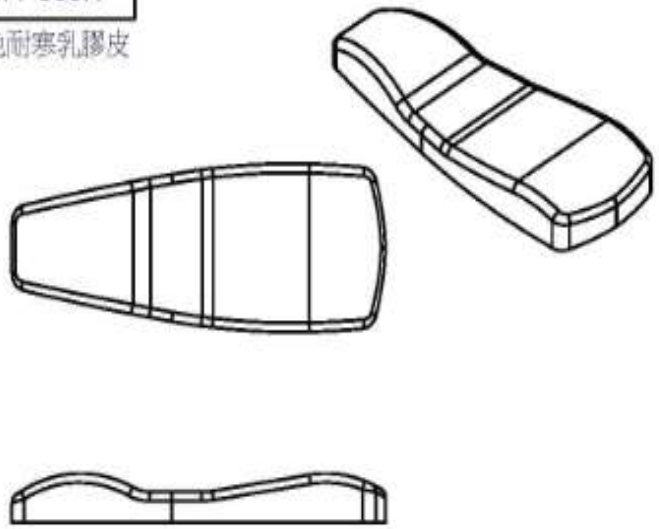	1PCS
9121-070R	座墊 紅色耐寒乳膠皮 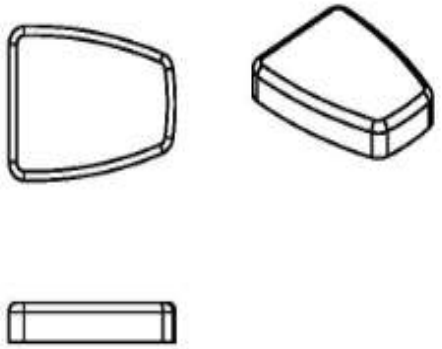	1PCS

MIP-1400 ASSEMBLY INSTRUCTIONS

HARDWARE ILLUSTRATION

D1. Ø60 CAP COVER(8130-231)---------- [2PCS]
D2. 40X80X2t END CAP(9211-113)---------- [2PCS]
D3. Ø25 NYLON BUSHING (9211-151)---------- [4PCS]
D4. 50X100X56 RUBBER PAD(9214-038)---------- [2PCS]
D5. 108X15tX263L RUBBER PAD(9310-075)---------- [2PCS]
D6. Ø115X50L PULLEY(9213-042B)---------- [3PCS]
D7. 2210mm BELT (FMIP1400A) ---------- [1PCS]
D8. 1890mm BELT (FMIP1400B) ---------- [1PCS]
D9. 50X100X1.5t END CAP(9261-060)---------- [1PCS]

D1



D2



D3



D4



D5



D6



D7



D8



D9



MIP-1400 ASSEMBLY INSTRUCTIONS

FRAME HARDWARE ILLUSTRATION FOR DOOR

DD1. 3/4" SHAFT COLLAR (9211-147) ---------- [2PCS]
DD2. Ø4" RUBBER PAD (9310-017) ---------- [2PCS]
DD3. 108X263 RUBBER PAD (9310-075) ---------- [2PCS]

DD5. Ø115X50L PULLEY (9213-042B) ---------- [3PCS]
DD6. BOTTLE BRACKET (8388-025) ---------- [1PCS]
DD7. BOTTLE HOLDER (9260-320) ---------- [1PCS]
DD8. BOTTLE (9260-123) ---------- [1PCS]
DD11. 2270mm BELT (FMIP1400C1) ---------- [1PCS]
DD12. TOP PLATE(8400-033)---------- [1PCS]
DD13. 3/4" SHAFT COLLAR (9211-167) ---------- [2PCS]
DD14. WEIGHT SELECTOR ROD (8210-216C)---------- [1PCS]

DD1



DD2



DD3



DD5



DD6



DD7



DD8



DD12

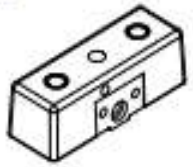

DD11



DD13



DD14



MIP-1400 ASSEMBLY INSTRUCTIONS

PARTS ILLUSTRATION SHEET

A1 [1SET]

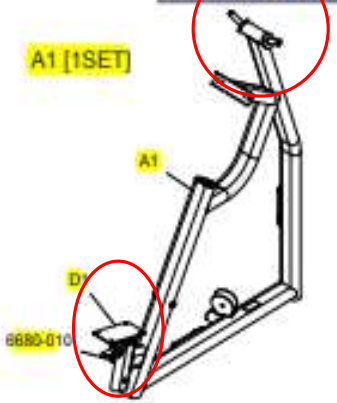

B [1PCS]



E1 [1SET]

C1 [1PCS]







F1 [1SET]





G [1SET]



H1 [1PCS]

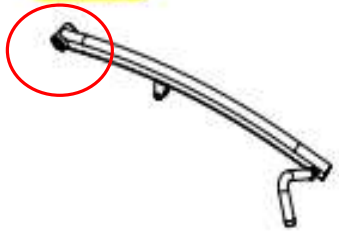

I1[1SET]

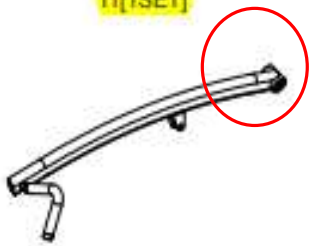

MIP-1400 ASSEMBLY INSTRUCTIONS

PARTS ILLUSTRATION SHEET

J [2SET]



K[2SET]
8210-155
Ø5/8"X49L



L [1PCS]
8260-069
Ø1/2"X255L



M [4PCS]
8311-117
60X25X6T

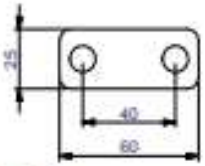

O [2PCS]
8313-144
95X6TX250L

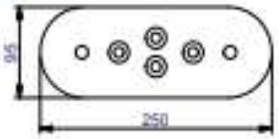

P [1PCS]
9111-069

Q [1PCS]
9121-070

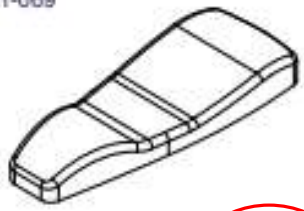



R [1PCS]
9420-110



S [1SET]

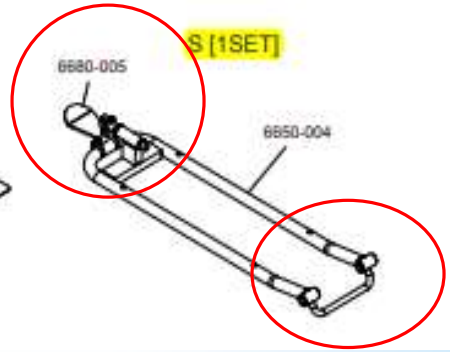

MIP-1400 ASSEMBLY INSTRUCTIONS

FRAME PARTS ILLUSTRATION SHEET FOR DOOR

AA2 [1PCS]

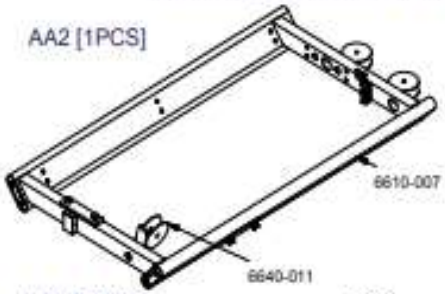

AC2 [1PCS]
9220-052

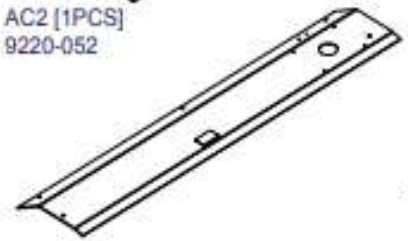

AD1 [1PCS]
9220-016



AF [1PCS]
9211-148



AE [1PCS]
9220-023

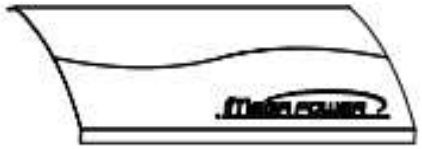

AH [4PCS]
8331-057



AI[3PCS]
8331-058



AJ [2PCS]
8313-144



MIP-1400 ASSEMBLY INSTRUCTIONS

FRAME PARTS ILLUSTRATION SHEET FOR DOOR

AK2[2PCS]
8280-042
Ø3/4"X1433L



AL [1SET]
8331-056



AO [2PCS]
8311-117

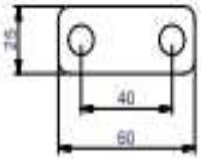

AP [1PCS]
8313-169



AR[1PCS]
8311-194

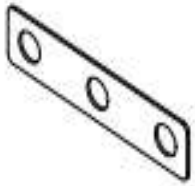

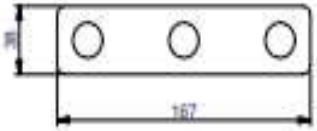

MIP-1400 ASSEMBLY INSTRUCTIONS



Above shows STEP 1
assembled and completed

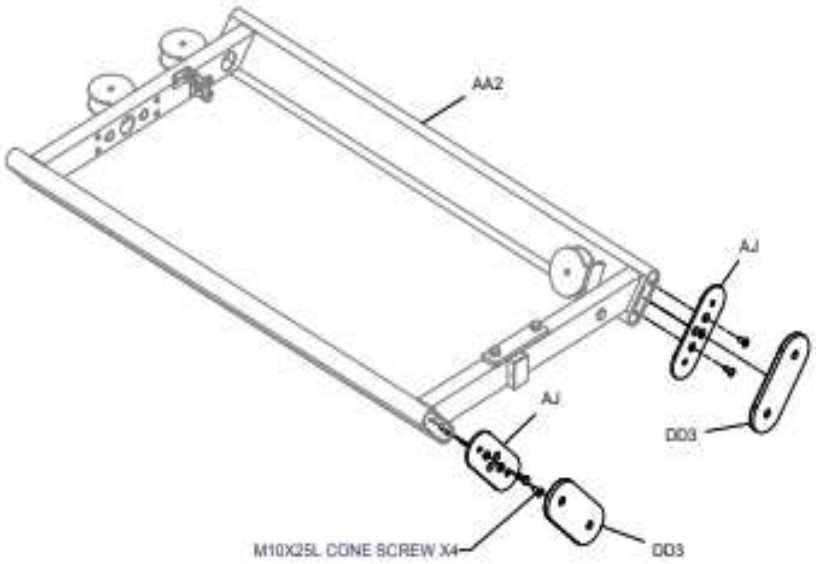

MIP-1400 ASSEMBLY INSTRUCTIONS



Above shows STEP 2
assembled and completed



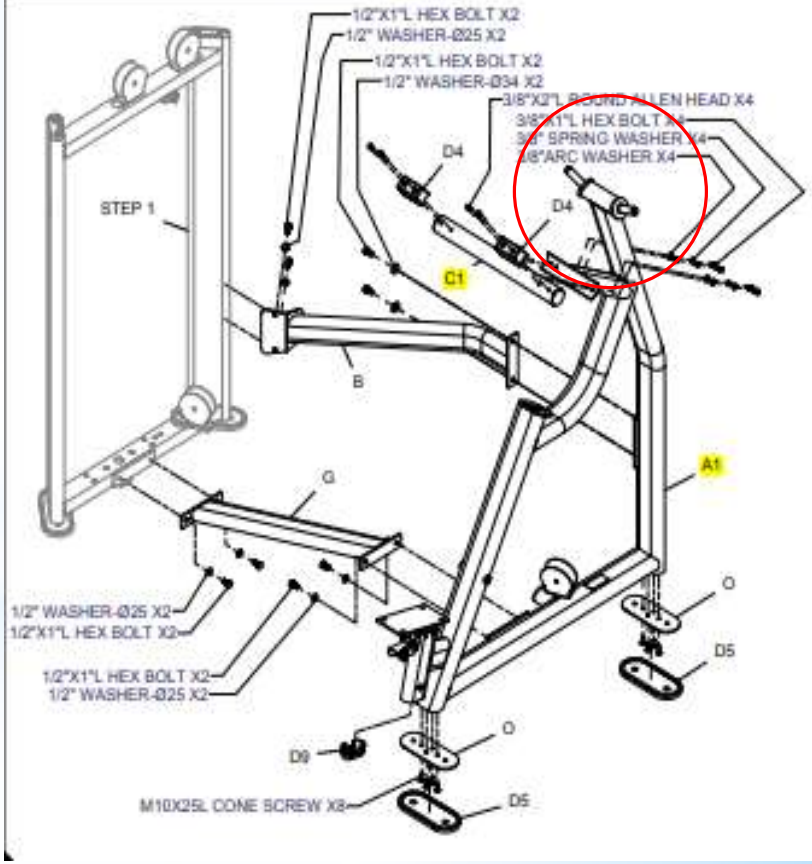

MIP-1400 ASSEMBLY INSTRUCTIONS



Above shows STEP 3
assembled and completed

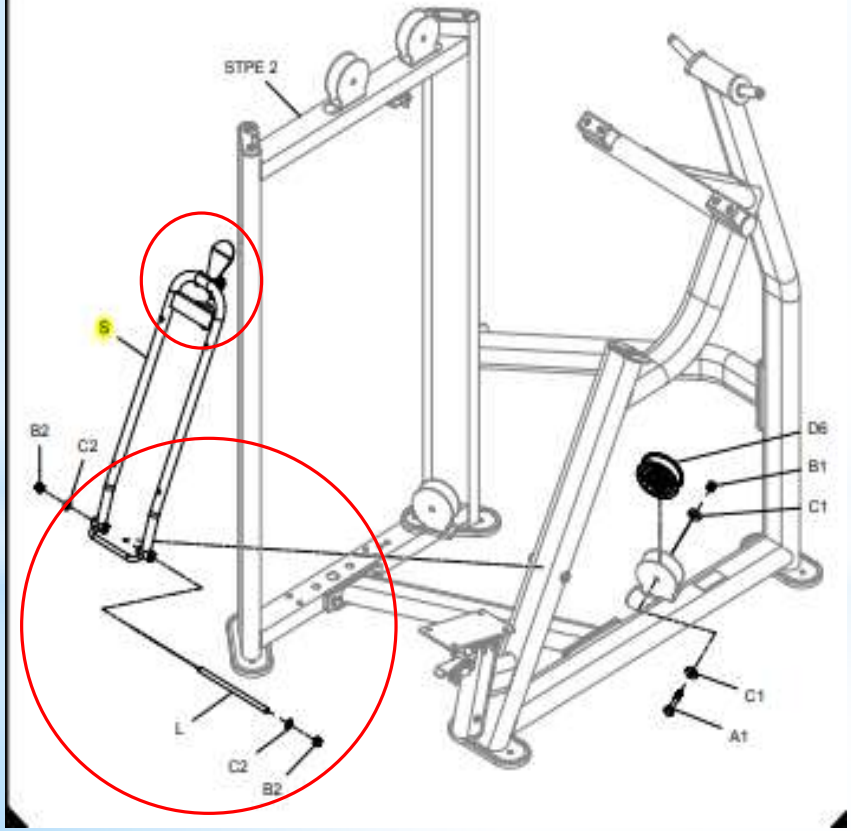

MIP-1400 ASSEMBLY INSTRUCTIONS



Above shows STEP 4
assembled and completed

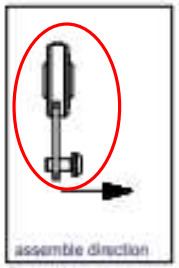

Figure 1



Figure 2

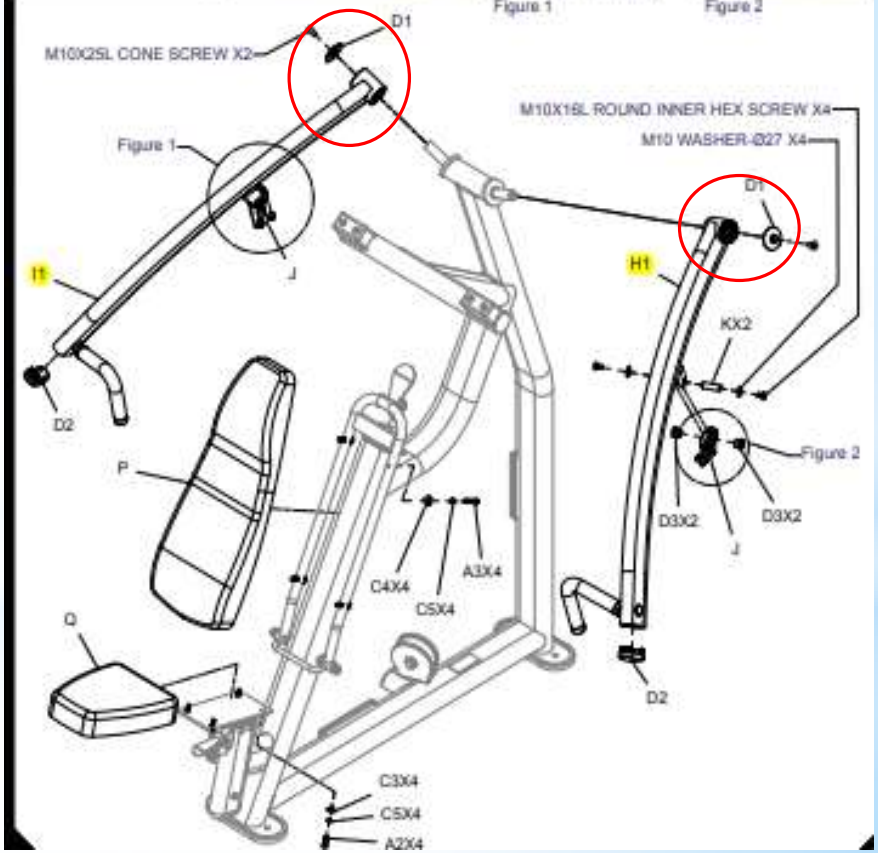

MIP-1400 ASSEMBLY INSTRUCTIONS



Above shows STEP 5 assembled and completed

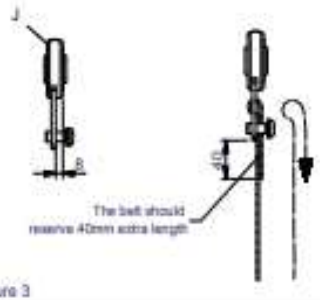

Figure 3

M10X25L ROUND BOLT X4
M10 SPRING WASHER X4
Figure 3
M9X2
The tread side should be outward
D8
D6
B1
C1
F1
C1
A1

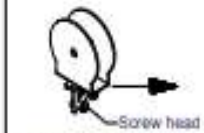

NOTE:
1. THE BELT SMOOTH SIDE SHOULD ATTACH ON PULLEY SURFACE, AND THE BELT SMOOTH SIDE WRAP AROUND THE BELT RETAINER SHAFT (J)
2. PLEASE BE SURE THE PRESSURE BETWEEN THE BELT CLAMPS (M) DO NOT EXCEED 70 PSI

MIP-1400 ASSEMBLY INSTRUCTIONS

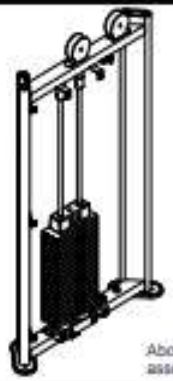

Above shows STEP 6 assembled and completed

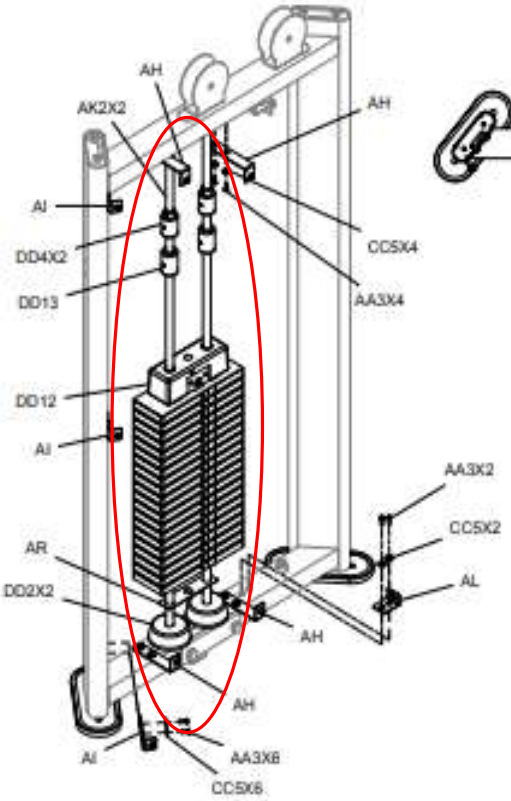



MIP-1400 ASSEMBLY INSTRUCTIONS



Above shows STEP 7 assembled and completed

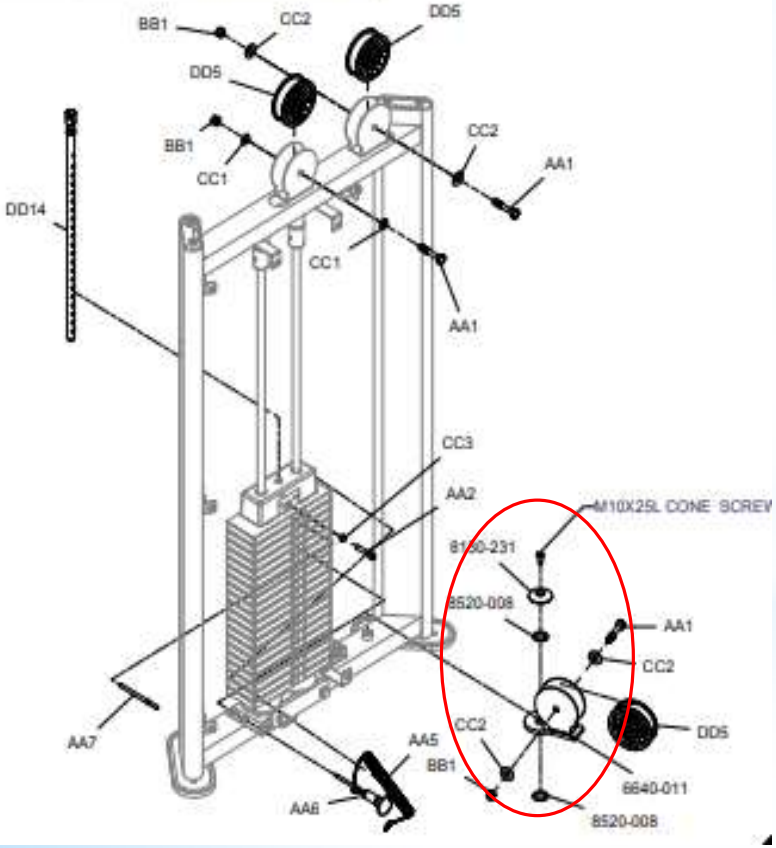

MIP-1400 ASSEMBLY INSTRUCTIONS



Above shows STEP 8 assembled and completed

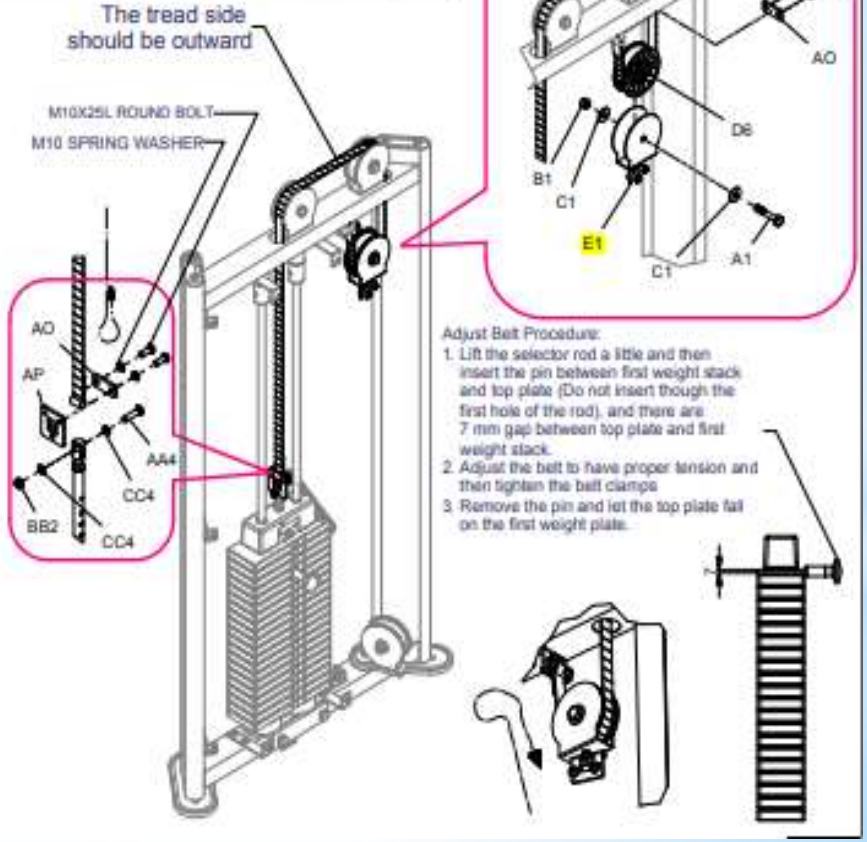

Adjust Belt Procedure:

1. Lift the selector rod a little and then insert the pin between first weight stack and top plate (Do not insert though the first hole of the rod), and there are 7 mm gap between top plate and first weight stack.
2. Adjust the belt to have proper tension and then tighten the belt clamps
3. Remove the pin and let the top plate fall on the first weight plate.

MIP-1400 ASSEMBLY INSTRUCTIONS



Above shows STEP 9 assembled and completed



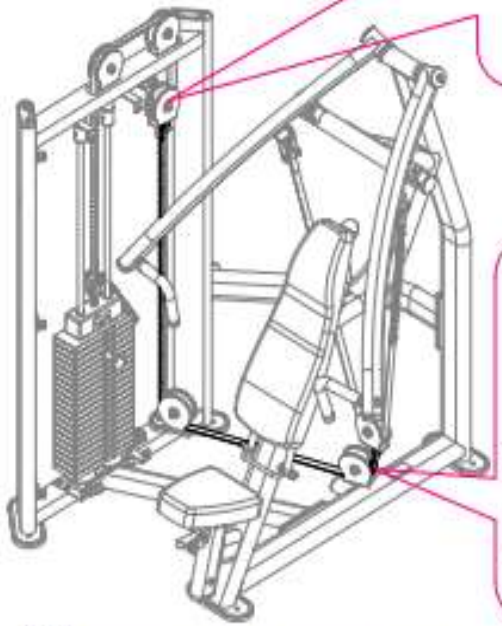



NOTE:
1. THE BELT SMOOTH SIDE SHOULD ATTACH ON PULLEY SURFACE, AND THE BELT SMOOTH SIDE WRAP AROUND THE BELT RETAINER SHAFT (E1/F1)
2. PLEASE BE SURE THE PRESSURE BETWEEN THE BELT CLAMPS (M) DO NOT EXCEED 70 PSI

MIP-1400 ASSEMBLY INSTRUCTIONS



Above shows STEP 10 assembled and completed

STEP 2

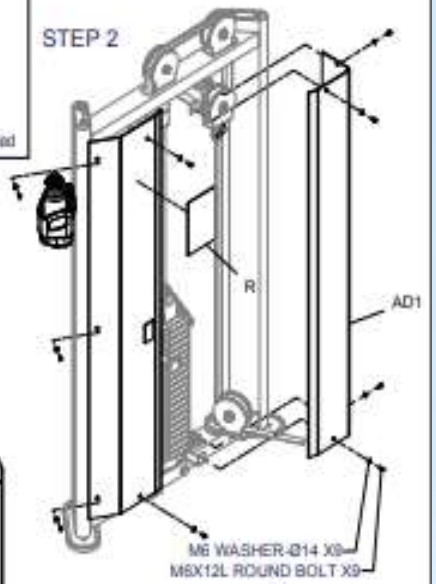

STEP 1

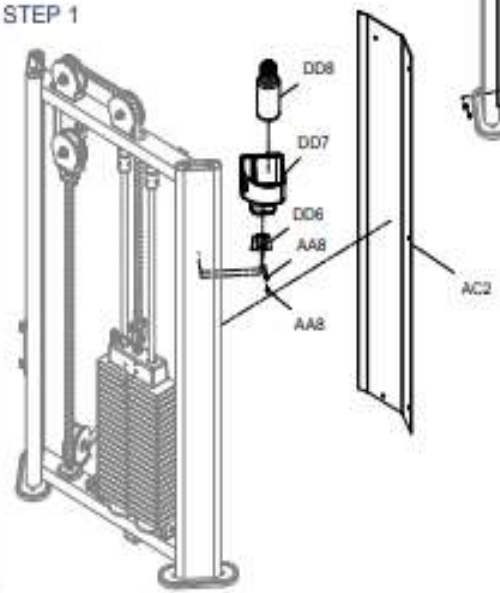

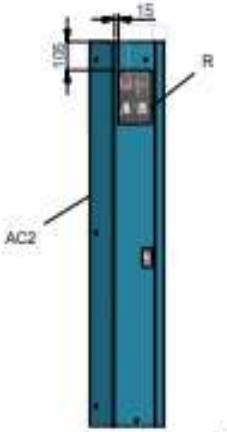

MIP-1400 ASSEMBLY INSTRUCTIONS



Above shows STEP 11 assembled and completed

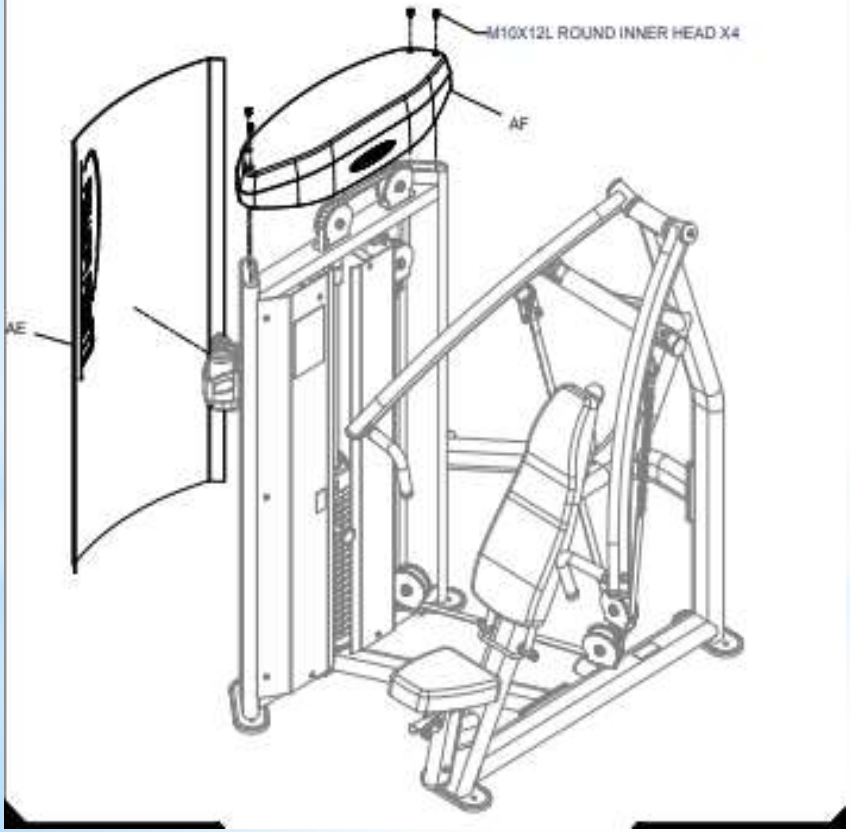

ASSEMBLY INSTRUCTIONS

Adjust Flat Belt Steps

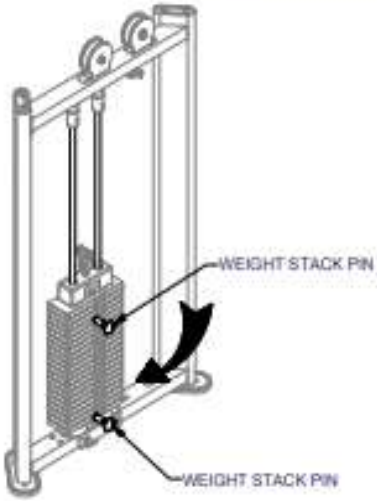

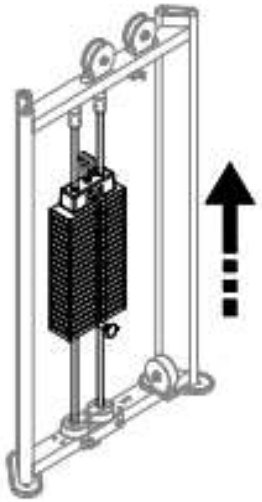

1. When installing flat belt, please put the weight stack pin into 4th weight stack. After installing flat belt, please put the weight stack pin into 20th weight stack.

2. When weight stack pin put into 20th weight stack, please do workout with the machine around 1 minute or 5-10 sets in order to extend the flat belt,flat belt will be loosed a little bit.

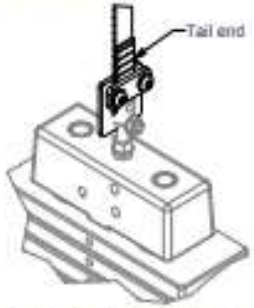

3. Pull end of flat belt as drawing showed to make the flat belt be tightened. (After using the machine 3 months to 6 months, please check flat belt.If the flat belt is loosed, please follow this step to tighten the belt again.)

Guide on Selector Rod Adjustment

STEP 1

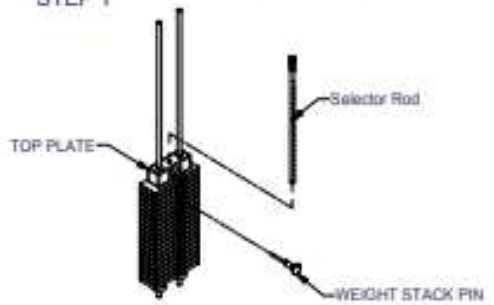

Step 1
Place Selector Rod into Top Plate.
Then put selector pin into the weight plate to fix the rod.

STEP 2



Step 2
Screw the 3/8"x2"L Round Allen Head into Top Plate but not tighten it up.

STEP 3



Step 3
Place the selector pin to each weight plate (5,10,15,20....) to check the smoothness.

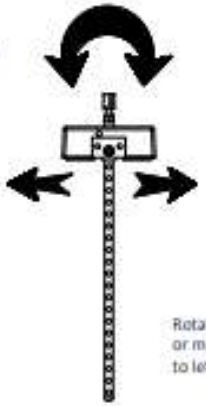

Rotate the Selector Rod slightly
or move the 3/8"x2"L Round Allen Head
to left and right and repeat Step 3.

MEGA POWER series
JUNGLE GYM series

project	Part number	Name	Specification	Quantity	Remark
1	38-200 CAP	round allen head	3/8"X2"L round allen head-CAP	1	
2	38-SPWAS 8732003	3/8" spring washer		1	
3	8210-216C	20 hole Selector Rod		1	
4	8250-166	pin	Ø7.0X137L	1	
5	8250-162	weight stack pin	Ø7X110L	1	
6	8400-010	10LB weight stack plate	102x22x280L 10LB	20	
7	8400-033	top plate		1	

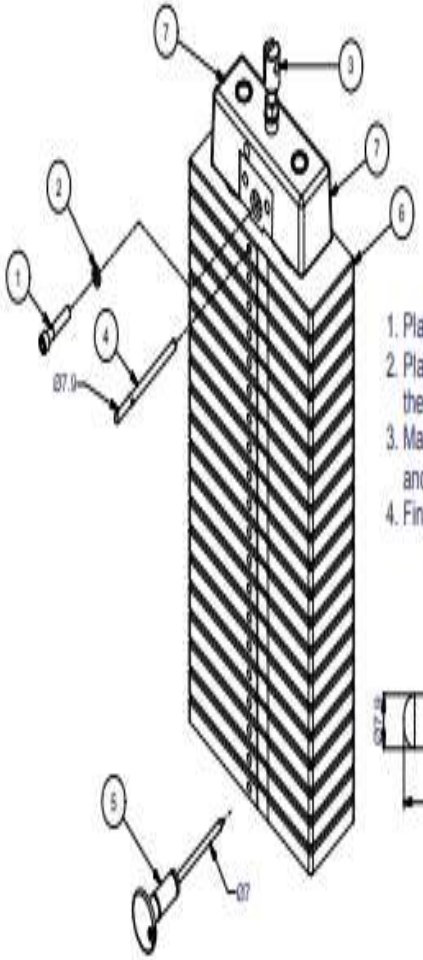

1. Place #4 - 8250-166 (pin) into the first weight plate.
2. Place #5 - 8250-162 (weight stack pin) into the the hole 20th of the weight stack.
3. Make sure #7 (top plate) cling to #6 (first weight plate) and fix in #1 - 3/8"X2"L screw and #2 - 3/8" spring washer.
4. Finally remove #5 - 8250-162 (weight stack pin) and use as usual.

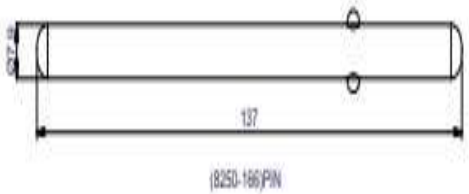

(8250-166)PIN

V2-112017

*Well done!

