*HLC400 Maintenance



* Customers can put some grease on pivot points(red circle place), with brass or gunmetal bushings.





* Let's maintain your machine!

零件代碼	品 名 及 圖 案	用量	備 註
20HLC400-A1	主架 國麗O-200S閃銀 國麗KL-0109透明漆 二塗二烤 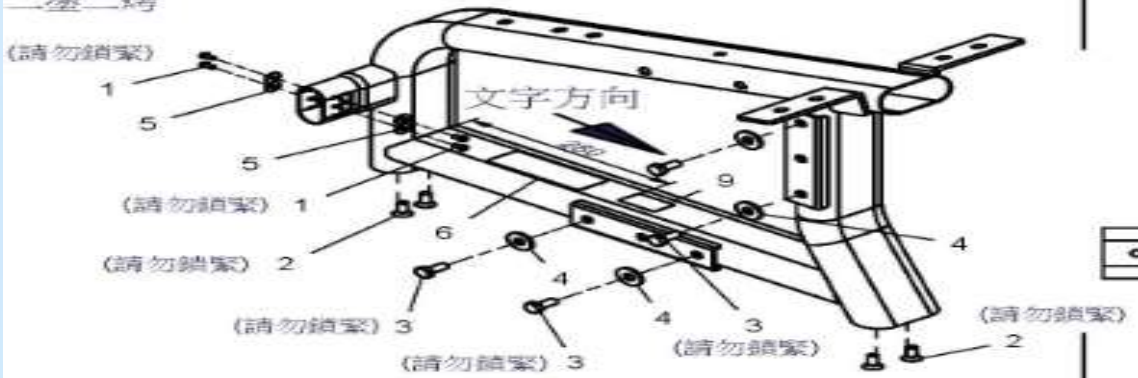 ※鎖附螺絲前，請依各螺絲標示規格攻牙	1SET	1.組立M6X12L=4PCS 半圓頭內六角螺絲 2.組立M10X25L=4PCS 錐形平頭內六角螺絲 3.組立M12X25L=4PCS 一般牙六角頭螺絲 4.組立M12華司Ø34=4PCS 5.組立M6華司Ø19=4PCS 6.貼9440-055貼紙=1PCS 7.貼工單貼紙=1PCS 8.貼9440-258貼紙=1PCS 9.黏貼9440-360認證貼紙=1PCS 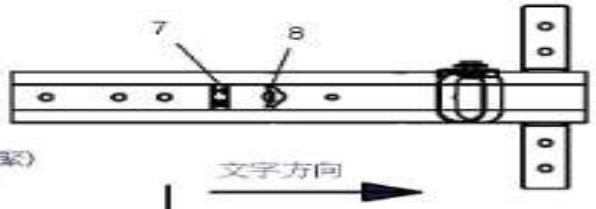
6690-006	扶手架 國麗O-200S閃銀 國麗KL-0109透明漆 二塗二烤 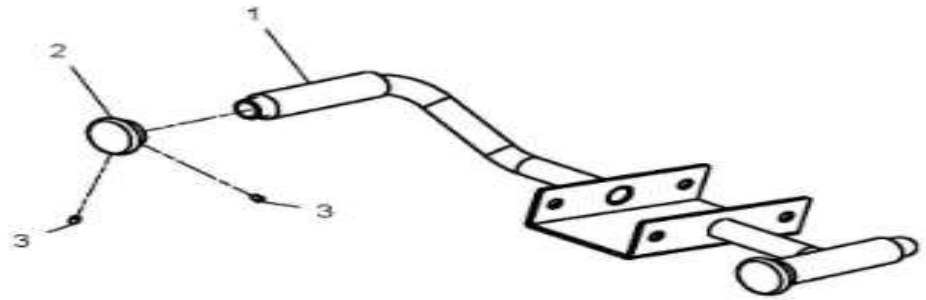 注意螺絲在下方	1SET	1.組立9212-071帽蓋=2PCS 2.組立9162-135高密度把手=2PCS Ø24X5tX115L 3.組立1/4"X20牙X8L=4PCS 沉頭內六角螺絲 設變單號 2017110003 HLHLC400A內箱 適用於HLE200

零件代碼	品 名 及 圖 案	用量	備 註
20HLC400-D 國麗O-200S閃銀 國麗KL-0109透明漆 二塗二烤	連接桿 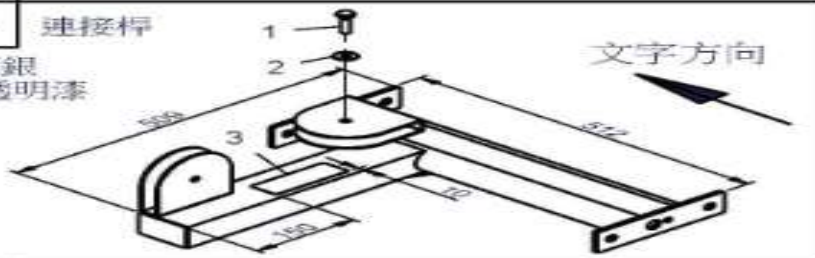	1SET	1.組立M10X40L=1PCS 一般外六角螺絲 2.組立M10華司-Ø27=1PCS 3.貼9440-259貼紙=1PCS HLHLC400A內箱
20HLC400-E1 國麗O-200S閃銀 國麗KL-0109透明漆 二塗二烤	支撐管 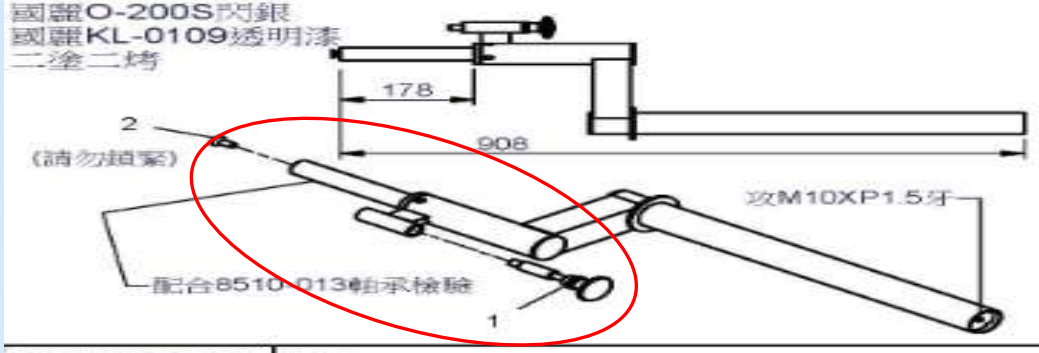	1SET	1.組立8250-068調整組=1PCS 2.組立M10X25L=1PCS 錐形平頭內六角螺絲 設變單號 2014050002
20HLC400-F1 國麗O-200S閃銀 國麗KL-0109透明漆 二塗二烤 6660-002 國麗O-200S閃銀 國麗KL-0109透明漆 二塗二烤	擺管 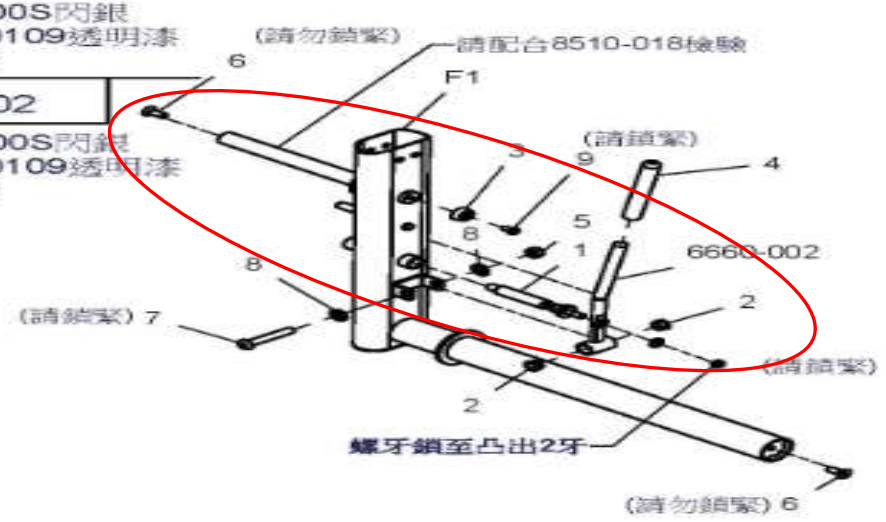	1SET	1.組立8250-147調整組=1PCS 2.組立8520-001銅套=2PCS 3.組立9214-050避震塾=1PCS 4.組立9212-061高密度把手=1PCS Ø15XØ21X150L(暗紅色) 5.組立M12尼帽=1PCS 6.組立M10X25L=2PCS 錐形平頭內六角螺絲 7.組立M12X75L=1PCS 半圓頭內六角螺絲 8.組立M12華司-Ø25=2PCS 9.組立M8X16L=1PCS 半圓頭內六角頭螺絲

零件代碼	品 名 及 圖 案	用量	備 註
20HLC400-L 國麗O-200S閃銀 國麗KL-0109透明漆 二塗二烤	調整盤 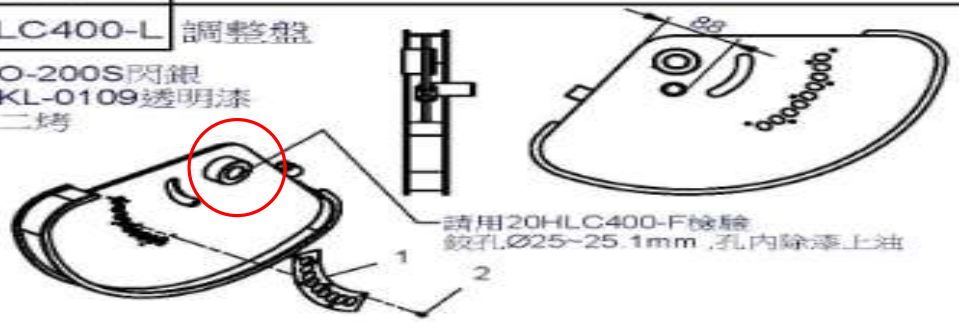	1SET	1.貼9440-224貼紙=1PCS 2.拉435(4-3)拉釘=6PCS HLHLC400A內箱 100X100氣泡布包
6680-023 電鍍	平衡塊 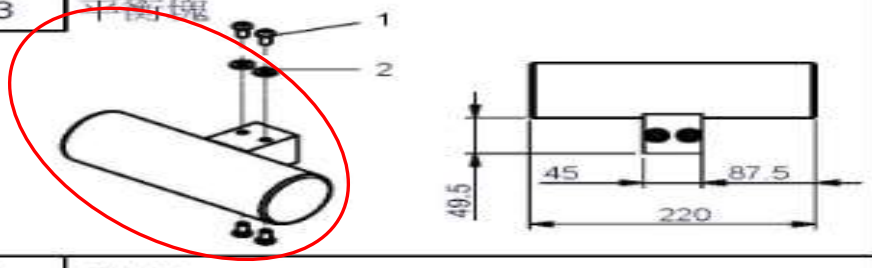	1SET	1.組立M8X16L=4PCS 半圓頭內六角螺絲 2.組立M8華司-Ø18=4PCS HLHLC400A內箱 200X300氣泡袋包
8312-204 國麗O-200S閃銀 國麗KL-0109透明漆 二塗二烤	固定片 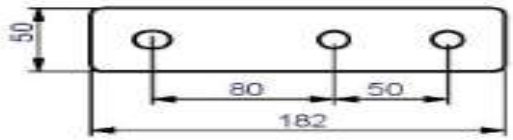	1PCS	設變單號 2013080007 HLHLC400A內箱
8312-077 國麗O-200S閃銀 國麗KL-0109透明漆 二塗二烤	固定片 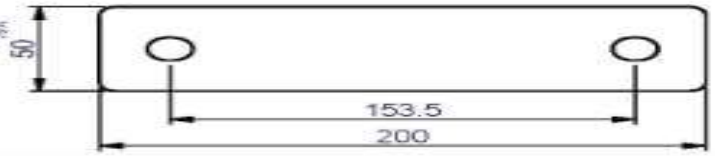	1PCS	HLHLC400A內箱
8313-188 國麗O-200S閃銀 國麗KL-0109透明漆 二塗二烤	固定片 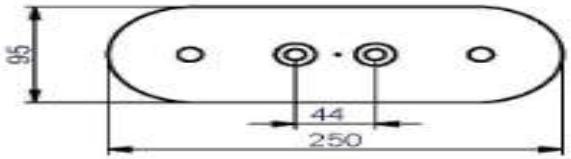	2PCS	HLHLC400A內箱

零件代碼	品名及圖案	用量	備註
20HLC400-G 國麗O-200S閃銀 國麗KL-0109透明漆 二塗二烤	背墊 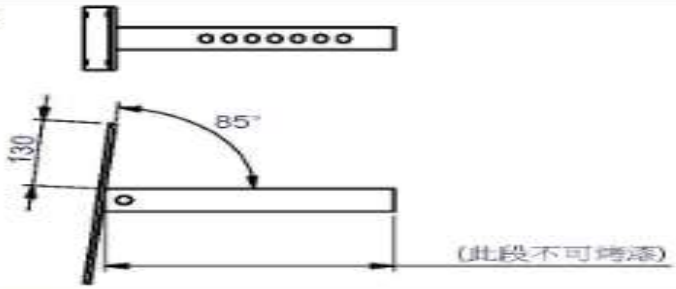	1SET	
20HLC400-H 國麗O-200S閃銀 國麗KL-0109透明漆 二塗二烤	調整固定架 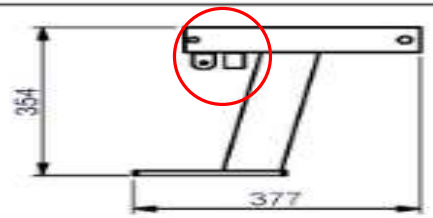	1SET	適用於HLE200
20HLC400-K 國麗O-200S閃銀 國麗KL-0109透明漆 二塗二烤	調整架 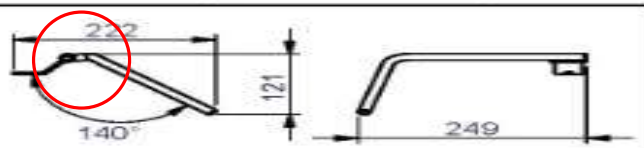	1SET	適用於HLE200
	組立圖 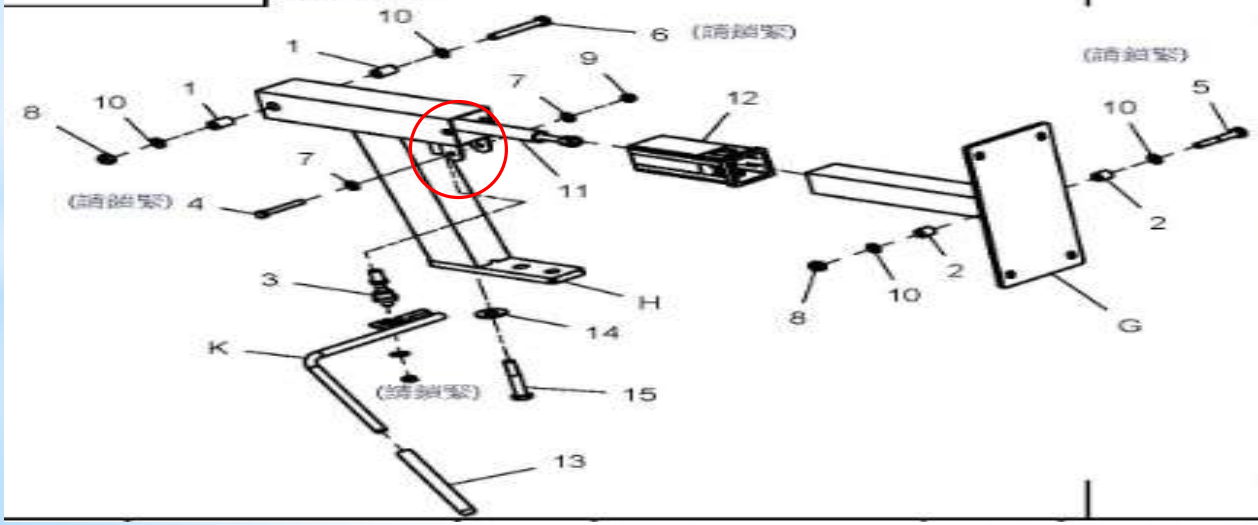		1.組立8110-047固定套=2PCS Ø5/8"XØ10.5X25L 2.組立8110-059固定套=2PCS Ø5/8"XØ10.5X17L 3.組立8250-101調整組=1PCS 4.組立M8X60L=1PCS 一般外六角頭螺絲 5.組立M10X60L=1PCS 一般外六角頭螺絲 6.組立M10X75L=1PCS 一般外六角頭螺絲 7.組立M8華司Ø18=2PCS 8.組立M10尼帽=2PCS 9.組立M8尼帽=1PCS 10.組立M10華司Ø19=4PCS 11.組立8830-021氣壓棒=1PCS 12.組立9211-172雙層套=1PCS 13.組立9212-063高密度把手=1PCS Ø12.7XØ16.7X150L(暗紅色) 14.組立M12華司Ø34=1PCS 15.組立M12X75L=1PCS 一般外六角頭螺絲 設變軍號 2013080007

零件代碼	品 名 及 圖 案	用量	備 註
9420-080	動作銘版	1PCS	9630-126氣泡袋X1 160X460XB-平口
23HLC400A	附件包	1SET	HLHLC400A內箱
25HLC400A	皮帶輪包	1SET	HLHLC400A內箱
FHLC400	鋼索包	1SET	HLHLC400A內箱
GHLC400A	螺絲包	1SET	HLHLC400A內箱
KHLC400	說明書	1SET	
20HLC400-I	連接桿 國麗O-200S閃銀 國麗KL-0109透明漆 二塗二烤 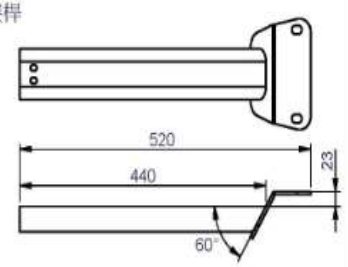	1SET	HLHLC400A內箱
20HLC400-J	連接桿 國麗O-200S閃銀 國麗KL-0109透明漆 二塗二烤 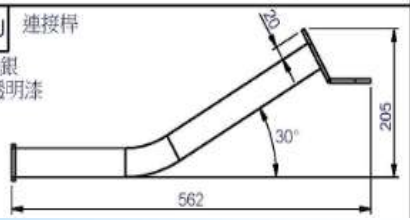	1SET	事務通知單 2013100004 HLHLC400A內箱

零件代碼	品 名 及 圖 案	用量	備 註
9121-098	座墊 黑色耐寒乳膠皮 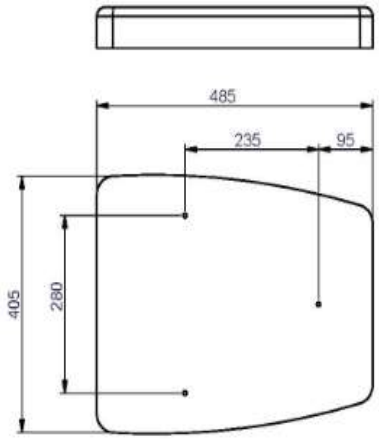	1SET	
9111-087	背墊 黑色耐寒乳膠皮 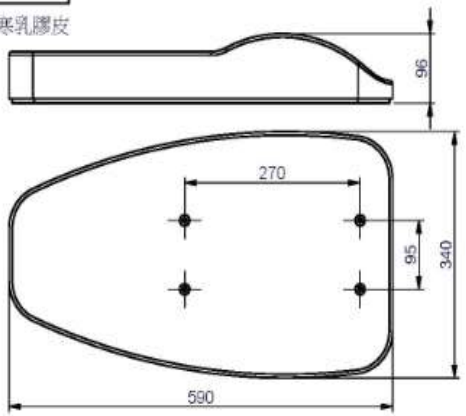	1SET	設變單號 2016030001
9161-079	泡棉組 黑色PU發泡 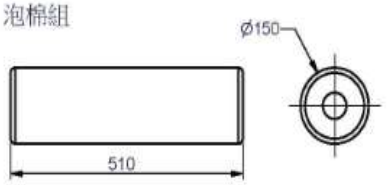	2SET	Ø150XØ51X508L

零件代碼	品 名 及 圖 案	用量	備 註
6610-024	門框 國麗0-200S閃銀 國麗KL-0109透明漆 二塗二烤 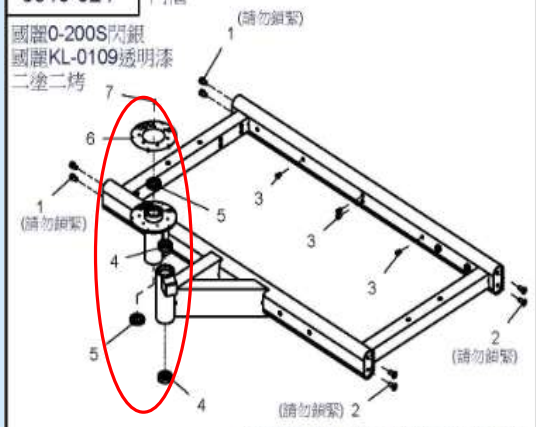 	1SET	1.組立M10X15L=4PCS 圓頭內六角螺絲-CAP 2.組立M10X25L=4PCS 錐形平頭內六角螺絲 3.組立M6拉帽(身體有花)=24PCS 4.組立8510-018軸承=2PCS 5.組立8510-013軸承=2PCS 6.黏貼9440-292貼紙=1PCS 7.拉435(4-3)拉釘=14PCS
9211-170	上蓋 暗紅色 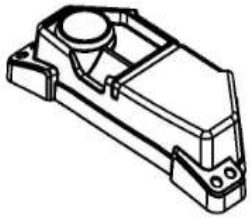	1SET	H9211170內箱
8380-066	護網 國麗0-200S閃銀 國麗KL-0109透明漆 二塗二烤 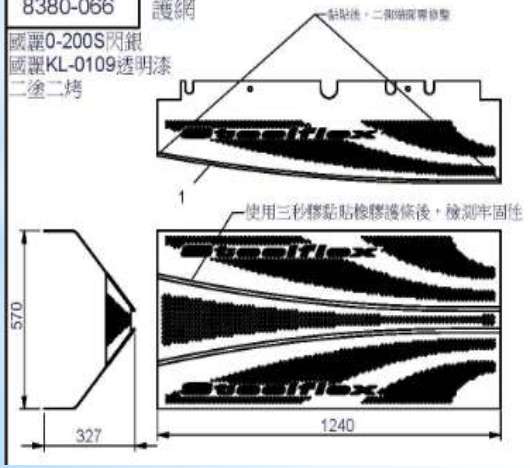 	1SET	1.黏貼9310-088=-2PCS Ø5.5X2tX1250L 設變單號 2014030002

零件代碼	品 名 及 圖 案	用量	備 註
8380-067	護網 國麗0-200S閃銀 國麗KL-0109透明漆 二塗二烤 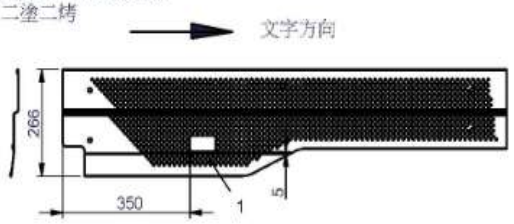 	1SET	1.黏貼9440-117防夾手警告標籤=1PCS
8380-068	護網 國麗0-200S閃銀 國麗KL-0109透明漆 二塗二烤 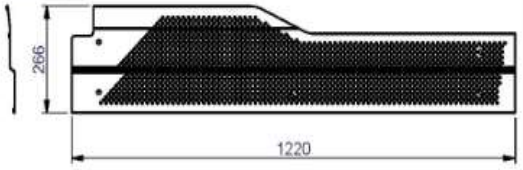 	1SET	設變單號 2017120005
8400-006A	選擇上片 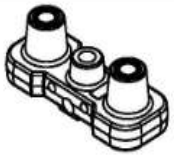	1SET	HLHLC400B內箱
8311-194	固定片 K32027G深灰砂 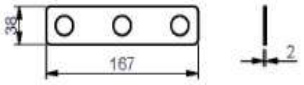 	1PCS	HLHLC400B內箱
8210-191	20孔選擇桿 電鍍 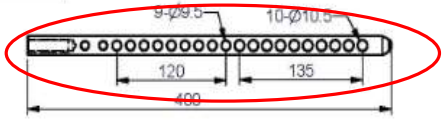 	1PCS	HLHLC400B內箱 Ø3/4"x400L

零件代碼	品 名 及 圖 案	用量	備 註
6610-017	導桿下座 國麗0-200S閃銀 國麗KL-0109透明漆 二塗二烤 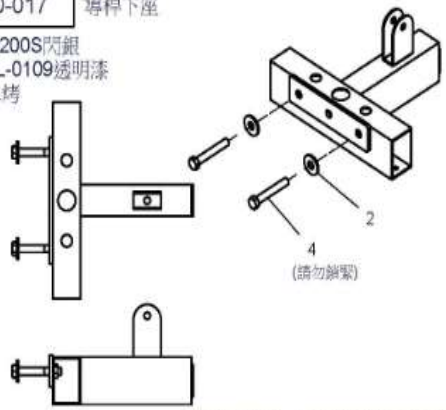 ※鎖附螺絲前，請依各螺絲標示規格攻牙	1SET	1.組立M12X80L=2PCS 一般外六角螺絲 2.組立M12華司Ø34=2PCS HLHLC400B內箱
6610-018	導桿上座 國麗0-200S閃銀 國麗KL-0109透明漆 二塗二烤 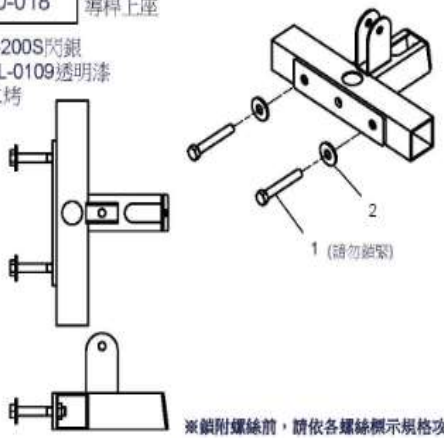 ※鎖附螺絲前，請依各螺絲標示規格攻牙	1SET	1.組立M12X80L=2PCS 一般外六角螺絲 2.組立M12華司Ø34=2PCS HLHLC400B內箱
8331-065	固定片 國麗0-200S閃銀 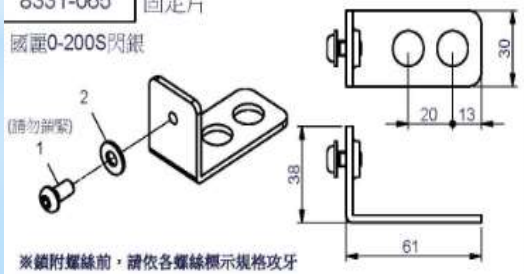 ※鎖附螺絲前，請依各螺絲標示規格攻牙	4SET	1.組立M6X12L=4PCS 半圓頭內六角螺絲 2.組立M6華可Ø14=4PCS HLHLC400B內箱

零件代碼	品 名 及 圖 案	用量	備 註
8331-064	固定片 國麗0-200S閃銀 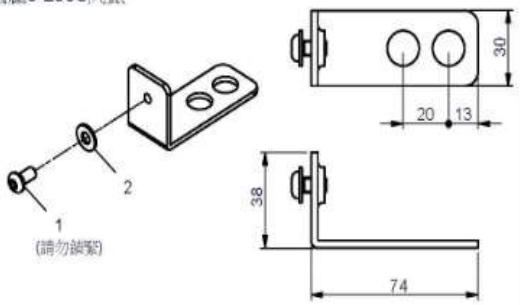 ※鎖附螺絲前，請依各螺絲標示規格攻牙	6SET	1.組立M6X12L=6PCS 半圓頭內六角螺絲 2.組立M6華可Ø14=6PCS HLHLC400B內箱
8313-188	固定片 國麗0-200S閃銀 國麗KL-0109透明漆 二塗二烤 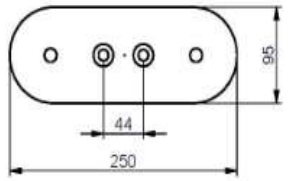	2PCS	HLHLC400B內箱
8331-017	固定片 國麗0-200S閃銀 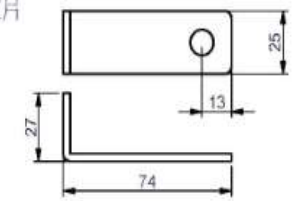	1PCS	HLHLC400B內箱
8280-036	電鍍導桿 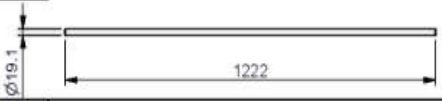	2PCS	Ø19.05X1.6tX1222L
23HLC400B	附件包	1SET	HLHLC400B內箱

零件代碼	品 名 及 圖 案	用量	備 註
5HLC400B	皮帶輪包	1SET	HLHLC400B內箱
HLC400B	螺絲包	1SET	HLHLC400B內箱
8345-014 固定板	鍍鋅 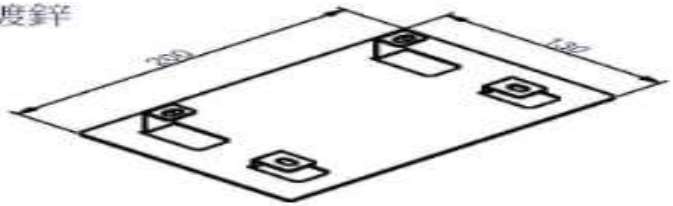	1SET	HLHLC400B內箱
框包裝示意圖		1SET	1.組立9700-078棧板=3PCS 2.M5X20L十字鐵板牙=18PCS 3.M5華司Ø16=18PCS

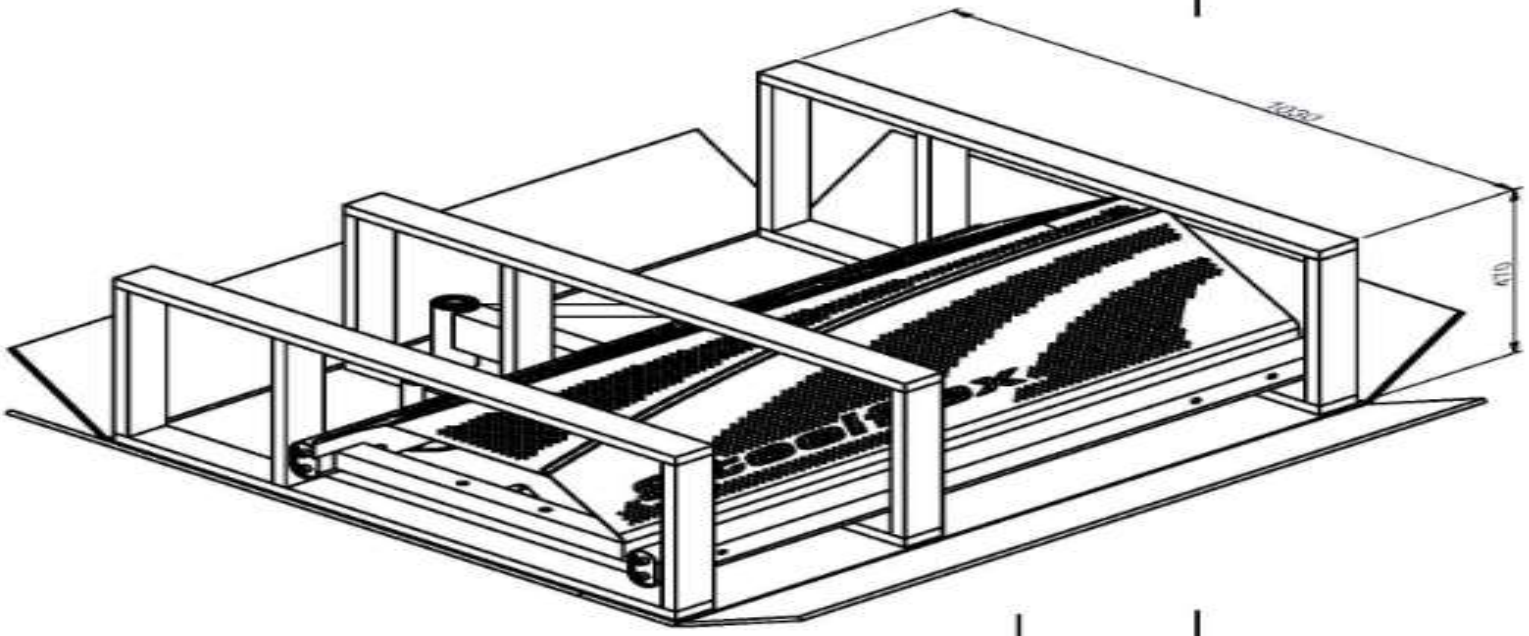

HLC400 ASSEMBLY INSTRUCTIONS

HARDWARE ILLUSTRATION

D1.Ø60 CAP COVER(8130-231)----------[2PCS]
D2.Ø72 CAP COVER(8130-236)----------[2PCS]
D3.THRUST BEARING(8510-008)----------[1PCS]
D4.Ø38XØ26X1.5t CU WSAHER(8520-008)----------[1PCS]
D5.60X60X2t END CAP(9211-092)----------[1PCS]
D6.50X100X2.0tX30H END CAP(9211-114)----------[1PCS]
D7.Ø116X17 CAP COVER(9211-173)----------[2PCS]
D8.Ø1" RUBBER PAD(9212-019)----------[1PCS]
D9.Ø50XØ30.1X2t NYLON WASHER(9214-006)----------[1PCS]
D10.Ø120XØ52X3t NYLON WASHER(9214-039)----------[4PCS]
D11.Ø41X93L PLASTICS BAR(9215-023)----------[1PCS]
D12.108X14.5tX263L RUBBER PAD(9310-075)----------[2PCS]
D13.Ø110X22 PULLEY (9213-002B)----------[2PCS]
D14.3520mm STEEL CABLE(FHLC400A)----------[1PCS]

D1.



D2.



D3.



D4.



D5.



D6.



D7.



D8.



D9.



D10.



D11.



D12.



D13.



D14.

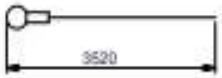

HLC400 ASSEMBLY INSTRUCTIONS

FARME HARDWARE ILLUSTRATION

DD1.Ø3/4" SHAFT COLLAR(9211-046)----------[2PCS]
DD2.50X44X50L RUBBER PAD(9214-002)----------[3PCS]
DD3.Ø60X33.5L PLASTICS BAR(9215-024)----------[1PCS]
DD4.Ø65XØ20X70L RUBBER DOUNT(9310-049)----------[2PCS]
DD6.108X14.5tX263L RUBBER PAD(9310-075)----------[2PCS]
DD7.Ø110X22 PULLEY (9213-002B)----------[2PCS]

DD1.



DD2.



DD3.



DD4.



DD6.



DD7.



HLC400 ASSEMBLY INSTRUCTIONS

PARTS ILLUSTRATION SHEET

A1 [1SET]



B1 [1SET]
6690-006

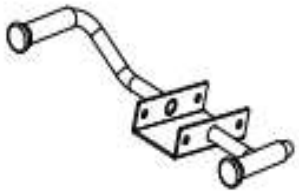

D [1SET]

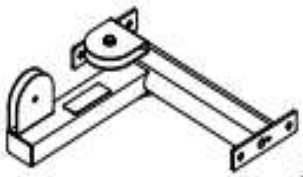

E1 [1SET]

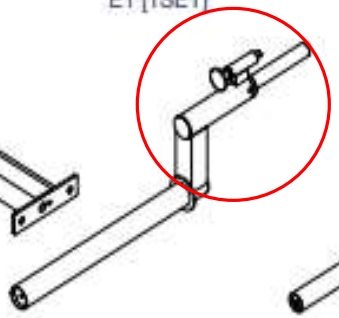

F [1SET]

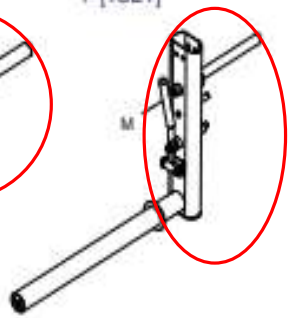

H [1SET]

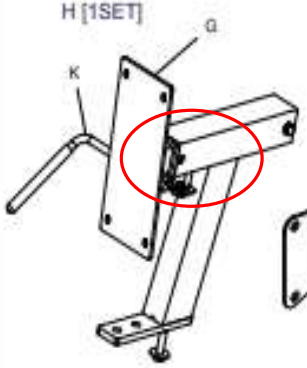

I [1SET]

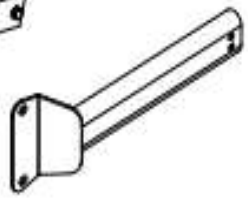

J [1SET]



HLC400 ASSEMBLY INSTRUCTIONS

PARTS ILLUSTRATION SHEET

L [1SET]



N [1PCS]
8312-077

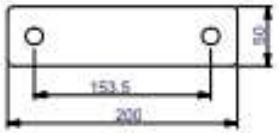

O [2PCS]
8313-188



P [1SET]
9121-098



Q [1SET]
9111-087



R3
[2SET]
9161-079



S [1PCS]
9420-080

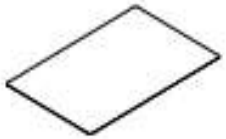

V [1SET]
6680-023

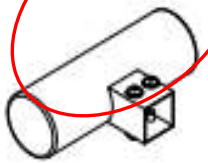

W [1PCS]
8312-204

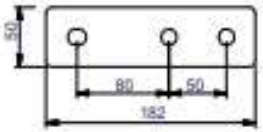

HLC400 ASSEMBLY INSTRUCTIONS

FARME PARTS ILLUSTRATION SHEET

AA1 [1SET]
6610-024

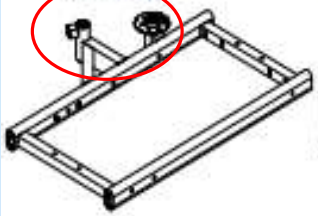

AB [1SET]
6610-017

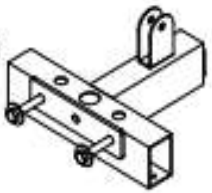

AC [1PCS]
6610-018

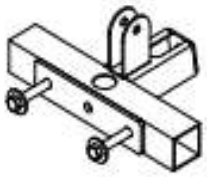

AD [1PCS]
9211170-023

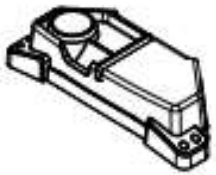

AE [1PCS]
8380-066



AF [1SET]
8380-067



AG [1PCS]
8380-068



AH [1SET]
8400-006



AI1 [1PCS]
8210-191
Ø3/4"X400L



AJ[6SET]
8331-064



AK[4SET]
8331-065



AL[2PCS]
8313-188



HLC400 ASSEMBLY INSTRUCTIONS

FARME PARTS ILLUSTRATION SHEET

AM [1PCS]
8331-017



AN1 [2PCS]
8280-036
Ø3/4"X1222L

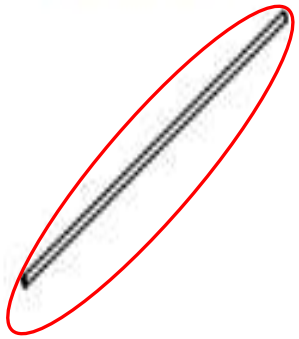

AO [1PCS]
8345-014



AP [1PCS]
8311-194



HLC400 ASSEMBLY INSTRUCTIONS

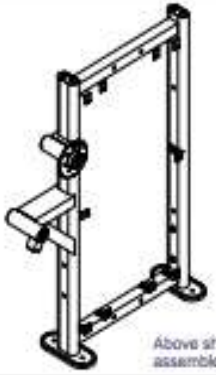

Above shows STEP 1 assembled and completed

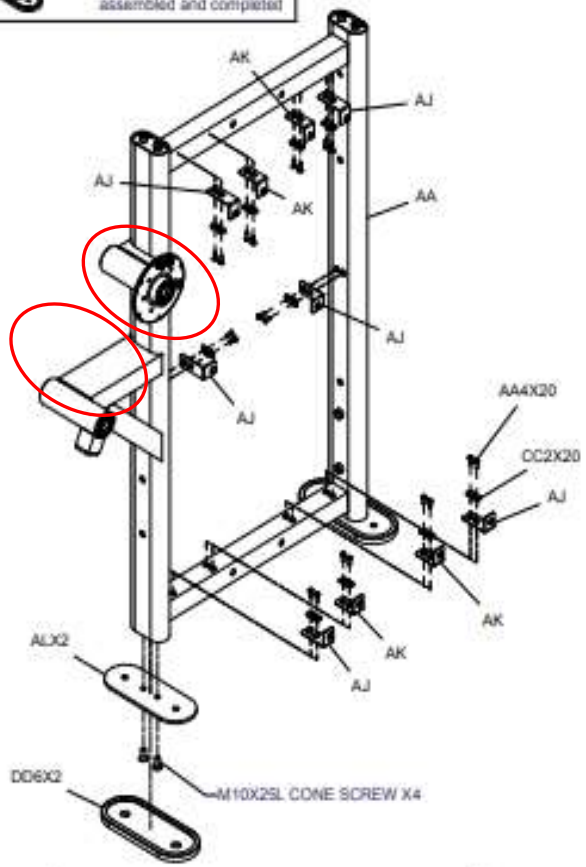

HLC400 ASSEMBLY INSTRUCTIONS

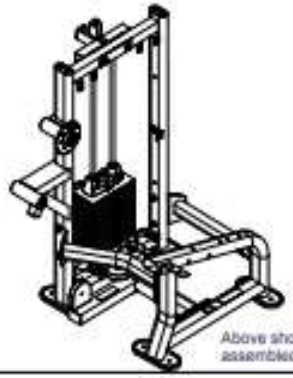

Above shows STEP 2 assembled and completed

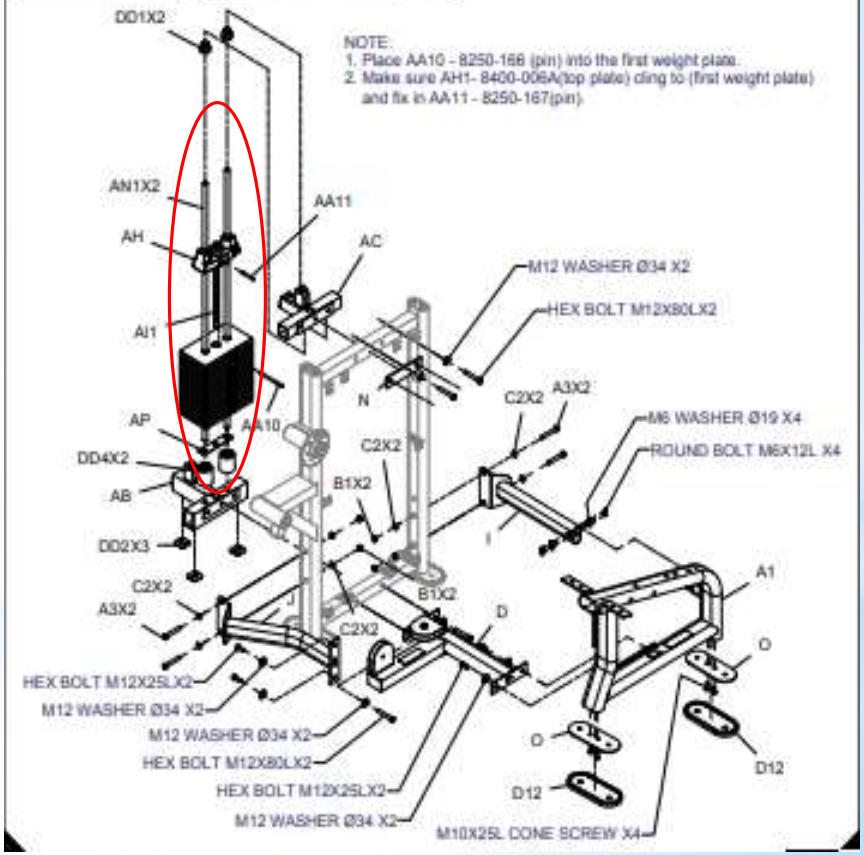

HLC400 ASSEMBLY INSTRUCTIONS

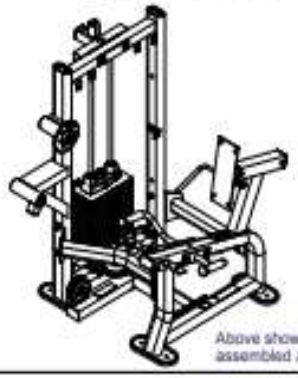

Above shows STEP 3 assembled and completed

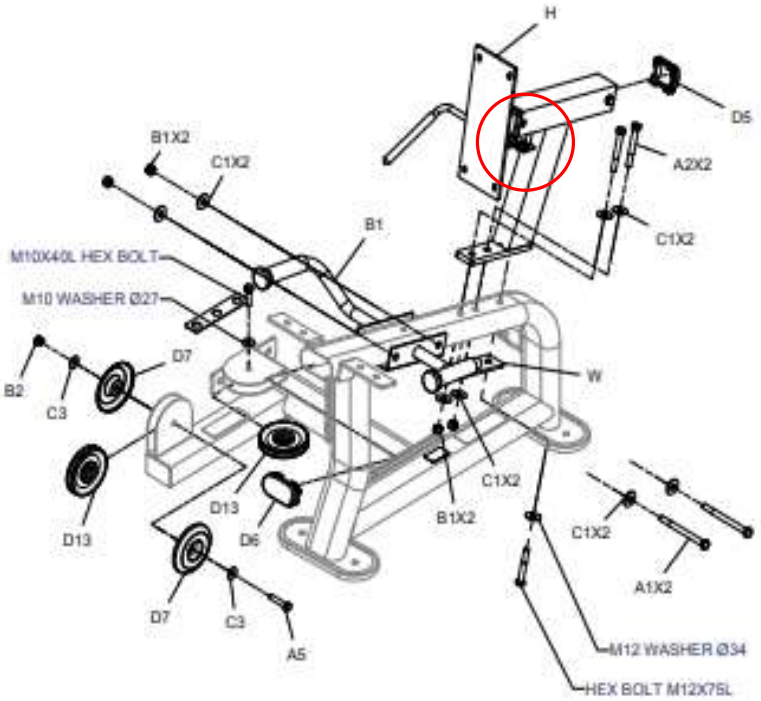

HLC400 ASSEMBLY INSTRUCTIONS

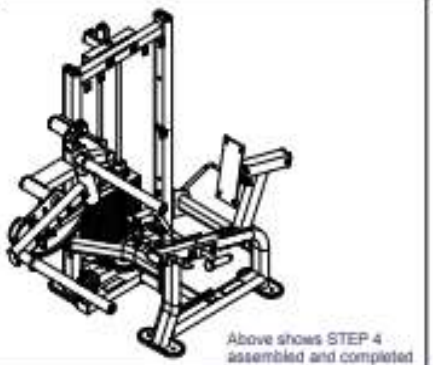

Above shows STEP 4 assembled and completed

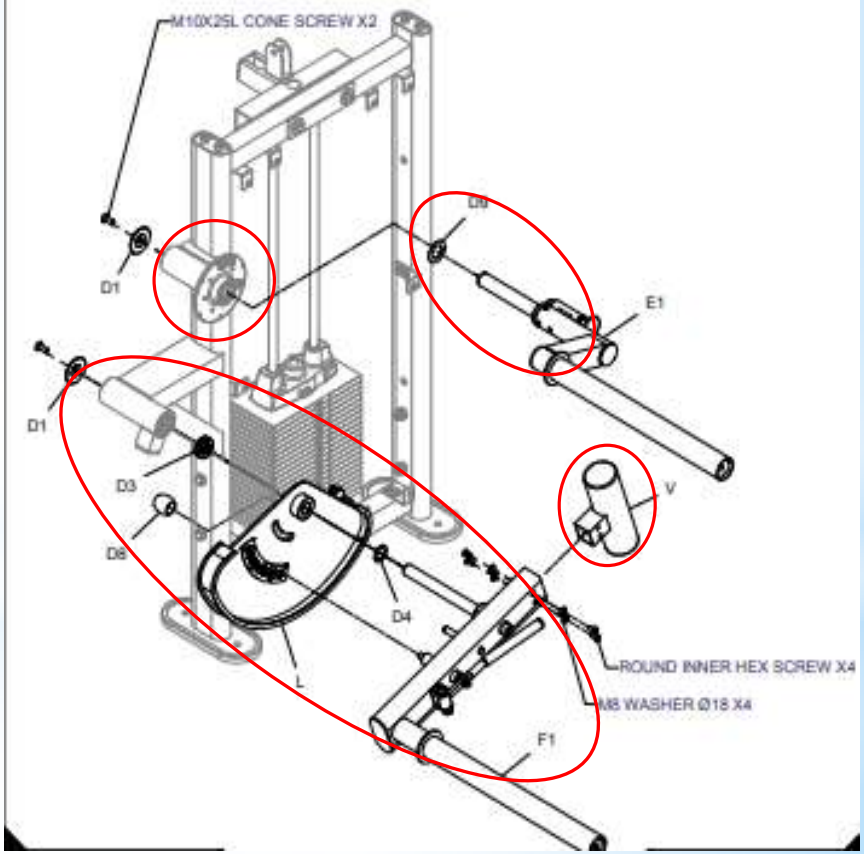

HLC400 ASSEMBLY INSTRUCTIONS



Above shows STEP 5 assembled and completed

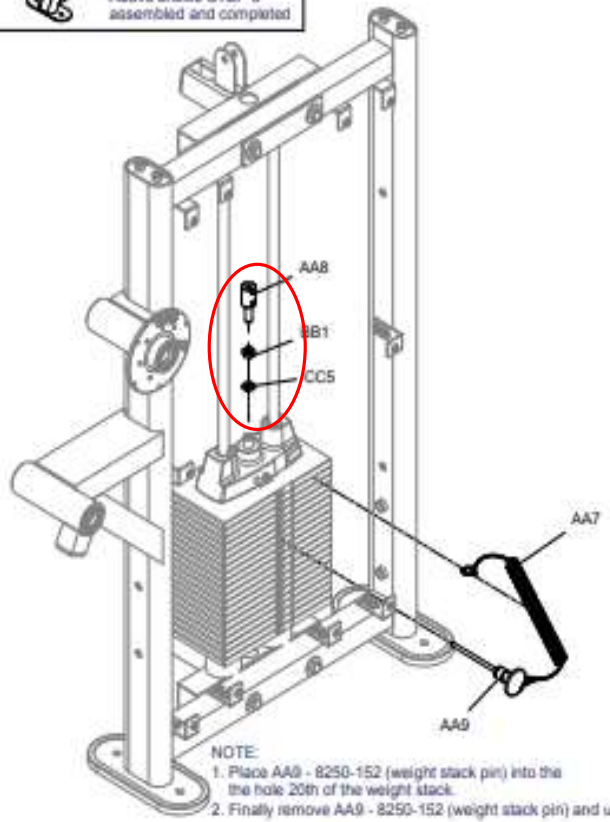

NOTE:
1. Place AA9 - 8250-152 (weight stack pin) into the the hole 20th of the weight stack.
2. Finally remove AA9 - 8250-152 (weight stack pin) and use as usual.

HLC400 ASSEMBLY INSTRUCTIONS

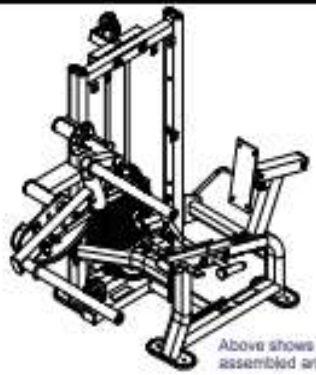

Above shows STEP 6 assembled and completed

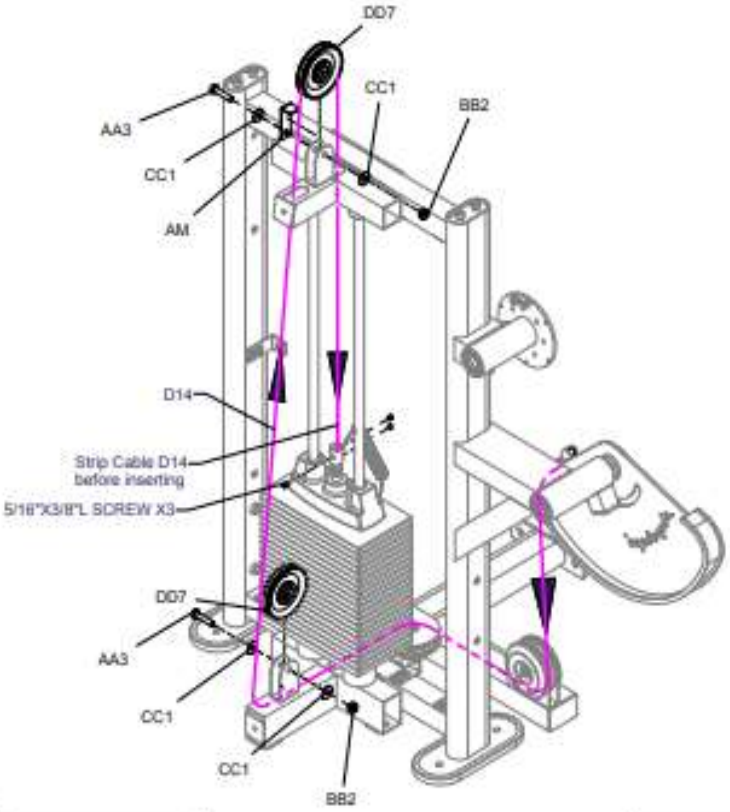

HLC400 ASSEMBLY INSTRUCTIONS

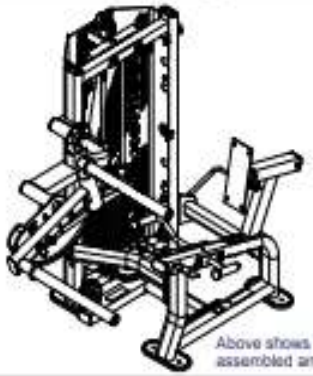

Above shows STEP 7 assembled and completed

STEP1.

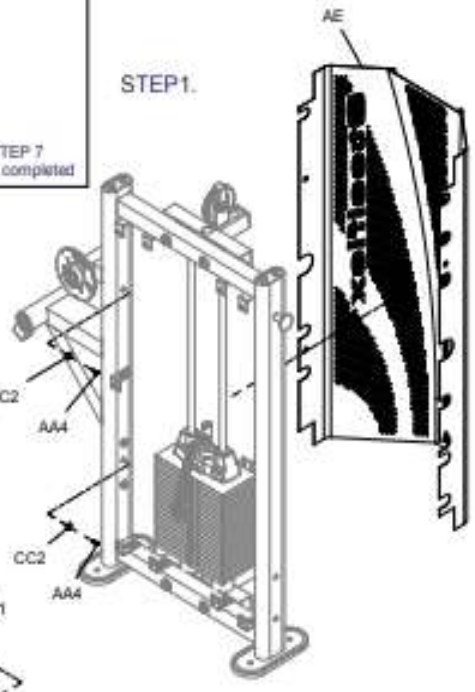

STEP2.

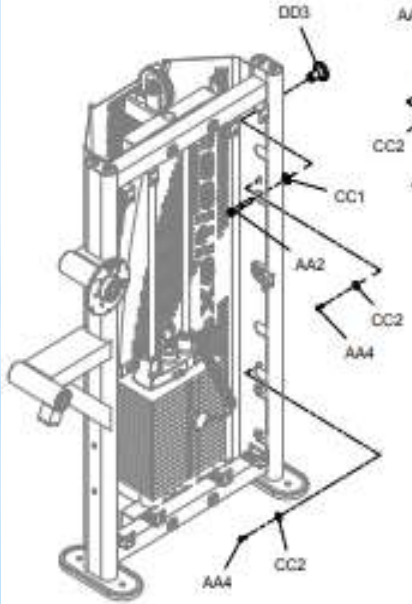

HLC400 ASSEMBLY INSTRUCTIONS



Above shows STEP 8 assembled and completed

STEP.1

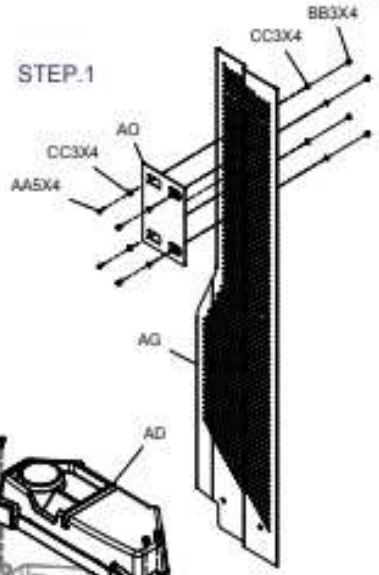

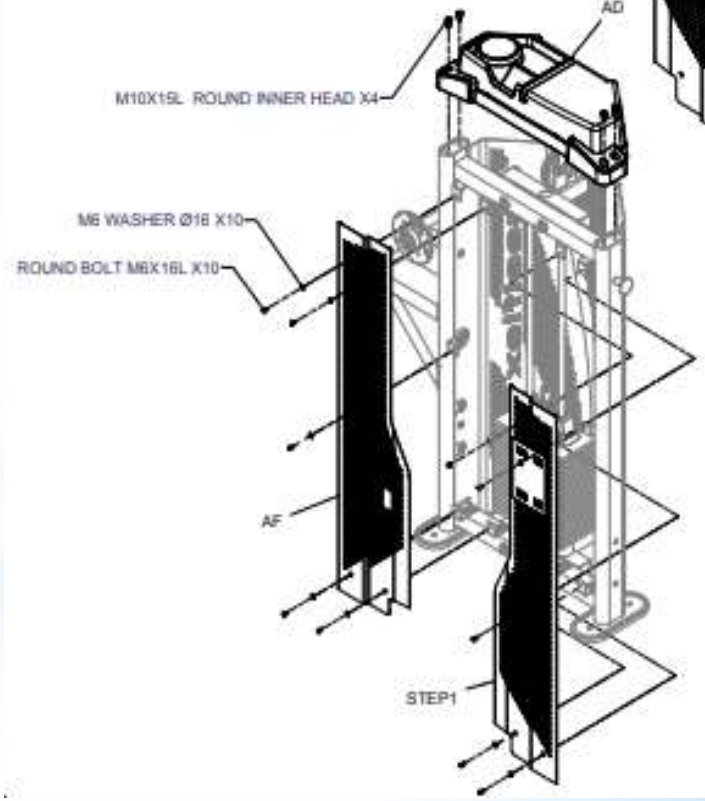

HLC400 ASSEMBLY INSTRUCTIONS



Above shows STEP 9 assembled and completed

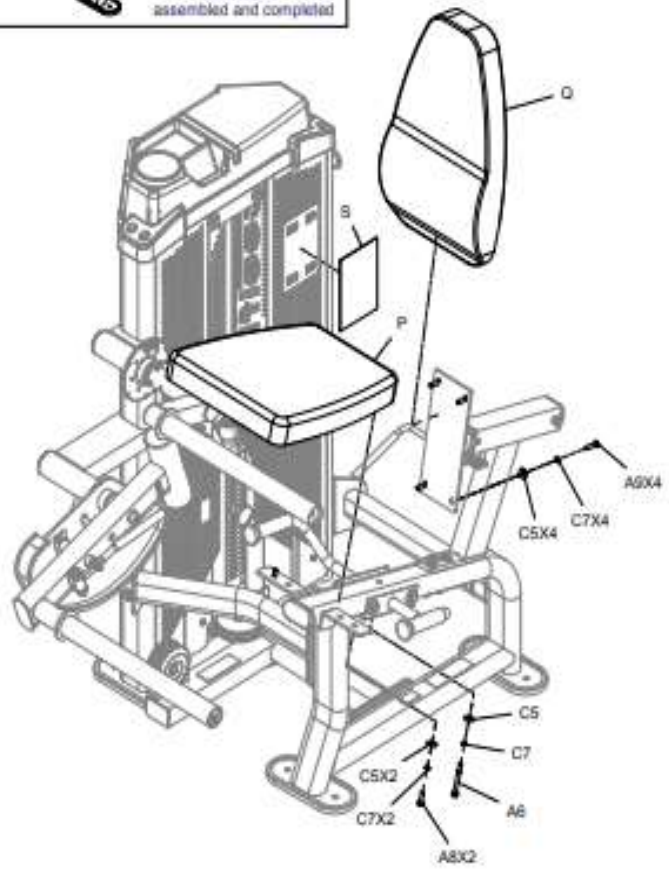

HLC400 ASSEMBLY INSTRUCTIONS

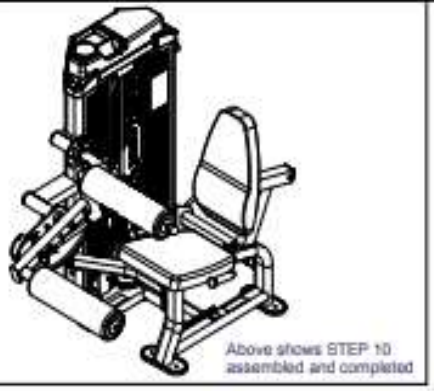

Above shows STEP 10 assembled and completed

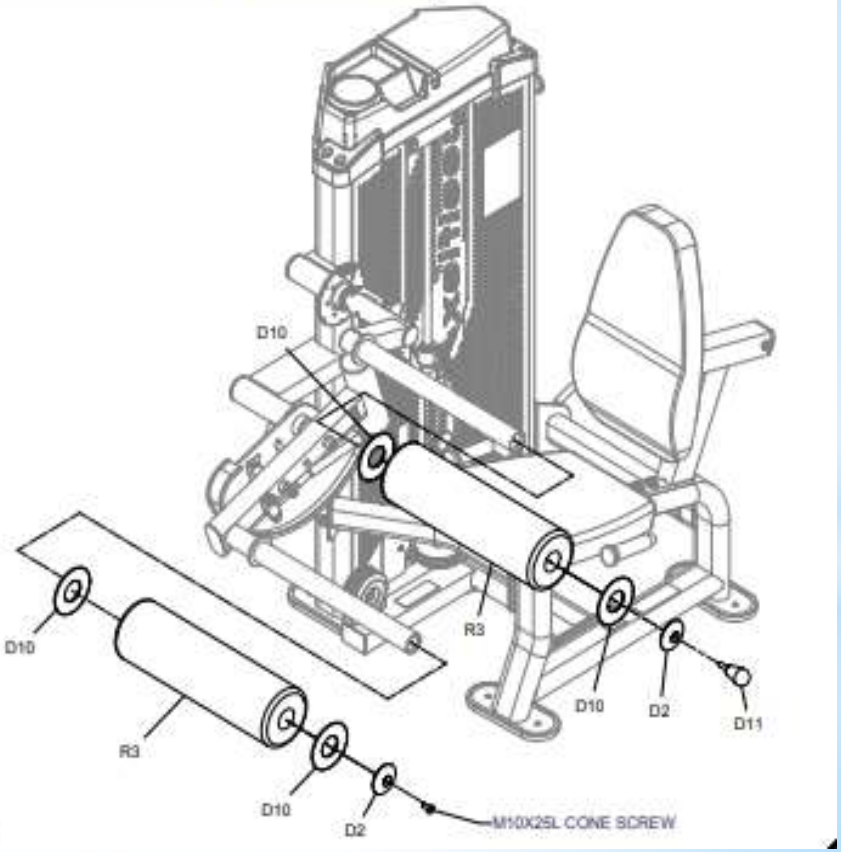

HOPE ASSEMBLY INSTRUCTIONS

DECAL REFERENCE



9440-258



9440-259



9440-047

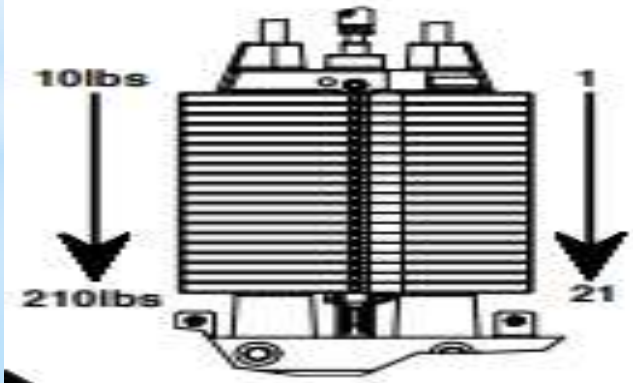



9440-117

*Well done!

