*HSP800 Maintenance



* Customers can put some grease on pivot points(red circle place), with brass or gunmetal bushings.





* Let's maintain your machine!

零件代碼	品 名 及 圖 案	用量	備 註
20HSP800-A 20HSP800-B 國麗0-200S-閃銀 國麗KL-0109-透明 二塗二烤	主架=1SET 座墊架=1SET 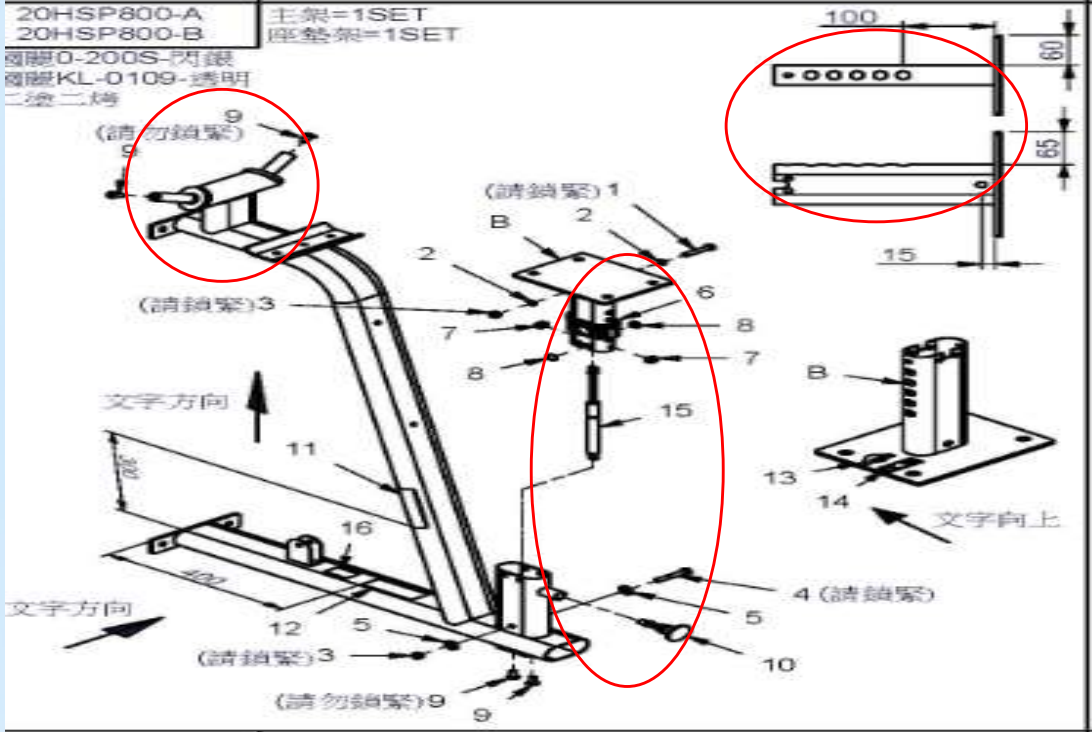		1.組立M10X55L 一般外六角螺絲=1PCS 2.組立M10-Ø16邊華司=2PCS 3.組立M10尼帽=2PCS 4.組立M10X65L 一般外六角螺絲=1PCS 5.組立M10-Ø27邊華司=2PCS 6.組立9211-107雙層套=1PCS 7.組立9211-118按扣墊=2PCS 8.組立9211-036按扣墊=2PCS 9.組立M10X25L 錐形平頭內六角螺絲 =4PCS 10.組立8250-066調整組=1PCS 11.貼9440-258注意標籤=1PCS 12.貼9440-259注意標籤=1PCS 13.貼9440-055貼紙=1PCS 14.貼"工單"貼紙=1PCS 15.組立8830-027氣壓棒=1PCS 16.黏貼9440-364認證貼紙=1PCS
20HSP800-C 國麗0-200S-閃銀 國麗KL-0109-透明 二塗二烤	扶手架 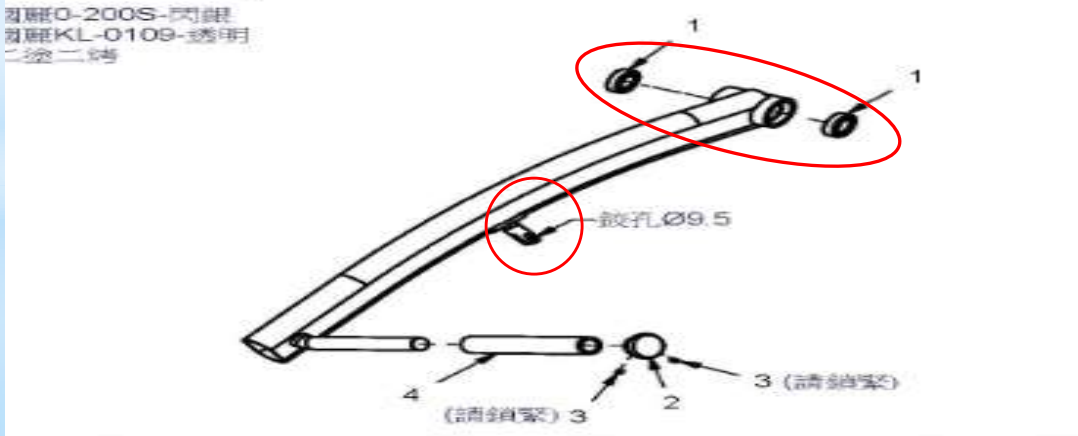	1SET	1.組立8510-018軸承=2PCS 2.組立9212-071端蓋=1PCS 3.組立1/4"X20牙X8L=2PCS 沈頭內六角螺絲 4.組立9162-140=1PCS 高密度把手 設變單號 2014120001

零件代碼	品 名 及 圖 案	用量	備 註
20HSP800-D 國龍0-200S-閃銀 國龍KL-0109-透明 二塗二烤	扶手架 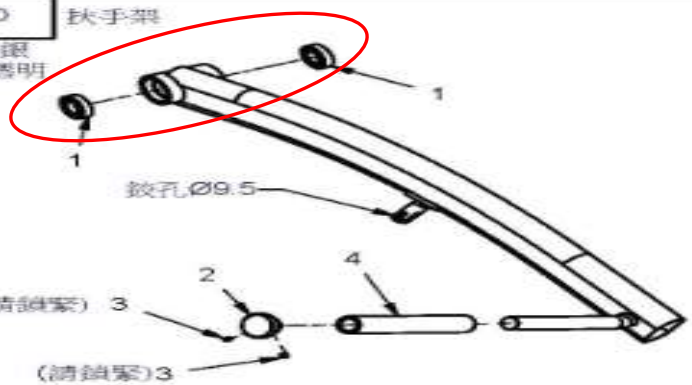	1SET	1.組立8510-018軸承=2PCS 2.組立9212-071端蓋=1PCS 3.組立1/4"X20牙X8L=2PCS 沈頭內六角螺絲 4.組立9162-140=1PCS 高密度把手
8313-188 國龍0-200S-閃銀 國龍KL-0109-透明 二塗二烤	固定片 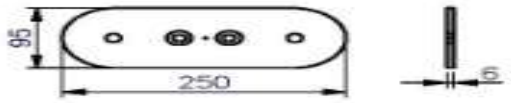	1PCS	事務通知單 2013100004 HLHSP8000A
10HSP800-05 國龍0-200S-閃銀 國龍KL-0109-透明 二塗二烤	鐵管 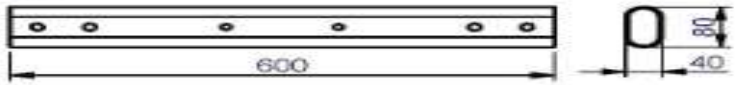 橫圓40X80X3TX600L	1PCS	1.9630-176蜂巢紙=8PCS 45HX70X30 2.9180-002保麗龍=3PCS 165X130X110mm 3.9180-027特固龍=6PCS Ø65X45X215L 4.9630-009束帶=6PCS 7.5X2tX540L
23HSP800	附件包	1SET	HLHSP8000A
25HSP800	皮帶輪包	1SET	HLHSP8000A
FHSP800	鋼索包	1SET	HLHSP8000A
GHSP800	螺絲包	1SET	HLHSP8000A
KHSP800	說明書	1PCS	
9420-084	動作銘板	1PCS	9630-126氣泡袋X1 160X460XB-平口
6640-019 國龍0-200S-閃銀 國龍KL-0109-透明 二塗二烤	單吊輪座 	1SET	HLHSP8000A

零件代碼	品名及圖案	用量	備註
9111-088	背墊 黑色耐寒乳膠皮 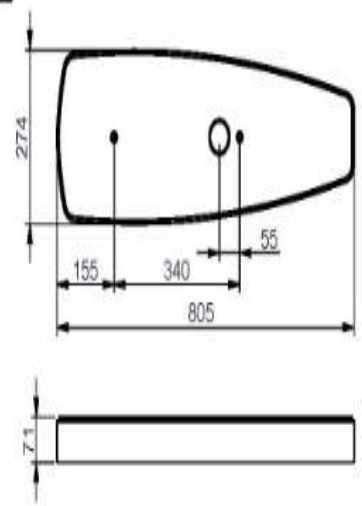	1PCS	
9121-093	座墊 黑色耐寒乳膠皮 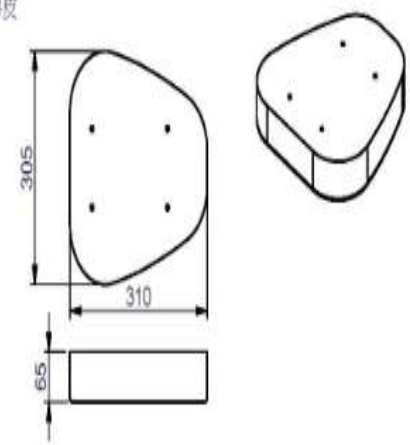	1PCS	

零件代碼	品名及圖案	用量	備註
6610-016	門框 國產0-200S閃銀 國產KL-0109透明漆 二塗二烤 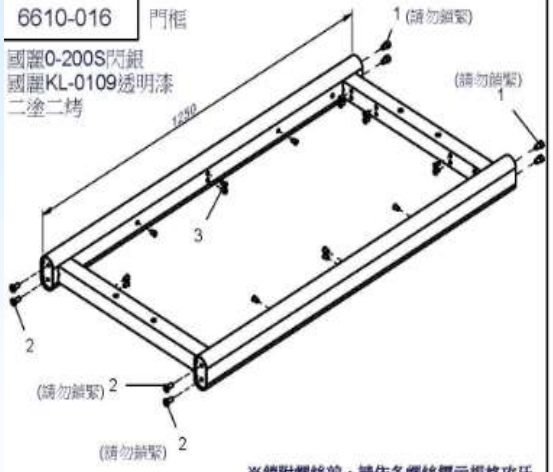 ※鎖附螺絲前，請依各螺絲標示規格攻牙	1SET	1.組立M10X15L=4PCS 圓頭內六角螺絲-CAP 2.組立M10X25L=4PCS 鉚彩平頭內六角螺絲 3.組立M6拉帽(身體有花)=24PCS 4.貼工單貼紙=1PCS 
9211-170	上蓋 暗紅色 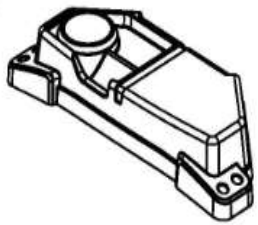	1SET	H9211170內箱
8380-066	護網 國產0-200S閃銀 國產KL-0109透明漆 二塗二烤 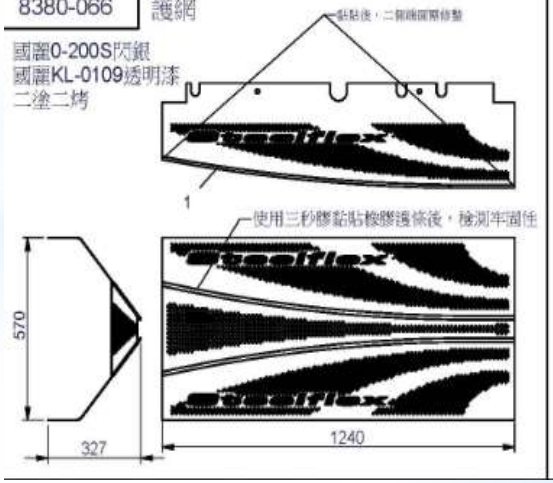	1SET	1.黏貼9310-088=-2PCS Ø5.5X2tX1250L 設變單號 2014030002

零件代碼	品 名 及 圖 案	用量	備 註
8380-067	護網 國麗0-200S閃銀 國麗KL-0109透明漆 二塗二烤 文字方向 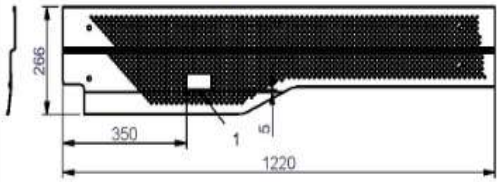	1SET	1.貼貼9440-117防夾手警告標籤=1PCS
8380-068	護網 國麗0-200S閃銀 國麗KL-0109透明漆 二塗二烤 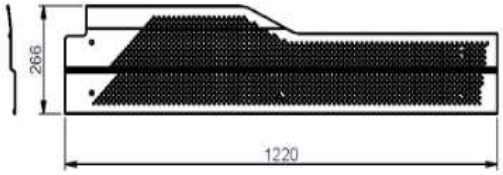	1SET	設變單號 2017120005
8400-006A	選擇上片 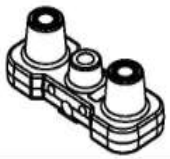	1SET	HLHDA內箱
8311-194	固定片 K32027G深灰砂 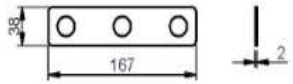	1PCS	HLHDA內箱
8210-191	20孔選擇桿 電鍍 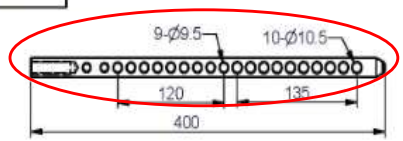	1PCS	HLHDA內箱 Ø3/4"x400L

零件代碼	品 名 及 圖 案	用量	備 註
6610-017	導桿下座 國麗0-200S閃銀 國麗KL-0109透明漆 二塗二烤 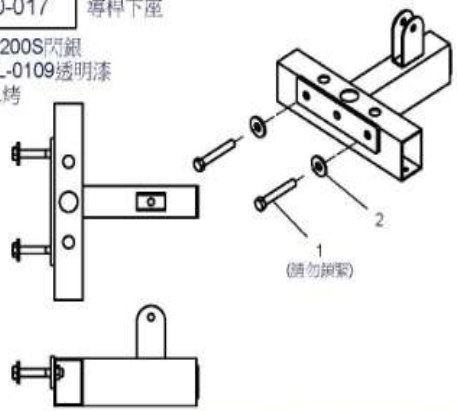 ※鎖附螺絲前，請依各螺絲標示規格攻牙	1SET	1.組立M12X80L=2PCS 一般外六角螺絲 2.組立M12華司Ø34=2PCS HLHDA內箱
6610-018	導桿上座 國麗0-200S閃銀 國麗KL-0109透明漆 二塗二烤 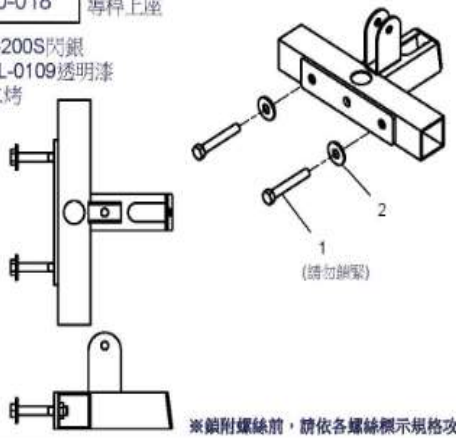 ※鎖附螺絲前，請依各螺絲標示規格攻牙	1SET	1.組立M12X80L=2PCS 一般外六角螺絲 2.組立M12華司Ø34=2PCS 設變單號 2013050002 HLHDA內箱
8331-065	固定片 國麗0-200S閃銀 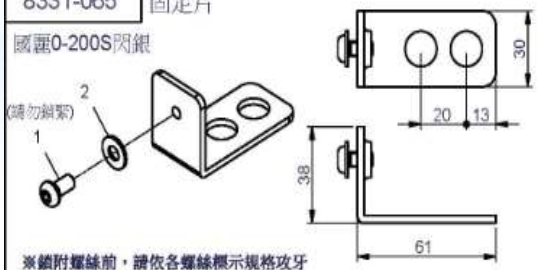 ※鎖附螺絲前，請依各螺絲標示規格攻牙	4SET	1.組立M6X12L=4PCS 半圓頭內六角螺絲 2.組立M6華司Ø14=4PCS HLHDA內箱

零件代碼	品 名 及 圖 案	用量	備 註
8331-064	固定片 國麗0-200S閃銀 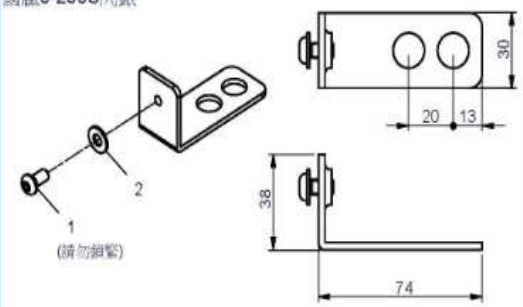 ※鎖附螺絲前，請依各螺絲標示規格攻牙	6SET	1.組立M6X12L=6PCS 半圓頭內六角螺絲 2.組立M6華司Ø14=6PCS 設變單號 2014030002 HLHDA內箱
8313-188	固定片 國麗0-200S閃銀 國麗KL-0109透明漆 二塗二烤 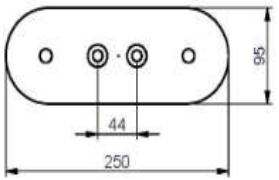	2PCS	1.9180-001保麗龍=1PCS 150X100X50mm 2.9180-002保麗龍=1PCS 165X130X110mm 3.9180-027特固龍=4PCS Ø65X45X215L 4.9630-011氣泡布=2PCS 1000X1000 HLHDA內箱
8331-017	固定片 國麗0-200S閃銀 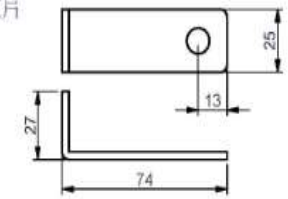	1PCS	HLHDA內箱
8280-036	導桿 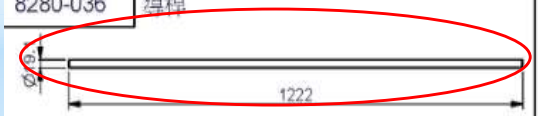	2PCS	Ø19.05X1222L
23HDA	附件包	1SET	HLHDA內箱

零件代碼	品 名 及 圖 案	用量	備 註
25HDA	皮帶輪包	1SET	HLHDA內箱
GHDA	螺絲包	1SET	HLHDA內箱
8345-014	鍍鋅 固定板 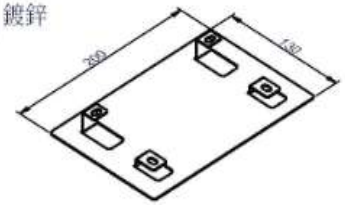	1SET	設變單號 2013050002 HLHDA內箱
門框包裝示意圖	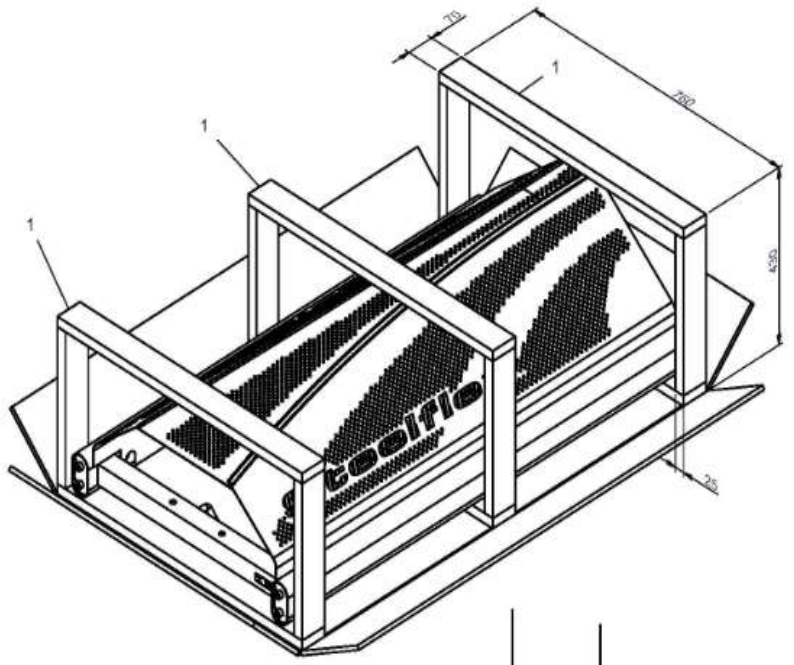	1SET	1.組立9700-074橫板=3PCS 2.M5X20L十字鐵板牙=18PCS 3.M5華司Ø14=18PCS

HSP-800 ASSEMBLY INSTRUCTIONS

HARDWARE ILLUSTRATION

D1.Ø60 CAP COVER(8130-231)----------[2PCS]
D2.40X80 END CAP(9211-113)----------[4PCS]
D3.50X100 END CAP(9211-114)----------[1PCS]
D4.116X58X29 RUBBER PAD(9310-057)----------[2PCS]
D5.108X14.5TX263T RUBBER PAD(9310-075)----------[1PCS]
D6.Ø110 PULLEY(9213-002B)----------[2PCS]
D7.1850mm BELT(FHSP800A)----------[1PCS]
D8.2835mm BELT(FHSP800B1)----------[1PCS]
D9.Ø12.7X26.5L FIXED PIN(8690-004)----------[2PCS]
D10.Ø8X0.8T-E Retaining Ring(8781-070)----------[2PCS]
D11.EXERCISE CHART (9420-084)----------[1PCS]
D12.PLATE CAP(9211-173)----------[4PCS]

D1 D2 D3 D4



D5 D6



D7



D11

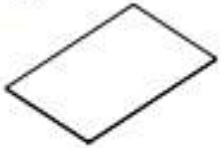

D8

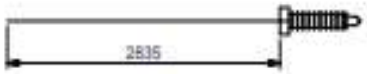

D12



D9 D10



HSP-800 ASSEMBLY INSTRUCTIONS

FRAME HARDWARE ILLUSTRATION FOR HDA

D13.3/4" SHAFT COLLAR(9211-046)----------[2PCS]
D14.2"x2" Rubber Cane Cap(9214-002)----------[3PCS]
D15.TOWEL RACK(9215-024)----------[1PCS]
D16.Ø65XØ20X70L Rubber Dount(9310-049)----------[2PCS]
D18.108X14.5TX263T RUBBER PAD(9310-075)----------[2PCS]
D19.Ø110 PULLEY(9213-002B)----------[2PCS]
D20.TOP PLATE(8400-006)----------[1PCS]
D22.Selector Rod(8210-191)----------[1PCS]

D13 D14 D15



D16 D18



D19 D20



D22



HSP-800 ASSEMBLY INSTRUCTIONS

PARTS ILLUSTRATION SHEET

A[1PCS]

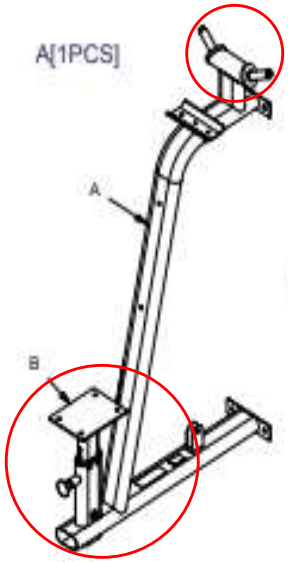

C[1PCS]



D[1PCS]



F[1PCS] 10HSP800-05
40X80X3TX600L



E[1PCS]
8313-188



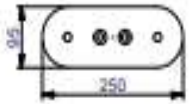

H[1PCS]
9121-093



I[1PCS]
6640-019

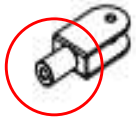

G[1PCS]
9111-088



HSP-800 ASSEMBLY INSTRUCTIONS

FRAME PARTS ILLUSTRATION SHEET FOR HDA

AA1[1PCS]
6610-016

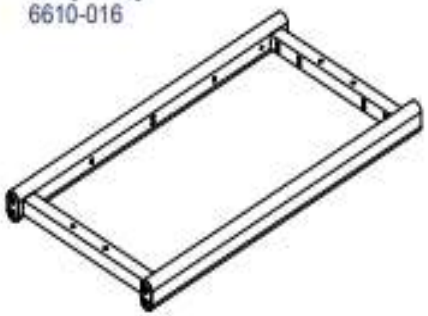

AB[1PCS]
9211170-023



AC[1PCS]
8380-066

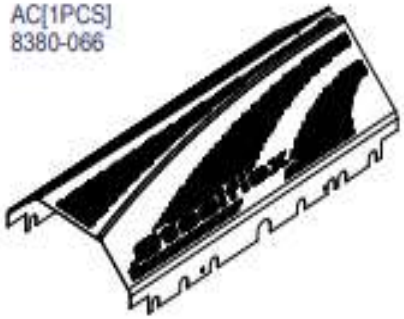

AD[1PCS]
8380-067



AE[1PCS]
8380-068



AF[1PCS]
6610-017



HSP-800 ASSEMBLY INSTRUCTIONS

FRAME PARTS ILLUSTRATION SHEET FOR HDA

AG[1PCS]
6610-018



AH[4PCS]
8331-065

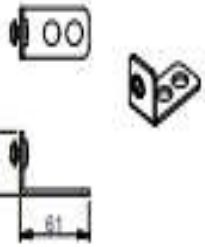

AI[6PCS]
8331-064

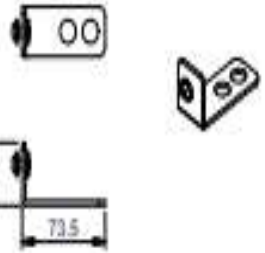

AJ[2PCS]
8313-188



AK[1PCS]
8331-017

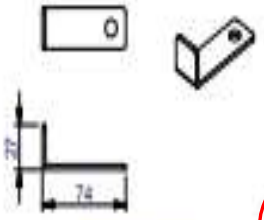

AL1[2PCS]
8280-036
Ø3/4"X1222L



AN[1PCS]
8345-014

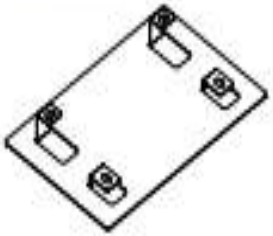

AO[1PCS]
8311-194

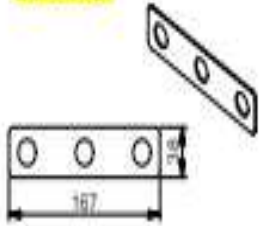

HSP-800 ASSEMBLY INSTRUCTIONS

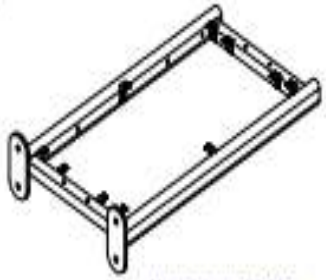

Above shows STEP 1 assembled and completed

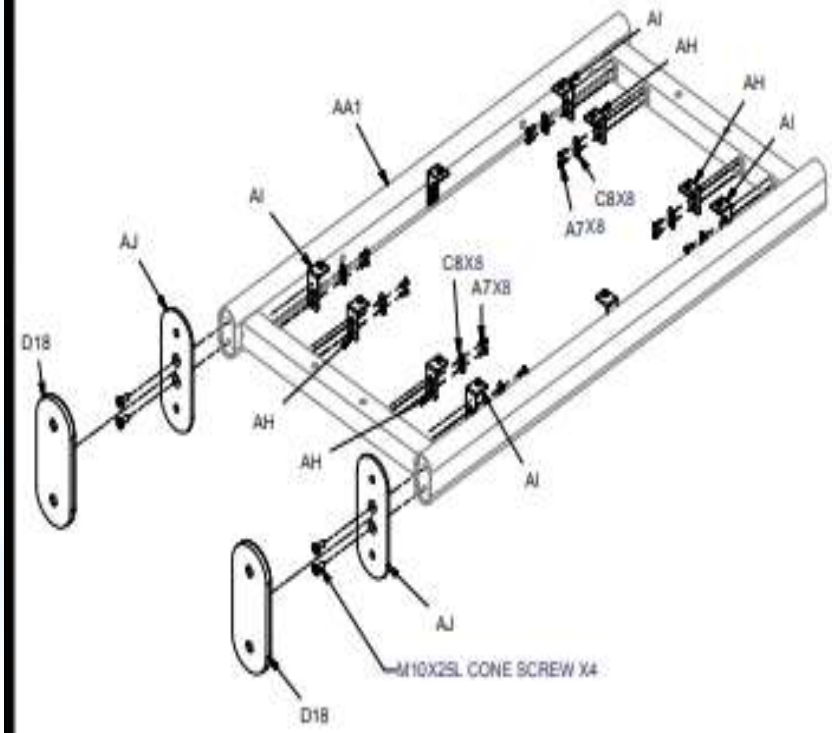

HSP-800 ASSEMBLY INSTRUCTIONS



Above shows STEP 2
assembled and completed

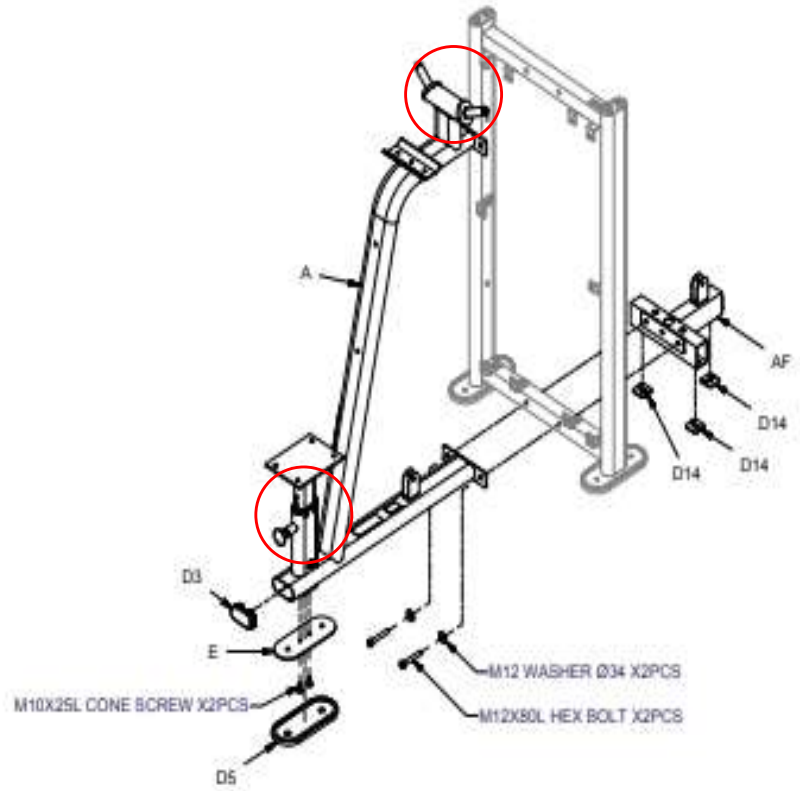

HSP-800 ASSEMBLY INSTRUCTIONS



Above shows STEP 3
assembled and completed

NOTE:
1. Place A16 - 8250-166 (pin) into the first weight plate.
2. Place A15 - 8250-152 (weight stack pin) into the
   the hole 20th of the weight stack.
3. Make sure D20 8400-006(top plate) cling to (first weight plate)
   and fix in A17 - 8250-167(pin).
4. Finally remove A15 - 8250-152 (weight stack pin) and use as usual.

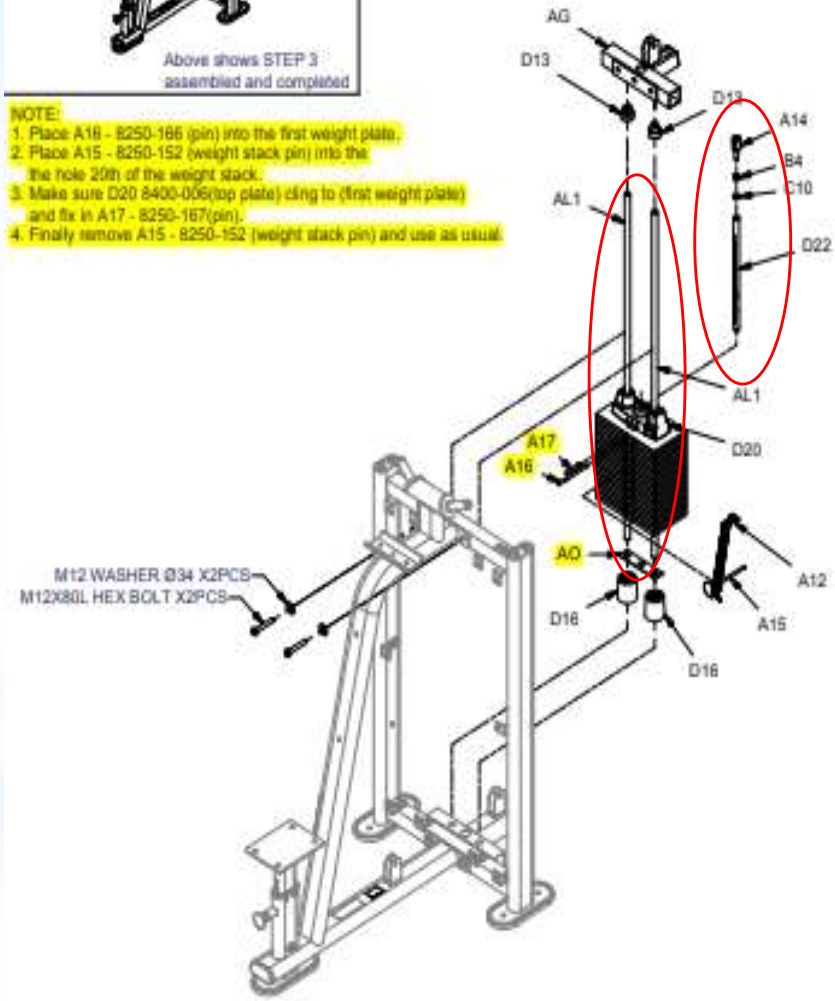

HSP-800 ASSEMBLY INSTRUCTIONS



Above shows STEP 4 assembled and completed

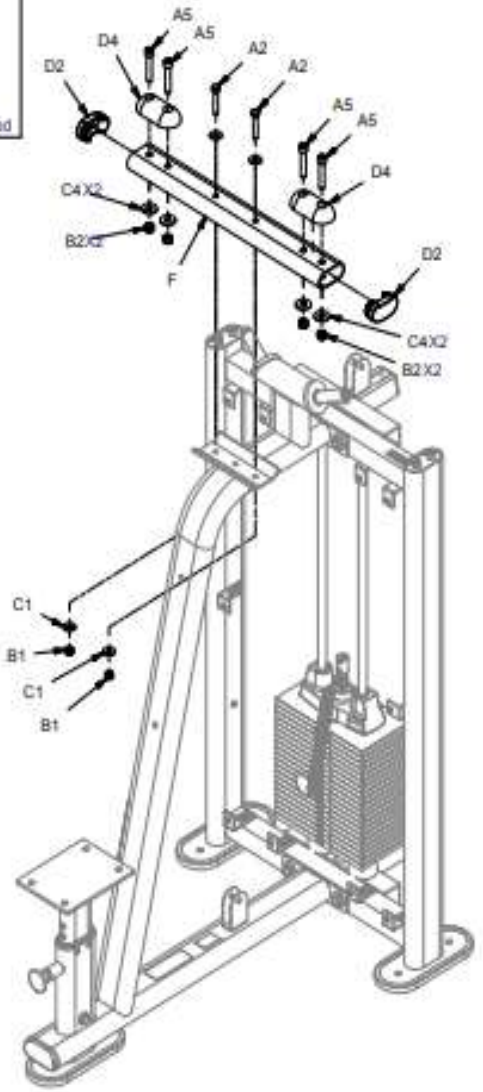

HSP-800 ASSEMBLY INSTRUCTIONS



Above shows STEP 5 assembled and completed

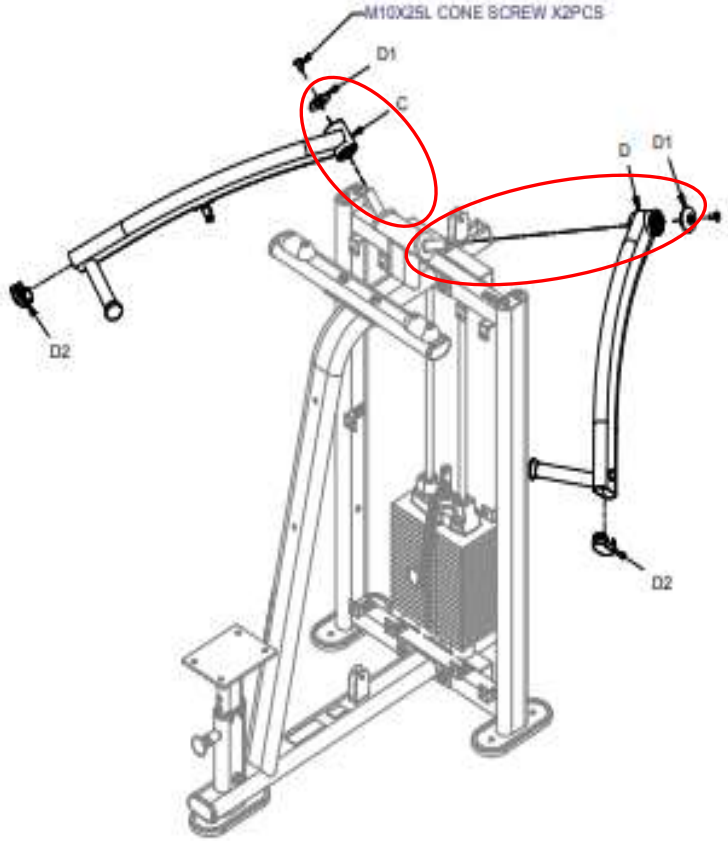

HSP-800 ASSEMBLY INSTRUCTIONS



Above shows STEP 6 assembled and completed

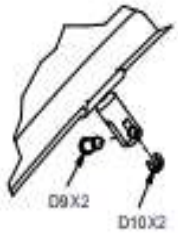

DETAIL VIEW B

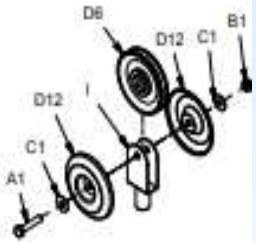

DETAIL VIEW A

Cable to constitute illustration

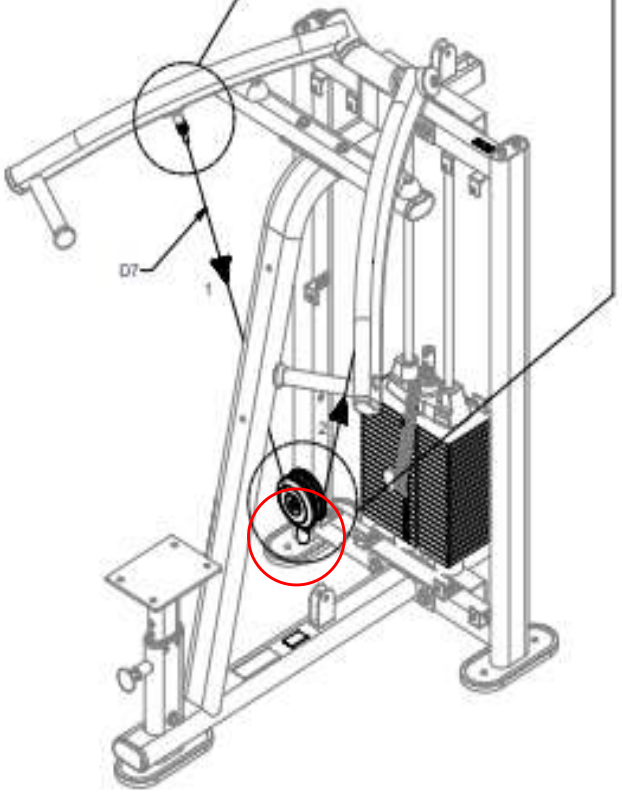

HSP-800 ASSEMBLY INSTRUCTIONS



Above shows STEP 7 assembled and completed

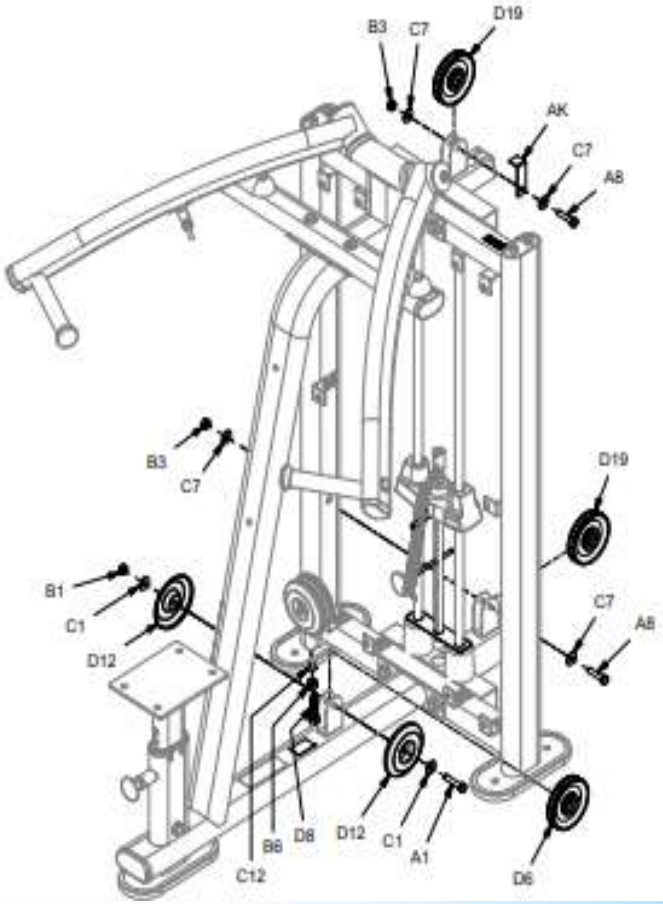

HSP-800 ASSEMBLY INSTRUCTIONS

Cable to constitute illustration

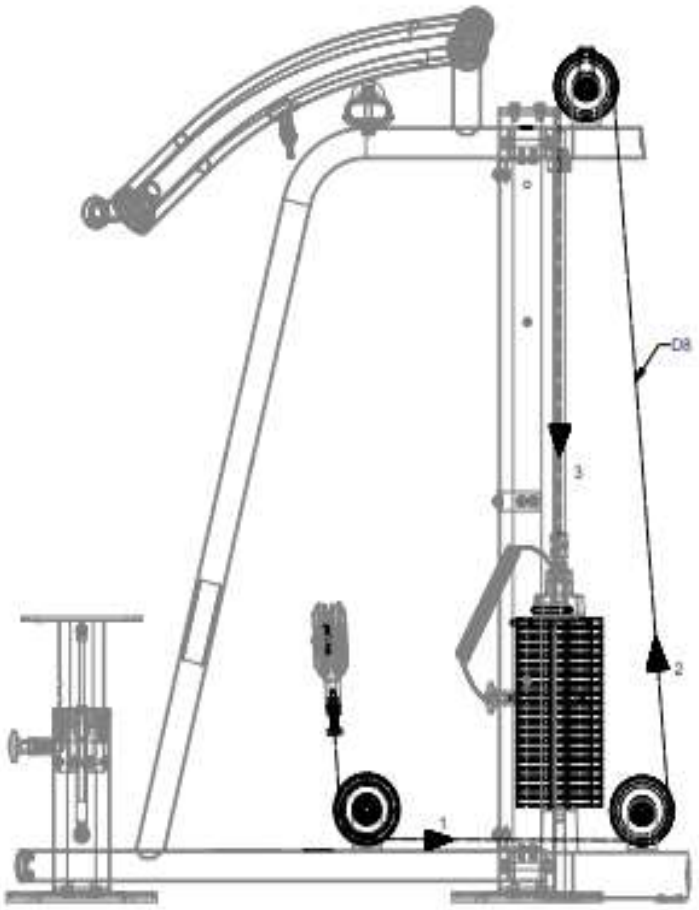

HSP-800 ASSEMBLY INSTRUCTIONS



Above shows STEP 8 assembled and completed

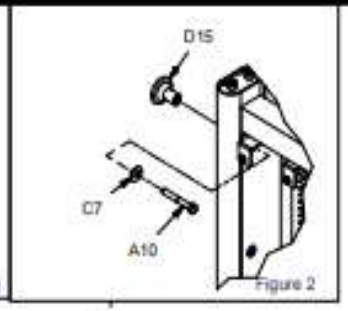

Figure 2

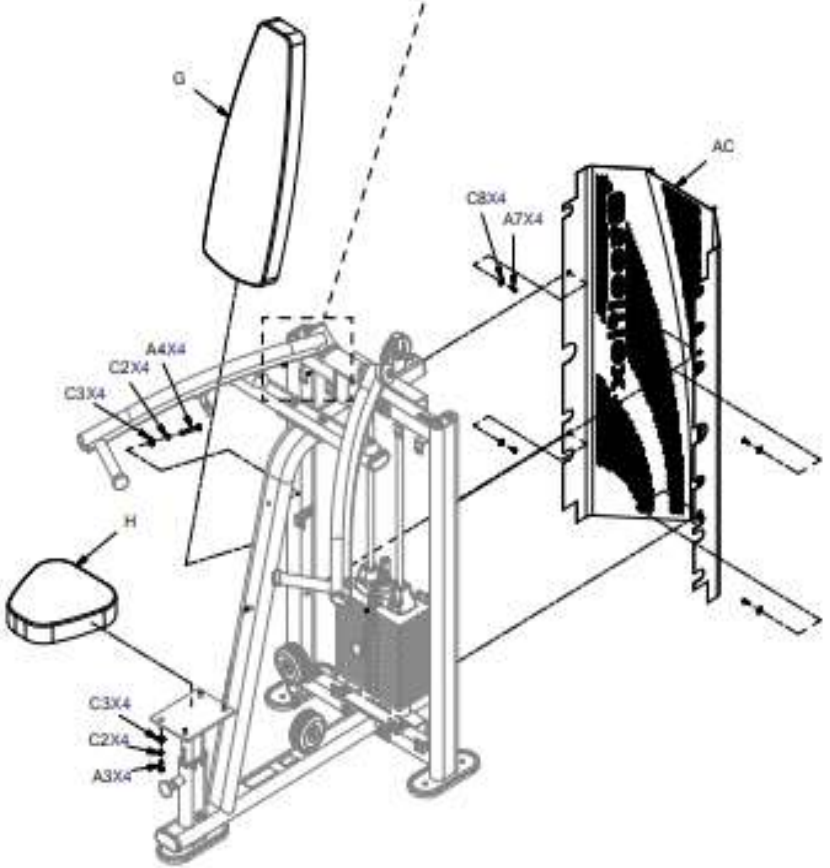

HSP-800 ASSEMBLY INSTRUCTIONS



Above shows STEP 9
assembled and completed

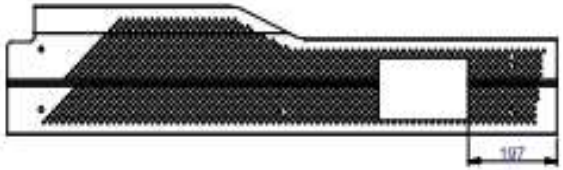

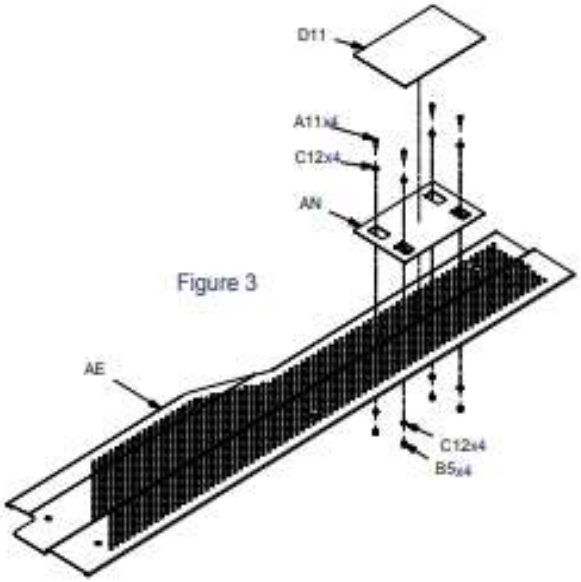

Figure 3

HSP-800 ASSEMBLY INSTRUCTIONS



Above shows STEP 10
assembled and completed

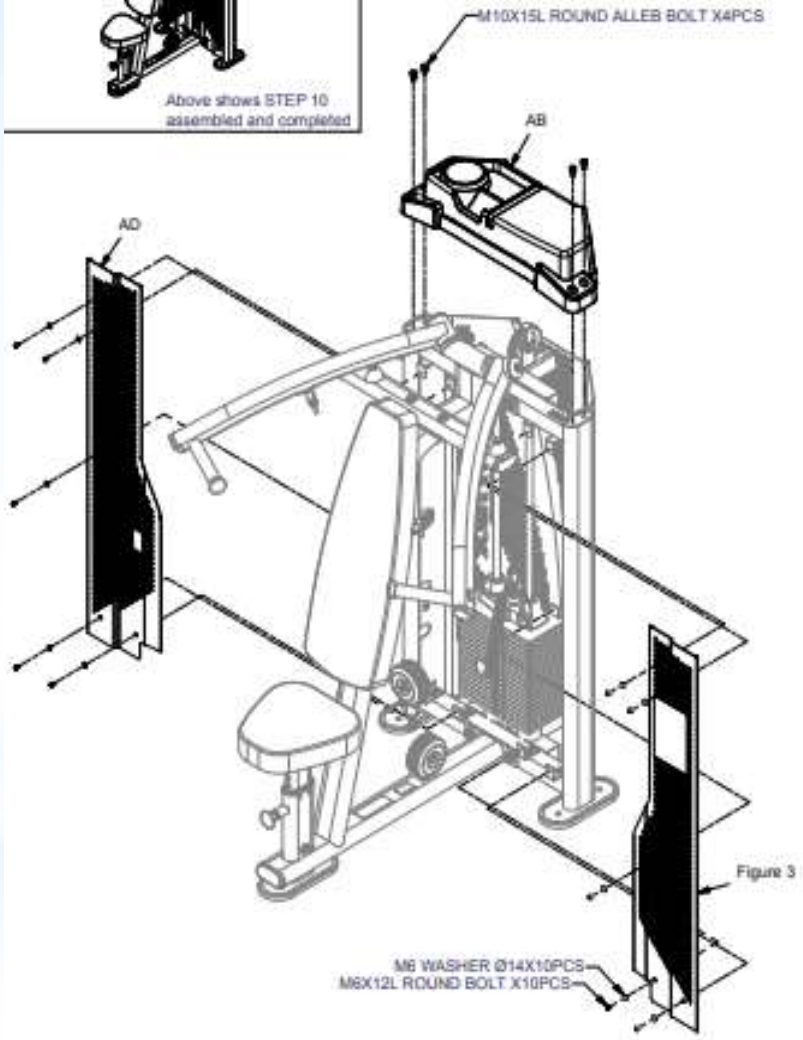

HOPE ASSEMBLY INSTRUCTIONS

DECAL REFERENCE



9440-258





9440-047

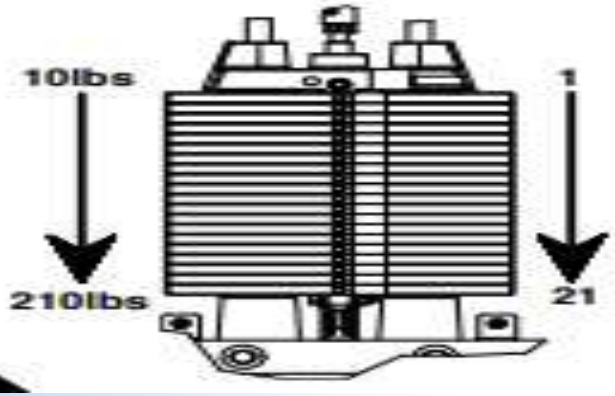



9440-117

*Well done!

