*HRM1700 Maintenance



* Customers can put some grease on pivot points(red circle place), with brass or gunmetal bushings.





* Let's maintain your machine!

零件代碼	品名及圖案	用量	備註
20HRM1700-A 主架 國麗O-200S閃銀 國麗KL-0109透明漆 二塗二烤	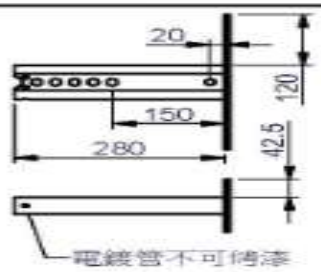	1SET	1.組立8130-131前蓋=2PCS 2.組立8130-332束子=1PCS 3.組立8220-181轉軸心=1PCS 4.組立8250-066調整組=1PCS 5.組立8250-095調整組=1PCS 6.組立8370-039花版=1PCS 7.組立8520-005銅套=2PCS 8.組立8830-001氣壓棒=1PCS 9.組立8830-038氣壓棒=1PCS 10.組立9162-141高密度把手=1PCS 11.組立9211-036按扣墊=2PCS 12.組立9211-107雙層套=2PCS 13.組立9211-118按扣墊=4PCS 14.貼9440-055貼紙=1PCS 15.650(6-4)拉釘=6PCS 16.組立M10X65L=1PCS 一般外六角頭螺絲 17.組立M10X115L=1PCS 一般外六角頭螺絲 18.組立M10華司Ø27=2PCS 19.組立M10弧形華司=2PCS 20.組立M10尼帽=4PCS 21.組立M10華司Ø19=4PCS 22.組立M10X25L=4PCS 菱形平頭內六角螺絲 23.組立M10X40L=4PCS 圓頭內六角螺絲-CAP 24.組立M10X55L=2PCS 一般外六角頭螺絲 25.組立M5X4L=2PCS 沉頭內六角螺絲 26.貼工單貼紙=1PCS 27.貼9440-258貼紙=1PCS 28.貼9440-259貼紙=1PCS 29.組立9211-034按扣墊=2PCS 30.黏貼9440-368認證貼紙=1PCS
20HRM1700-B 座墊架 國麗O-200S閃銀	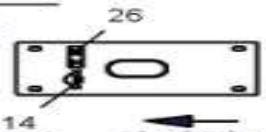		
文字方向			
26MRM1700C 背墊調整架 電鍍			
20HRM1700-D 胸墊架	8370-039 壓花板		
國麗O-200S閃銀 國麗KL-0109透明漆 二塗二烤	國邦790-49153F1HT- 深灰 		
設變單號 2014120001			

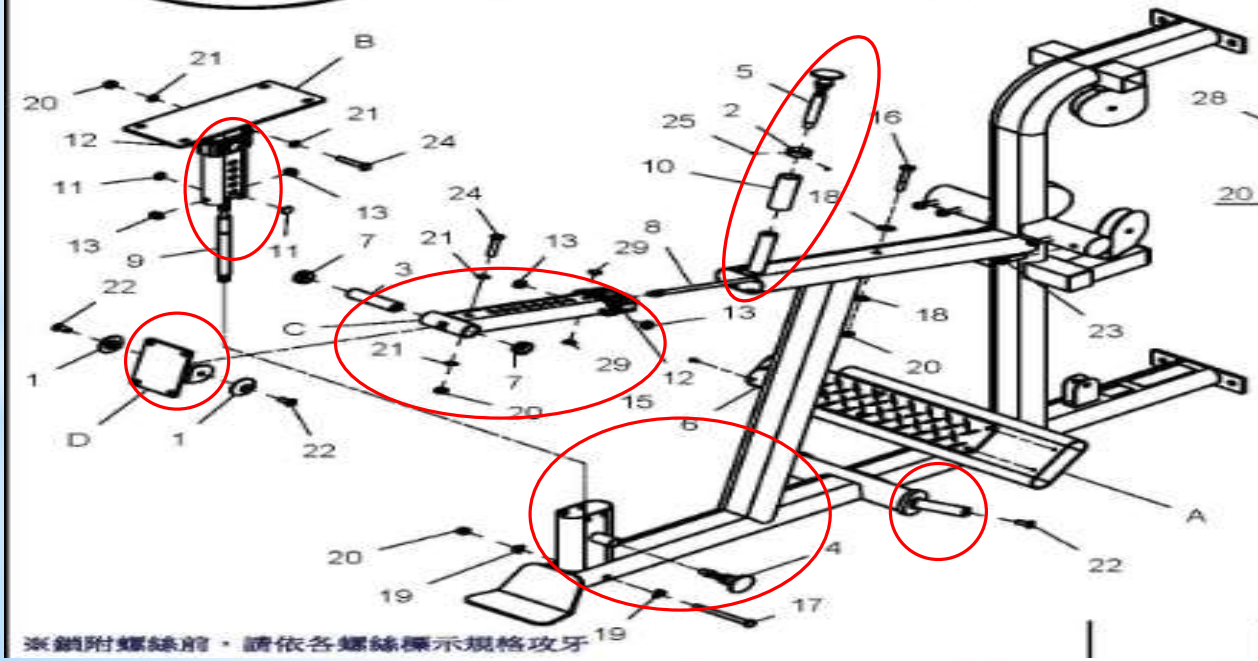

※鎖附螺絲前，請依各螺絲標示規格攻牙

零件代碼	品 名 及 圖 案	用量	備 註
20HRM1700-E 國麗O-200S閃銀 國麗KL-0109透明漆 二塗二烤	扶手架(右)	1SET	1.組立8130-131端蓋=1PCS 2.組立8210-177固定軸心=1PCS 3.組立8220-229固定鐵套=2PCS 4.組立8510-018軸承=2PCS 5.組立8510-051止推軸承=1PCS 6.組立8510-055萬向軸承=1PCS 7.組立8510010軸承=1PCS 8.組立扣環S-20=1PCS 9.組立M12尼帽=1PCS 10.組立9212-071端蓋=1PCS 11.組立9162-135高密度把手=1PCS 12.組立9219-030塑膠套管=1PCS 內孔Ø25X3tX25L 13.組立M10X25L=1PCS 錐形平頭內六角螺絲 14.組立M12X90L=1PCS 一般外六角頭螺絲 15.組立M12華司Ø34=2PCS 16.組立1/4"X20牙X8L=2PCS 沉頭內六角頭螺絲 17.組立8130-403鐵套=1PCS
6640-020 國麗O-200S閃銀 國麗KL-0109透明漆 二塗二烤	扶手組		
20HRM1700-F 國麗O-200S閃銀 國麗KL-0109透明漆 二塗二烤	扶手架(左)	1SET	1.組立8130-131端蓋=1PCS 2.組立8210-177固定軸心=1PCS 3.組立8220-229固定鐵套=2PCS 4.組立8510-018軸承=2PCS 5.組立8510-051止推軸承=1PCS 6.組立8510-055萬向軸承=1PCS 7.組立8510010軸承=1PCS 8.組立扣環S-20=1PCS 9.組立M12尼帽=1PCS 10.組立9212-071端蓋=1PCS 11.組立9162-135高密度把手=1PCS 12.組立9219-030塑膠套管=1PCS 內孔Ø25X3tX25L 13.組立M10X25L=1PCS 錐形平頭內六角螺絲 14.組立M12X90L=1PCS 一般外六角頭螺絲 15.組立M12華司Ø34=2PCS 16.組立1/4"X20牙X8L=2PCS 沉頭內六角頭螺絲 17.組立8130-403鐵套=1PCS 圖面申請單 2018100003
6640-020	扶手組		

※鎖附螺絲前，請依各螺絲標示規格攻牙

零件代碼	品 名 及 圖 案	用量	備 註
9420-093	動作銘版	1PCS	9630-126氣泡袋X1 160X460XB-平口
23HRM1700	附件包	1SET	HLHRM1700A
25HRM1700	皮帶輪包	1SET	HLHRM1700A
FHRM1700	鋼索包	1SET	HLHRM1700A
GHRM1700	螺絲包	1SET	HLHRM1700A
KHRM1700	說明書	1SET	
8130-403	鐵套 國麗3124S-閃銀 國麗KL0002-透明 二塗二烤 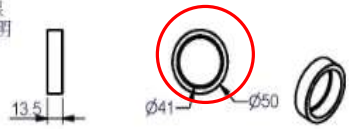	2PCS	
6640-019	單吊輪座 國麗O-200S閃銀 國麗KL-0109透明漆 二塗二烤 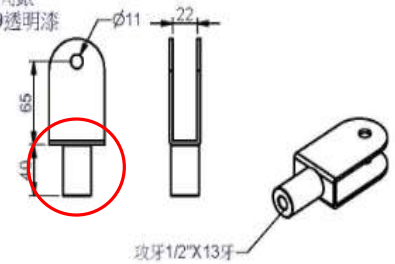	1SET	1.9630-227蜂巢紙=10PCS 70H60X35 2.9330-231蜂巢紙=1PCS 170HX30X30 3.9180-027特固龍=8PCS Ø65X45X215L 4.9630-009束帶=8PCS 7.5tX2tX540L
			設變單號 2015110006

零件代碼	品 名 及 圖 案	用量	備 註
9121-095	座墊 黑色耐寒乳膠皮 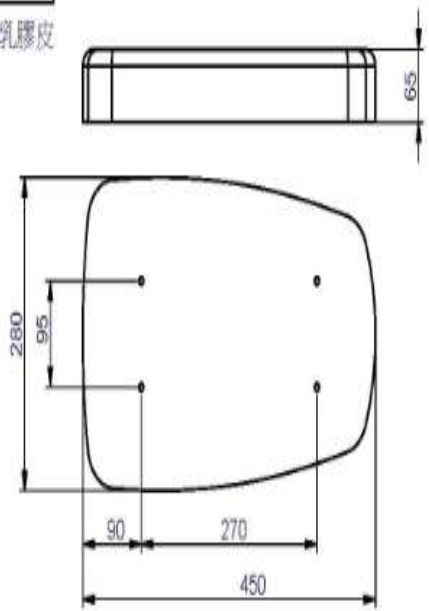	1SET	
9131-048	胸墊 黑色耐寒乳膠皮 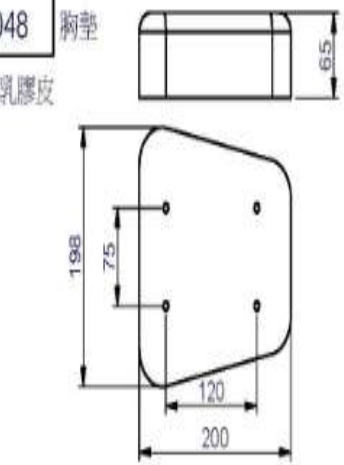	1SET	

零件代碼	品 名 及 圖 案	用量	備 註
6610-016	門框 國麗0-200S閃銀 國麗KL-0109透明漆 二塗二烤 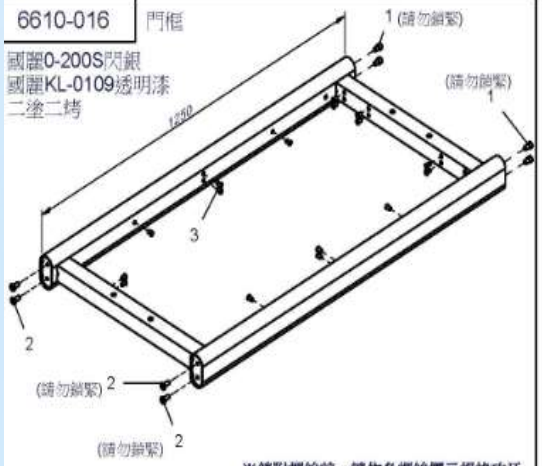	1SET	1.組立M10X15L=4PCS 圓頭內六角螺絲-CAP 2.組立M10X25L=4PCS 鍍彩平頭內六角螺絲 3.組立M6拉帽(身體有花)=24PCS 4.貼工單貼紙=1PCS 
9211-170	上蓋 暗紅色 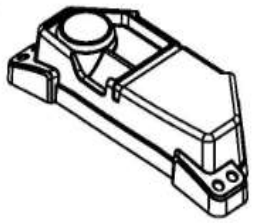	1SET	H9211170內箱
8380-066	護網 國麗0-200S閃銀 國麗KL-0109透明漆 二塗二烤 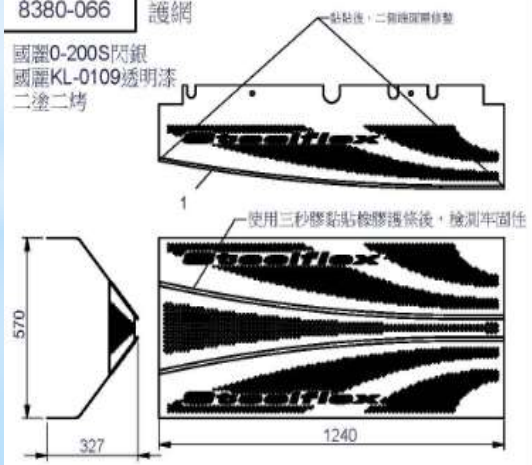	1SET	1.黏貼9310-088=-2PCS Ø5.5X2tX1250L 設變單號 2014030002

零件代碼	品 名 及 圖 案	用量	備 註
8380-067	護網 國麗0-200S閃銀 國麗KL-0109透明漆 二塗二烤 文字方向 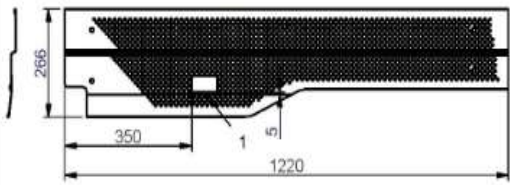	1SET	1.黏貼9440-117防夾手警告標籤=1PCS
8380-068	護網 國麗0-200S閃銀 國麗KL-0109透明漆 二塗二烤 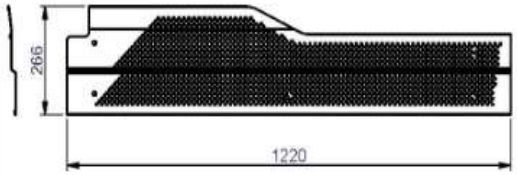	1SET	設變單號 2017120005
8400-006A	選擇上片 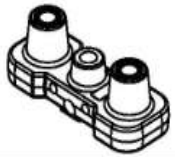	1SET	HLHDA內箱
8311-194	固定片 K32027G深 灰 砂 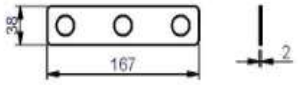	1PCS	HLHDA內箱
8210-191	20孔選擇桿 電鍍 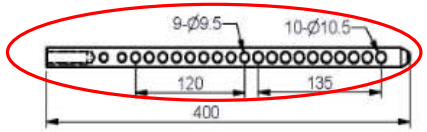	1PCS	HLHDA內箱 Ø3/4"x400L

零件代碼	品 名 及 圖 案	用量	備 註
6610-017	導桿下座 國麗0-200S閃銀 國麗KL-0109透明漆 二塗二烤 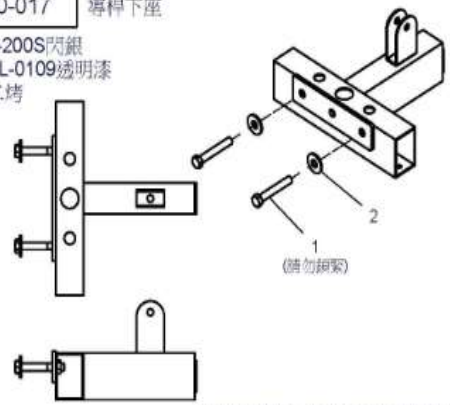 ※鎖附螺絲前，請依各螺絲標示規格攻牙	1SET	1.組立M12X80L=2PCS 一般外六角螺絲 2.組立M12華司Ø34=2PCS HLHDA內箱
6610-018	導桿上座 國麗0-200S閃銀 國麗KL-0109透明漆 二塗二烤 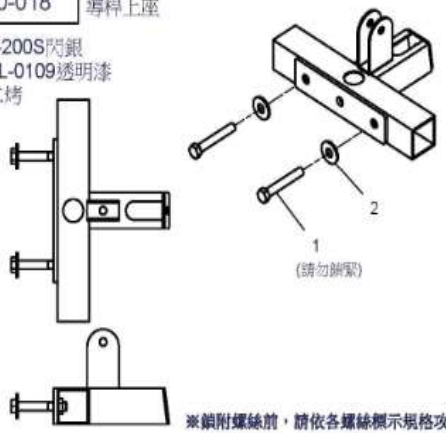 ※鎖附螺絲前，請依各螺絲標示規格攻牙	1SET	1.組立M12X80L=2PCS 一般外六角螺絲 2.組立M12華司Ø34=2PCS 設變單號 2013050002 HLHDA內箱
8331-065	固定片 國麗0-200S閃銀 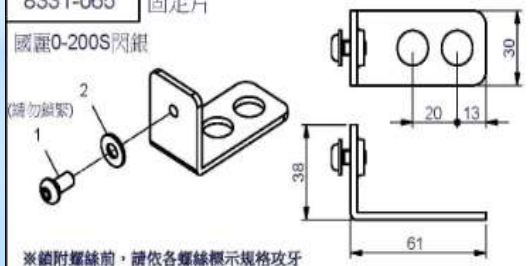 ※鎖附螺絲前，請依各螺絲標示規格攻牙	4SET	1.組立M6X12L=4PCS 半圓頭內六角螺絲 2.組立M6華司Ø14=4PCS HLHDA內箱

零件代碼	品 名 及 圖 案	用量	備 註
8331-064	固定片 國麗0-200S閃銀 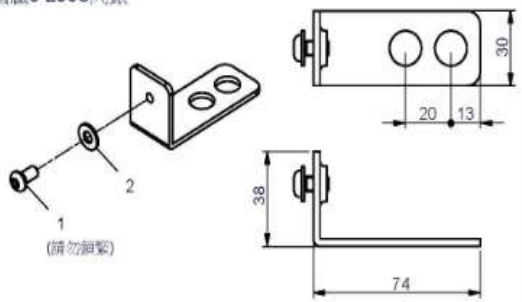 ※鎖附螺絲前，請依各螺絲標示規格攻牙	6SET	1.組立M6X12L=6PCS 半圓頭內六角螺絲 2.組立M6華司Ø14=6PCS 設變單號 2014030002 HLHDA內箱
8313-188	固定片 國麗0-200S閃銀 國麗KL-0109透明漆 二塗二烤 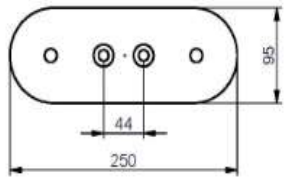	2PCS	1.9180-001保麗龍=1PCS 150X100X50mm 2.9180-002保麗龍=1PCS 165X130X110mm 3.9180-027特固龍=4PCS Ø65X45X215L 4.9630-011氣泡布=2PCS 1000X1000 HLHDA內箱
8331-017	固定片 國麗0-200S閃銀 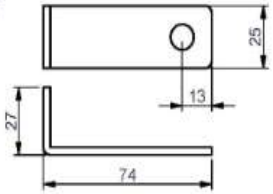	1PCS	HLHDA內箱
8280-036	導桿 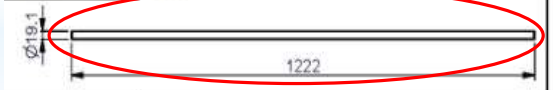	2PCS	Ø19.05X1222L
23HDA	附件包	1SET	HLHDA內箱

零件代碼	品 名 及 圖 案	用量	備 註
25HDA	皮帶輪包	1SET	HLHDA內箱
GHDA	螺絲包	1SET	HLHDA內箱
8345-014 固定板	鍍鋅 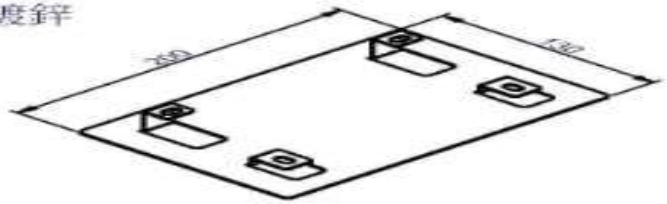	1SET	設變單號 2013050002 HLHDA內箱
門框包裝示意圖		1SET	1.超立9700-074機板=3PCS 2.M5X20L十字鐵板牙=18PCS 3.M5華司Ø14=18PCS

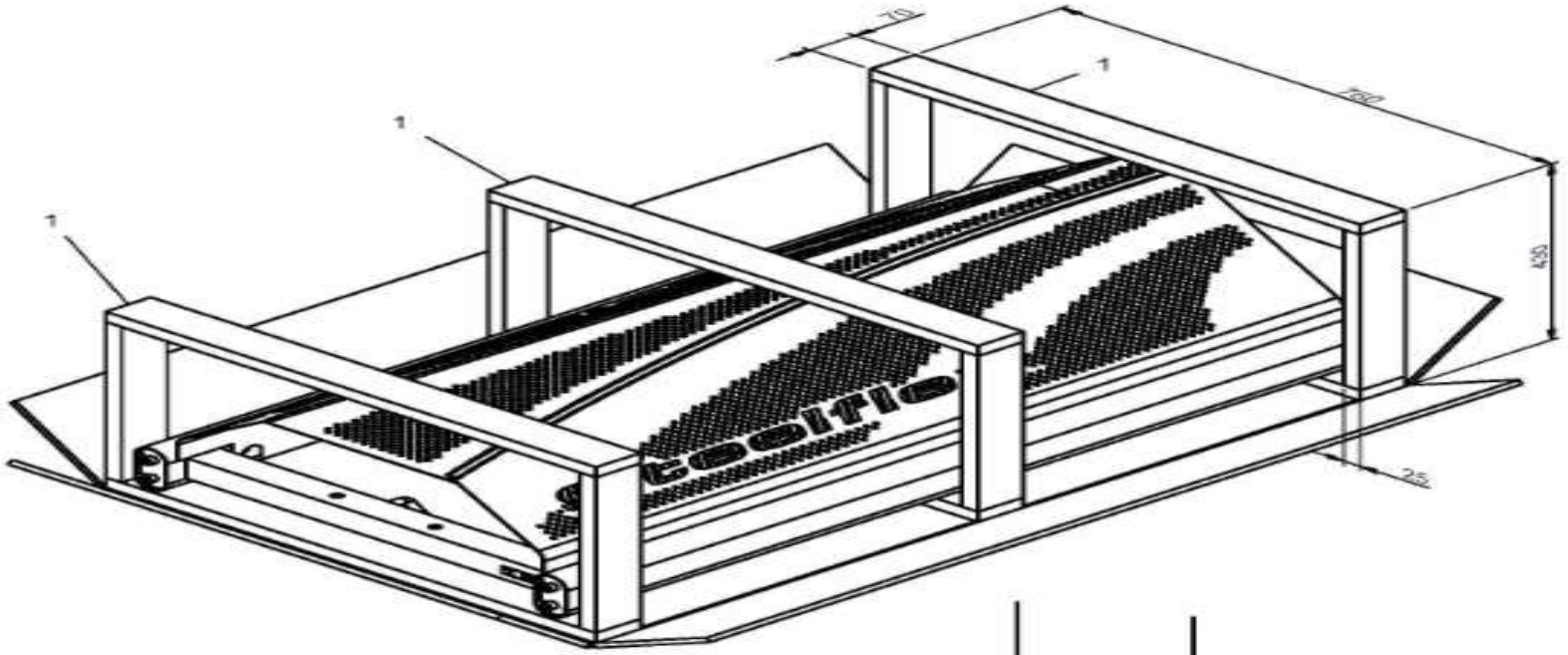

HRM1700 ASSEMBLY INSTRUCTIONS

HARDWARE ILLUSTRATION

D1.Ø60 CAP COVER(8130-231)---------- [2PCS]
D2.Ø60x49 END CAP(9211-075)---------- [2PCS]
D3.50X50X2.5t END CAP(9211-088)---------- [2PCS]
D4.50X150X41.5H END CAP(9211-162)---------- [2PCS]
D5.50X100X56 RUBBER PAD(9214-038)---------- [2PCS]
D6.Ø116X17 CAP COVER (9211-173)----------[12PCS]
D7.3370mm STEEL CABLE(FHRM1700A)----------[1PCS]
D8.2800mmm STEEL CABLE(FHRM1700B1)----------[1PCS]
D9.Ø110X22 PULLEY (9213-002B)---------- [6PCS]

D1.



D2.



D3.



D4.



D5.



D6.



D7.

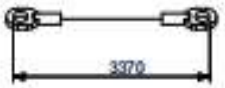

D8.

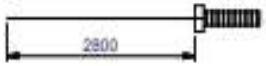

D9.



HRM1700 ASSEMBLY INSTRUCTIONS

FARME HARDWARE ILLUSTRATION

DD1.Ø3/4" SHAFT COLLAR(9211-046)---------- [2PCS]
DD2.50X4tX50L RUBBER PAD(9214-002)---------- [3PCS]
DD3.Ø50X33.5L PLASTICS BAR(9215-024)---------- [1PCS]
DD4.Ø65XØ20X70L RUBBER DOUNT(9310-049)---------- [2PCS]
DD6.108X14.5tX263L RUBBER PAD(9310-075)---------- [2PCS]
DD7.Ø110X22 PULLEY (9213-002B)---------- [2PCS]

DD1.



DD2.



DD3.



DD4.



DD6.



DD7.



HRM1700 ASSEMBLY INSTRUCTIONS

PARTS ILLUSTRATION SHEET

A [1SET]

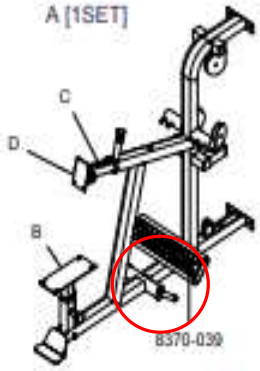

E [1SET]

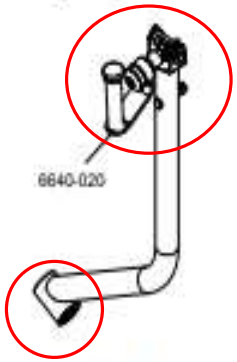

F [1SET]

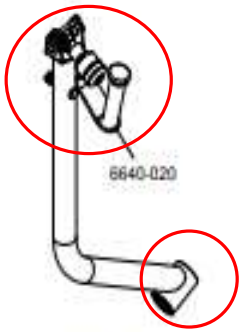

G [1SET]
9121-095



H [1SET]
9131-048

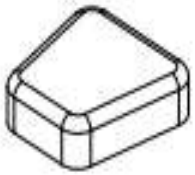

I [1SET]
6640-019

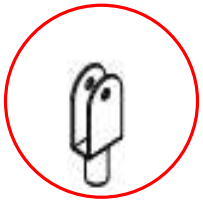

J [1SET]
9420-093



HRM1700 ASSEMBLY INSTRUCTIONS

FARME PARTS ILLUSTRATION SHEET

AA 1[1SET]
6610-016

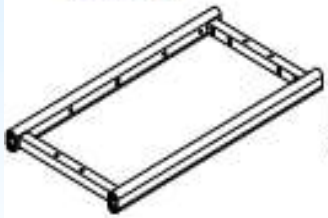

AB [1SET]
6610-017

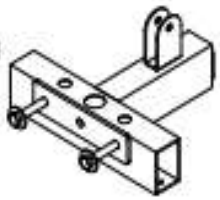

AC [1SET]
6610-018

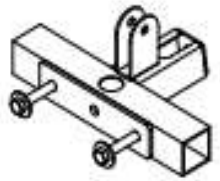

AD [1PCS]
9211170-023

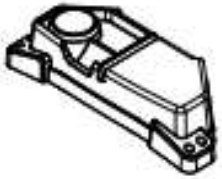

AE [1PCS]
8380-066



AF [1SET]
8380-067



AG [1PCS]
8380-068



AH [1SET]
8400-006

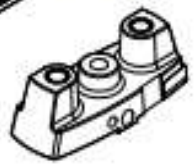

AI1 [1PCS]
8210-191

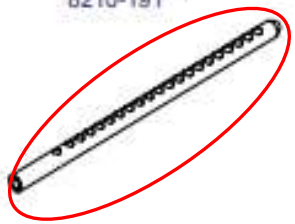

AJ[6SET]
8331-064

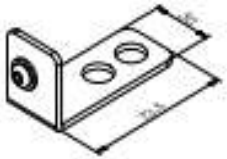

AK[4SET]
8331-065



AL[2PCS]
8313-188

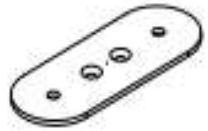

HRM1700 ASSEMBLY INSTRUCTIONS

FARME PARTS ILLUSTRATION SHEET

AM [1PCS]
8331-017

AN1 [2PCS]
8280-036
Ø3/4"X1222L

AO [1PCS]
8345-014







AP[1PCS]
8311-194



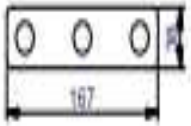

HRM1700 ASSEMBLY INSTRUCTIONS



Above shows STEP 1
assembled and completed

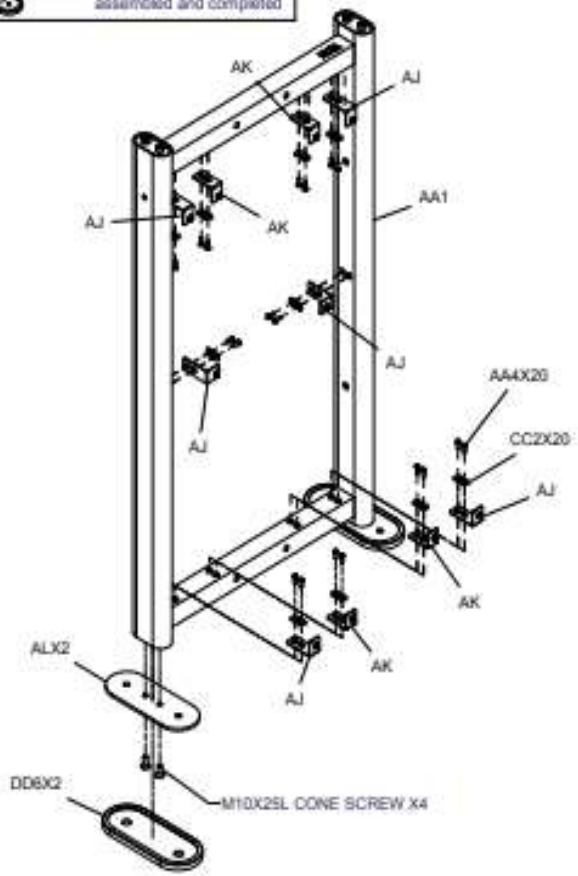

HRM1700 ASSEMBLY INSTRUCTIONS

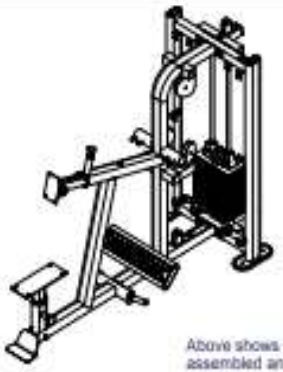

Above shows STEP 2 assembled and completed

STEP2.

NOTE:
1. Place AA10 - 8250-166 (pin) into the first weight plate.
2. Make sure AH1 8400-006A(top plate) cling to (first weight plate) and fix in AA11 - 8250-167(pin).

HRM1700 ASSEMBLY INSTRUCTIONS

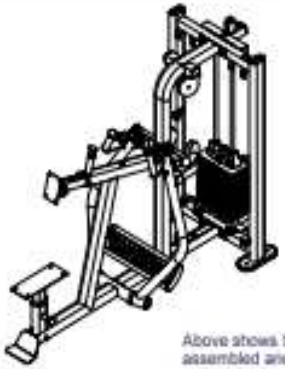

Above shows STEP 3 assembled and completed

STEP1.

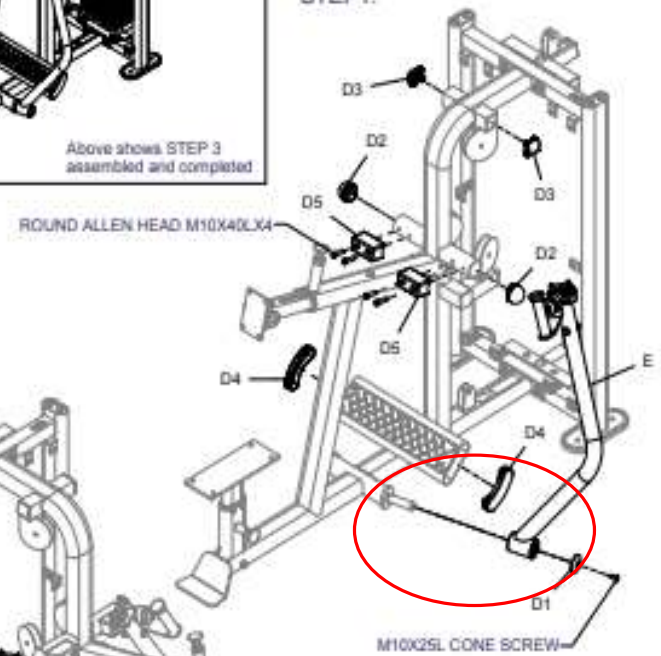

STEP2.

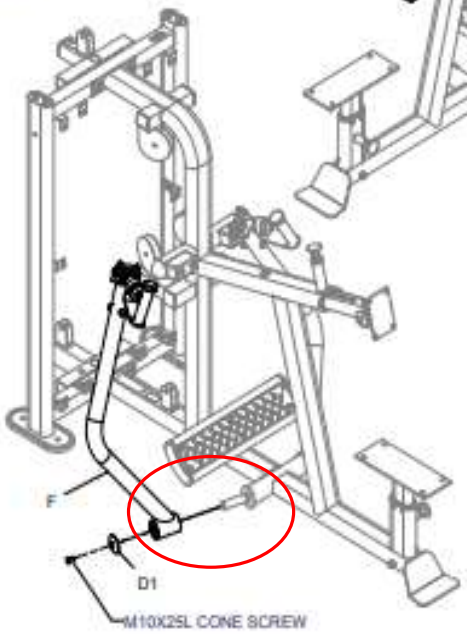

HRM1700 ASSEMBLY INSTRUCTIONS



Above shows STEP 4 assembled and completed

STEP1.

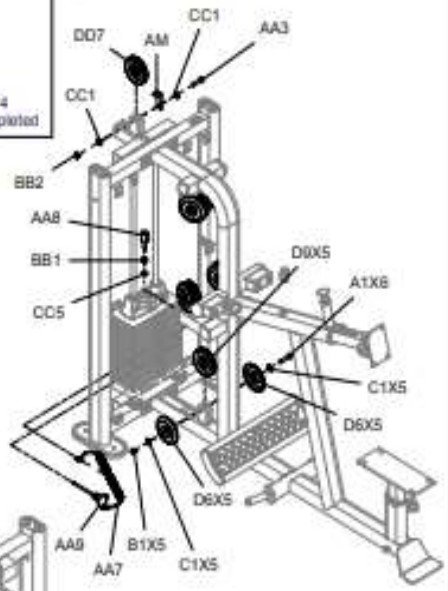

STEP2.

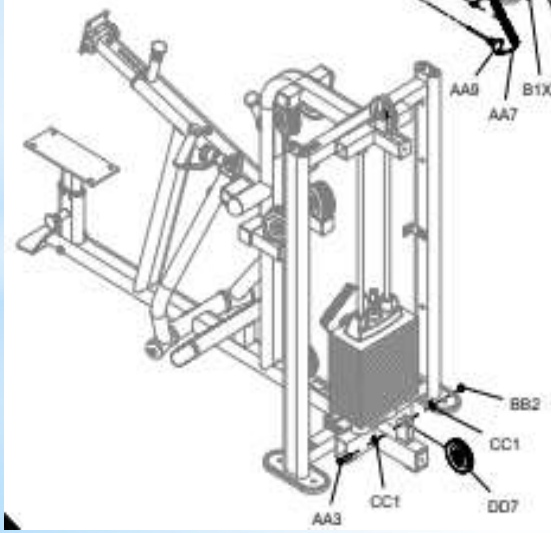

HRM1700 ASSEMBLY INSTRUCTIONS



Above shows STEP 5 assembled and completed

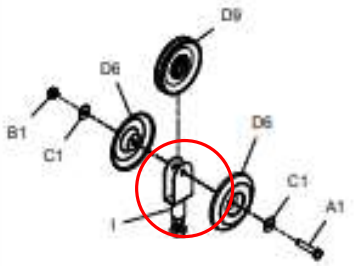

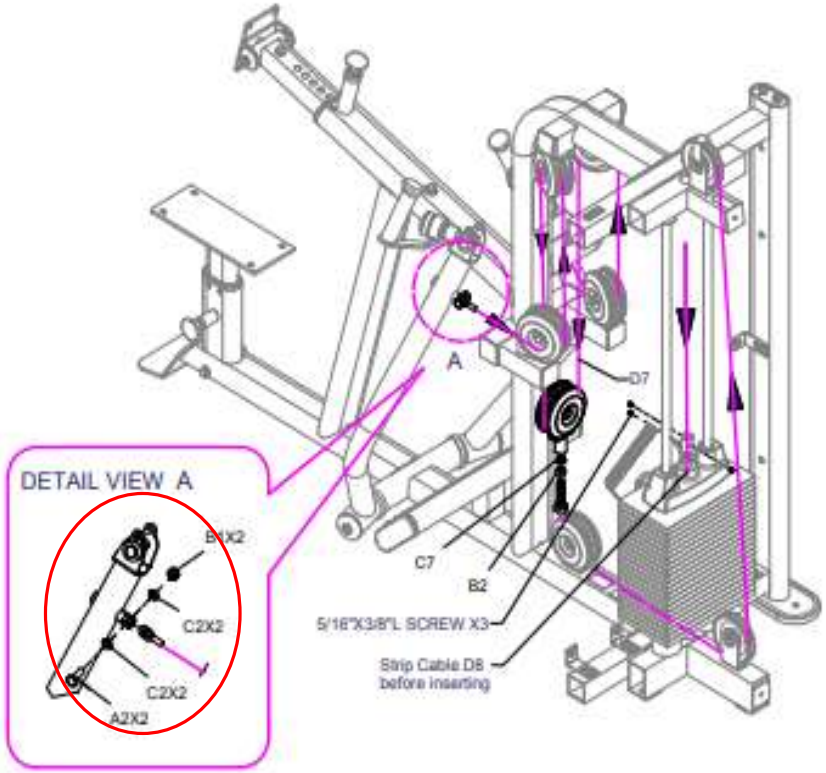

HRM1700 ASSEMBLY INSTRUCTIONS

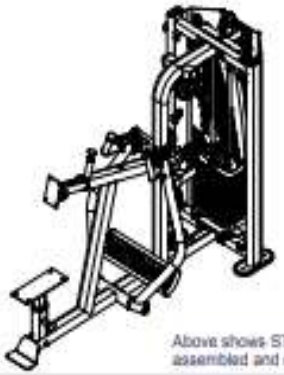

Above shows STEP 6 assembled and completed

STEP1.

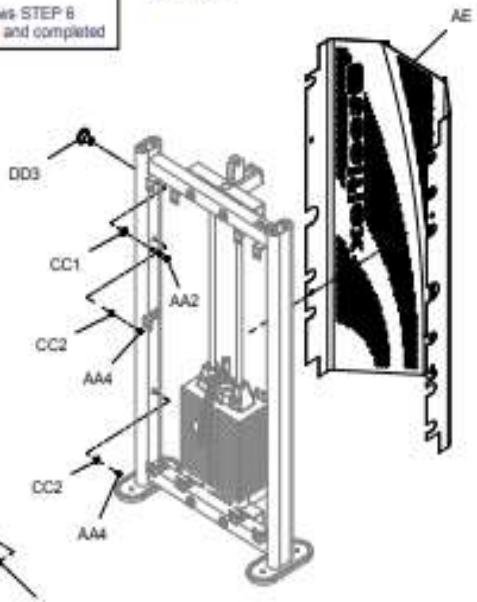

STEP2.

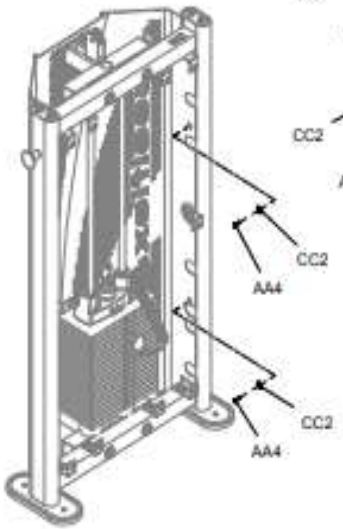

HRM1700 ASSEMBLY INSTRUCTIONS

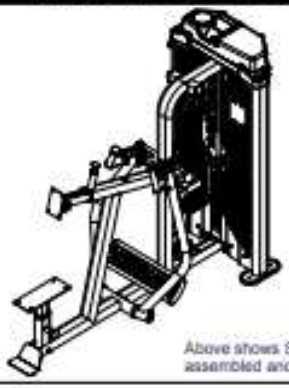

Above shows STEP 7 assembled and completed

STEP.1

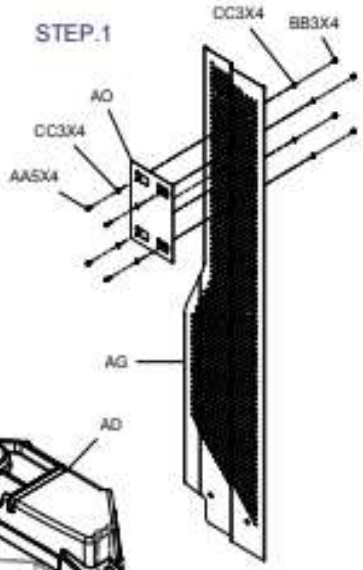

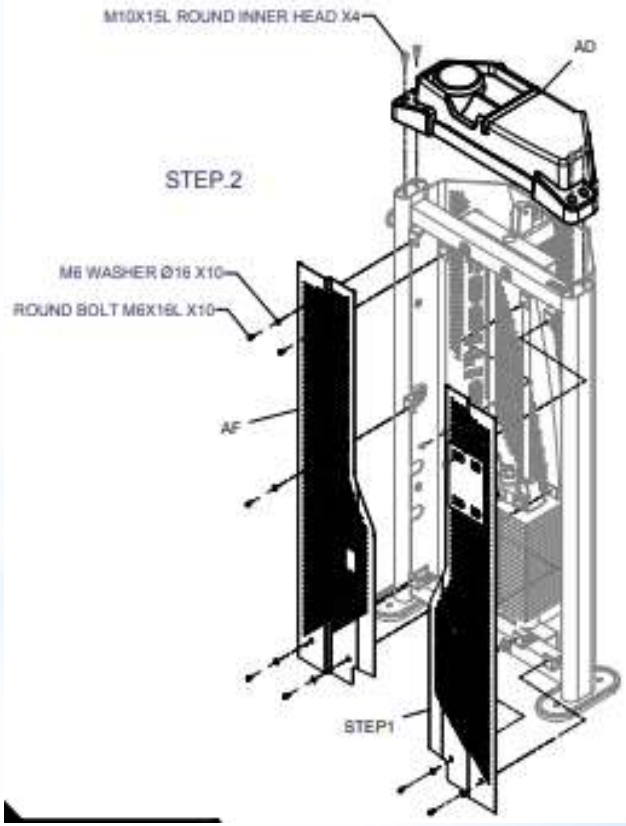

HRM1700 ASSEMBLY INSTRUCTIONS



Above shows STEP 8
assembled and completed

HOPE ASSEMBLY INSTRUCTIONS

DECAL REFERENCE



9440-258



9440-259



9440-047

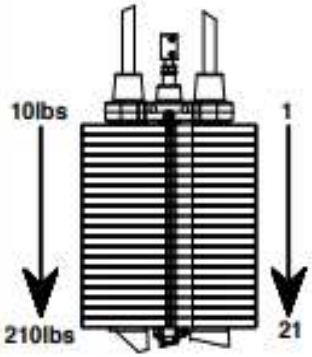



9440-117

*Well done!

